IDEMA®

Climatizzatori d'aria

www.idemaclima.com

MANUALE DI INSTALLAZIONE E D'USO

Unità di controllo a parete

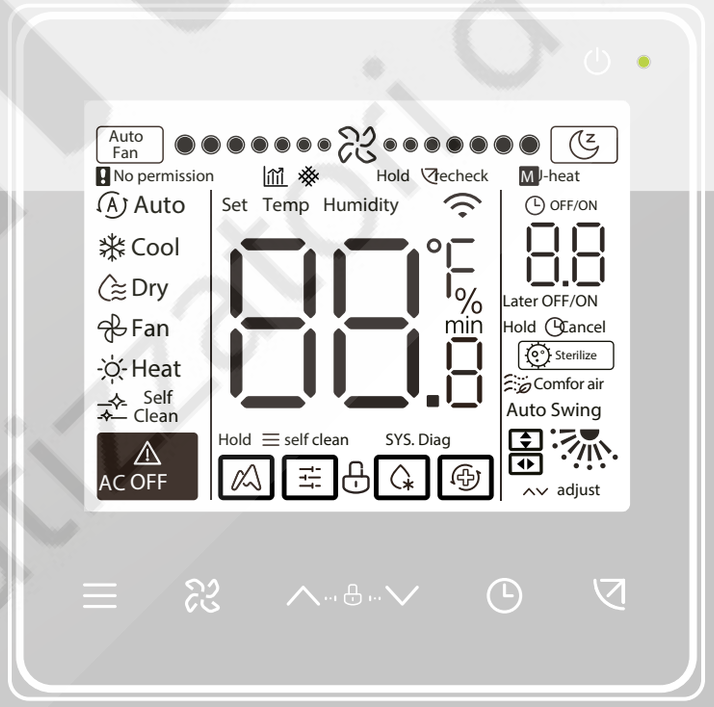

Grazie mille per aver acquistato il nostro prodotto.
Prima di utilizzare l'unità, leggere attentamente questo manuale e conservarlo per riferimenti futuri.

- Il presente manuale fornisce una spiegazione dettagliata delle precauzioni da adottare durante l'utilizzo.
- Per un corretto funzionamento dell'unità di controllo a parete, leggere attentamente il presente manuale prima dell’uso.
- Conservare il manuale dopo la lettura per poterlo consultare in futuro.

INDICE

1 PRECAUZIONI GENERALI DI SICUREZZA

- 1.1 Informazioni sulla documentazone 01
- 1.2 Per l’utente 02

2 PARAMETRI BASE 05

3 LISTA ACCESSORI 05

4 INSTALLAZIONE 06

- 4.1 Precauzioni di installazione 06
- 4.2 Metodo di installazione 08

5 ISTRUZIONI DI FUNZIONAMENTO

- 5.1 Spiegazione del pannello di controllo 16
- 5.2 Spiegazione del display 17
- 5.3 Istruzioni delle funzioni 18
- 5.4 Richiesta di conflitto di modalità 30
- 5.5 Messa in servizio del progetto 30

IDEMA Climatizzatori d'aria

1 PRECAUZIONI GENERALI DI SICUREZZA

1.1 Informazioni sulla documentazione

- La documentazione originale è scritta in inglese.
  Tutte le altre lingue sono traduzioni.
- Le precauzioni descritte in questo documento riguardano argomenti molto importanti, seguirle attentamente.
- Tutte le attività descritte nel manuale di installazione devono essere eseguite da un installatore autorizzato.

1.1.1 Significato delle avvertenze e dei simboli

⚠ PERICOLO

Indica una situazione che provoca la morte o lesioni gravi.

⚠ PERICOLO: RISCHIO DI FOLGORAZIONE

Indica una situazione che potrebbe causare folgorazione.

⚠ PERICOLO: RISCHIO DI USTIONE

Indica una situazione che potrebbe provocare ustioni a causa di temperature estremamente calde o fredde.

⚠ AVVERTIMENTO

Indica una situazione che potrebbe provocare la morte o lesionigravi.

⚠ ATTENZIONE

Indica una situazione che potrebbe causare lesioni lievi o moderate.

NOTA

Indica una situazione che potrebbe provocare danni alle apparecchiature o alla proprietà.

i INFORMAZIONE

Indica consigli utili o informazioni aggiuntive.

1.2 Per l’utente

- Se non si è sicuri di come utilizzare l'unità, contattare l'installatore.

- L'apparecchio non è destinato all'uso da parte di persone, compresi i bambini, con capacità fisiche, sensoriali o mentali ridotte o prive di esperienza e conoscenza, a meno che non sianosorvegliate o istruite sull'uso dell'apparecchio da una persona responsabile della loro sicurezza.
  I bambini devono essere sorvegliati per assicurarsi che non giochino con il prodotto.

⚠ ATTENZIONE

NON risciacquare l'unità. Ciò potrebbe causare scosse elettriche o incendi.

NOTA

- NON collocare oggetti o attrezzature sopra l'unità.
- NON sedersi, arrampicarsi o stare in piedi sull'unità.

- Le unità sono contrassegnate dal seguente simbolo:

Ciò significa che i prodotti elettrici ed elettronici non possono essere mescolati con i rifiuti domestici indifferenziati.
Non tentare di smontare l'impianto da soli: lo smantellamento dell'impianto, il trattamento del refrigerante, dell'olio e di altre parti devono essere eseguiti da un installatore autorizzato e devono rispettare la normativa vigente. Le unità devono essere trattate presso un impianto di trattamento specializzato per il riutilizzo, il riciclaggio e il recupero. Assicurandovi che questo prodotto sia smaltito correttamente, contribuirete a prevenire potenziali conseguenze negative per l'ambiente e la salute umana. Per ulteriori informazioni, contattare l'installatore o l'autorità locale.

2 BASIC PARAMETERS

Elementi	Descrizione
Tensione nominale	DC18V
Dimensione cablaggio	RVVP-0.75mm² x2
Ambiente operativo	-5°C ~ 43°C
Umidità	≤ RH90%

3 ACCESSORIES LIST

No.	Nome	Quantità
1	Controllo cablato	1
2	Vite a testa M4×25	2
3	Manuale di installazione e d’uso	1
4	Barra di supporto in plastica	2
5	Tappo inferiore del comando cablato	1
6	Vite a testa tonda ST4X20	3
7	Tubo di espansione in plastica	3

Climatizzatori d'aria

4 INSTALLAZIONE

4.1 Precauzioni per l’’installazione

- Per garantire una corretta installazione, leggere la sezione "Installazione" di questo manuale.
- Il contenuto copre gli avvisi, che contengono informazioni importanti sulla sicurezza che devono essere seguite.

⚠ ATTENZIONE

Affidare un distributore locale o un agente di assistenza locale per nominare un tecnico qualificato per eseguire l'installazione. Non tentare di installare l'unità da soli.

Non urtare, lanciare o smontare a caso il comando cablato.

Il cablaggio deve essere compatibile con la corrente del comando cablato.

Utilizzare i cavi specificati e non posizionare oggetti pesanti sui terminali di cablaggio.

La linea è un circuito a bassa tensione, che non può entrare in contatto diretto con l'alta tensione l

o essere posato nello stesso tubo di cablaggio insieme alla linea ad alta tensione. La distanza minima dei tubi di cablaggio è compresa tra 300 e 500 mm.

Non installare il comando a filo in ambienti corrosivi, infiammabili ed esplosivi o in luoghi con nebbia d'olio (come una cucina).

Non installare il comando a filo in un luogo umido ed evitare la luce solare diretta.

Non installare il comando a filo quando è alimentato.

Si prega di installare il comando cablato dopo aver dipinto il muro; in caso contrario, acqua, calcare e sabbia potrebbero penetrare nel comando a filo.

4.2 Metodo di installazione

4.2.1 Requisiti di cablaggio

Uno-a-più e due-a-più

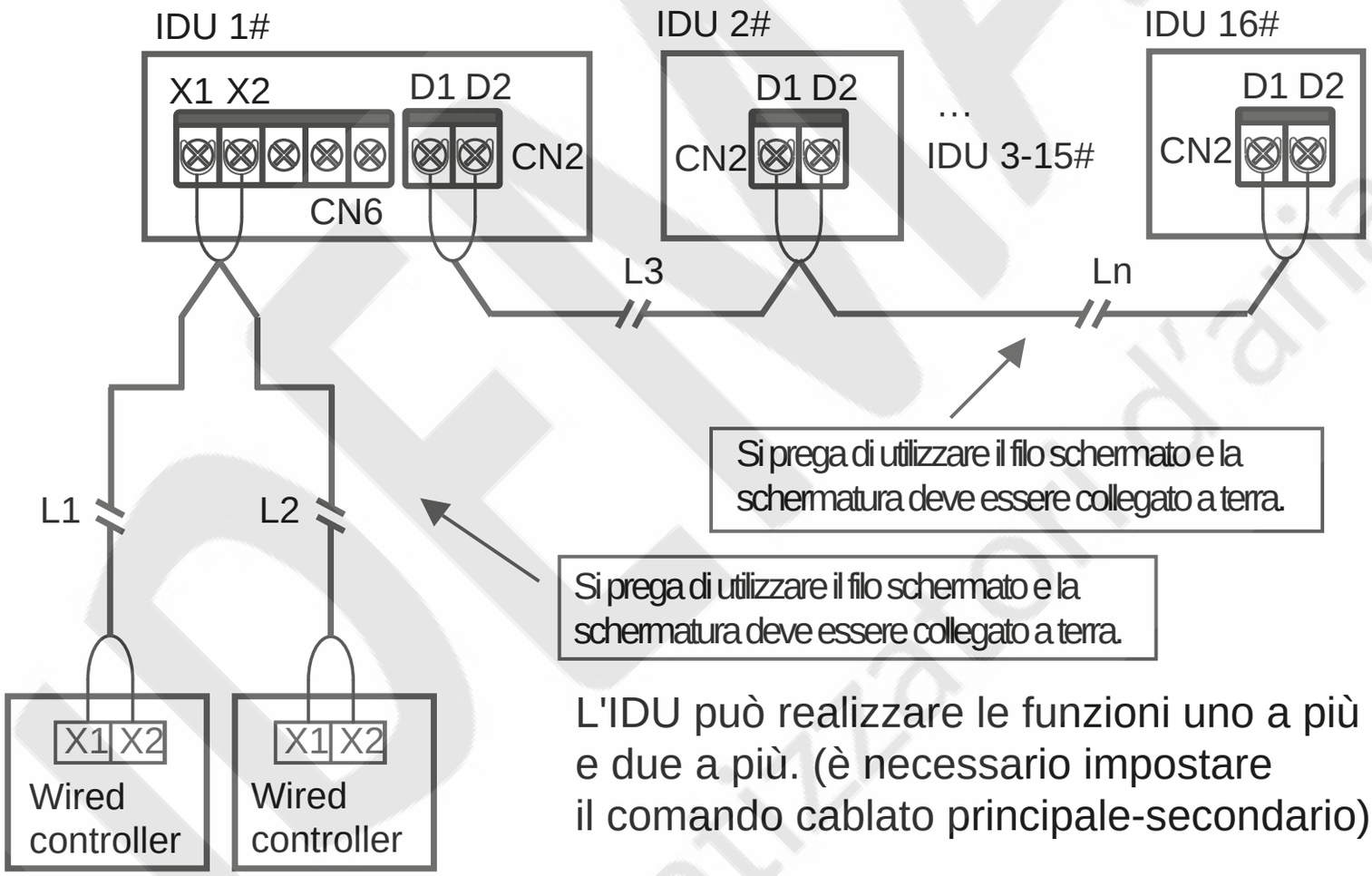

L'IDU può realizzare le funzioni uno a più e due a più. (è necessario impostare il comando cablato principale-secondario)

La funzione uno-a-più deve essere impostata per il comando a filo. Dopo la comunicazione tra il comando a filo e l'IDU dura 3 minuti e 30 secondi, il controllo può essere implementato.

Uno-a-uno

- Applicabile alla comunicazione bidirezionale tra comando cablato e IDU.
- Uno-a-uno: un controller cablato controlla una IDU. I parametri visualizzati sul comando a filo vengono aggiornati in tempo reale in base alle variazioni dei parametri della IDU.
- La lunghezza massima consentita del sistema è di 200 m.
- I cavi di comunicazione tra la IDU e il comando a filo (X1, X2) possono essere collegati in ordine inverso.

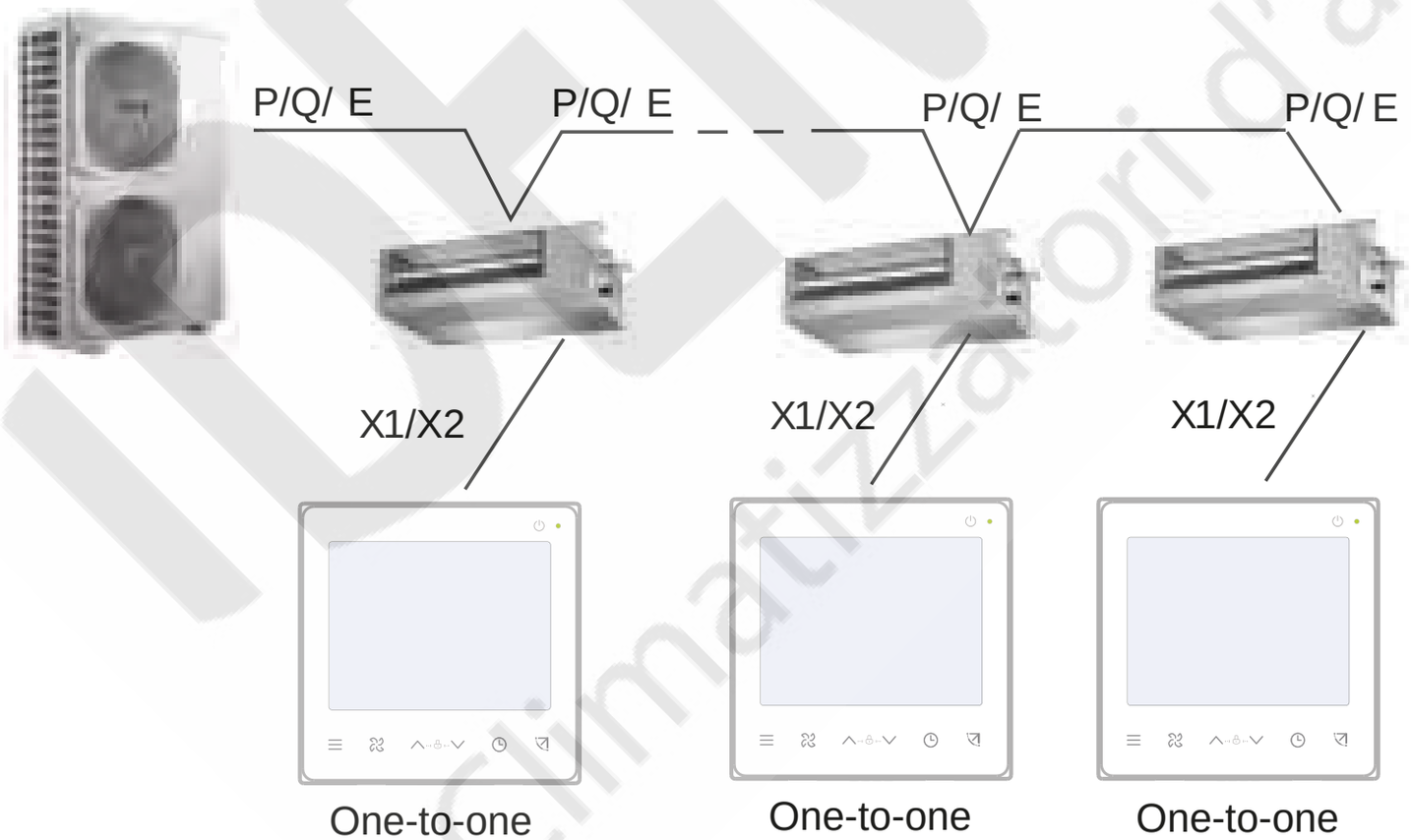

Climatizzatori d'aria

Due-a-uno

- Applicabile alla comunicazione bidirezionale tra comando cablato e IDU.
- Due-a-uno: due comandi cablati controllano una IDU. I parametri visualizzati sul comando a filo vengono aggiornati in tempo reale in base alle variazioni dei parametri della IDU.
- Due-a-uno: il comando a fila deve essere impostato come principale o secondario. Fare riferimento a "Impostazioni dei parametri C00"
- La lunghezza di cablaggio massima consentita del sistema è di 200 m.
- Cavi di comunicazione tra la IDU e il controller cablato (X1, X2) possono essere collegati in ordine inverso.

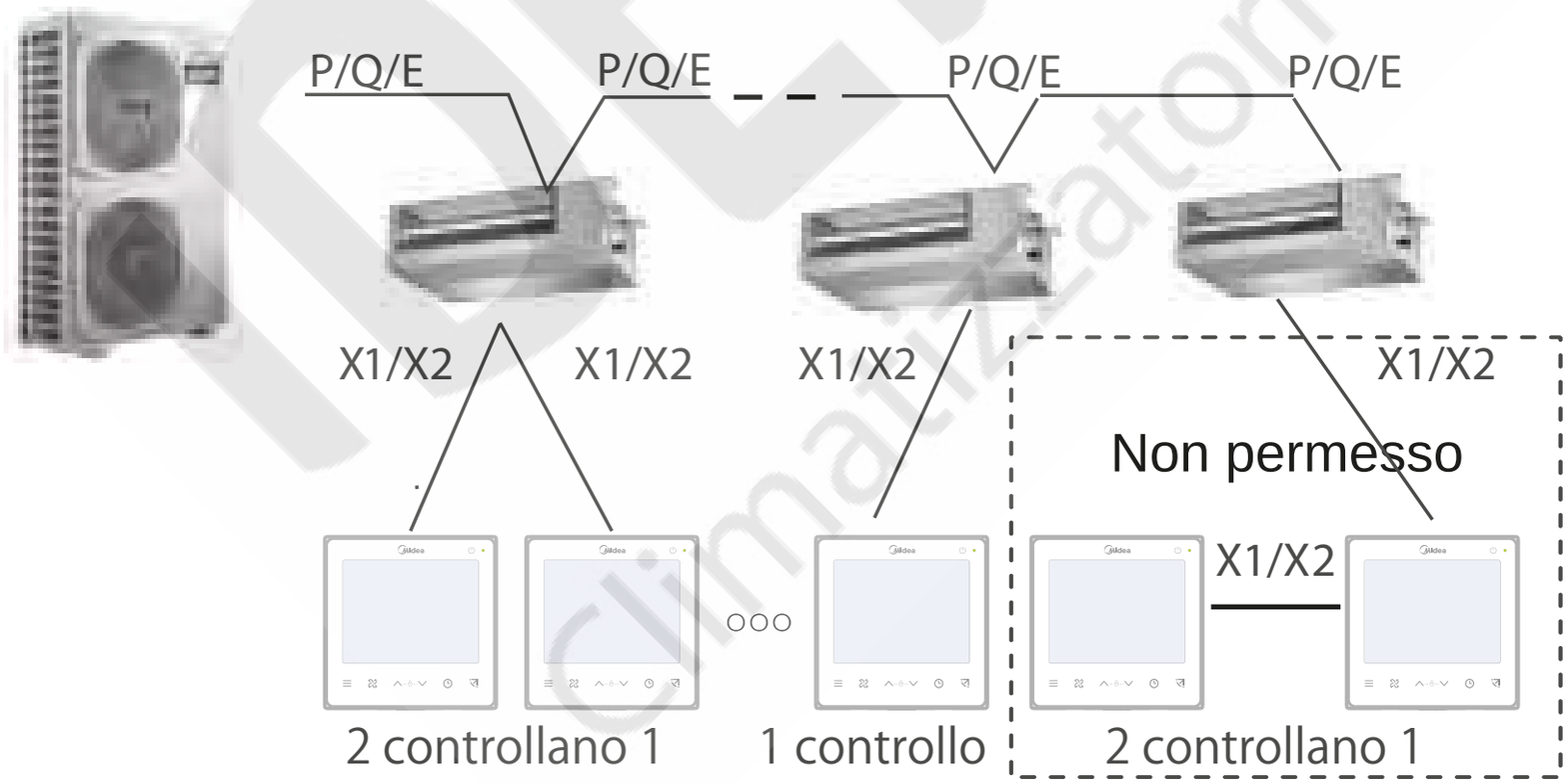

4.2.2 Installazione del tappo inferiore del comando a filo

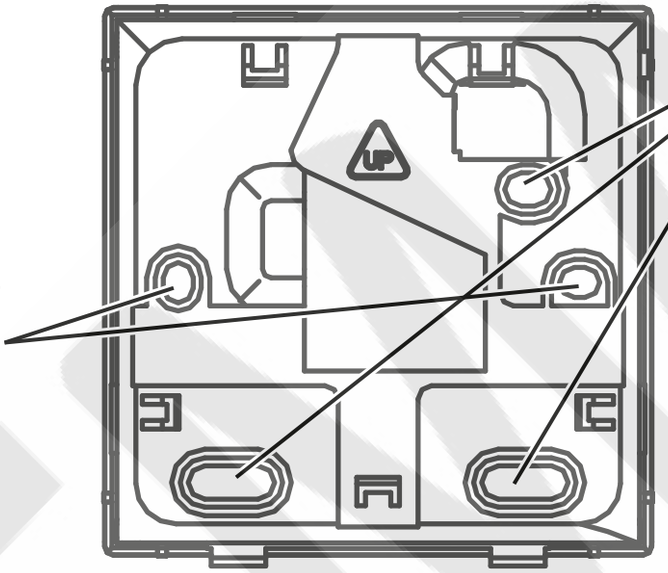

Se installato su cassetta per elettricisti 86: regolare la lunghezza delle due barre di supporto in plastica nella confezione degli accessori. Assicurarsi che il tappo inferiore del comando a filo sia a livello della parete quando viene installato sul montante a vite della scatola elettrica.

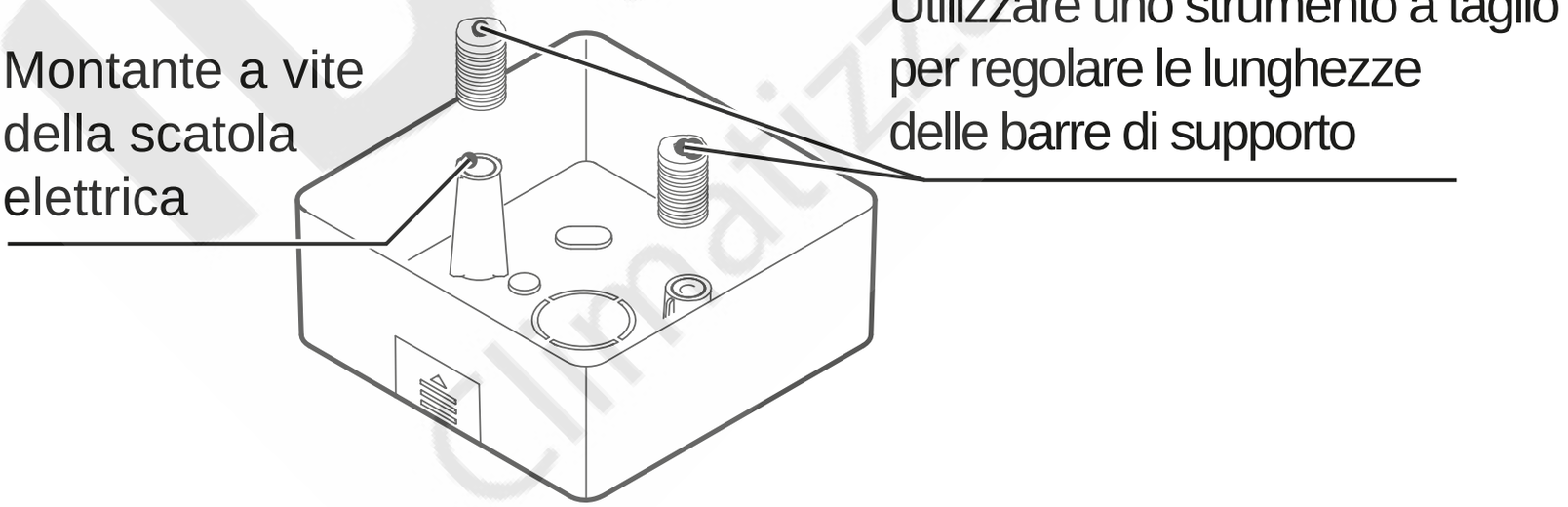

Se installato a parete:
Il filo può essere posizionato in uscita o all'interno.
L'uscita del filo ha quattro lati da selezionare.

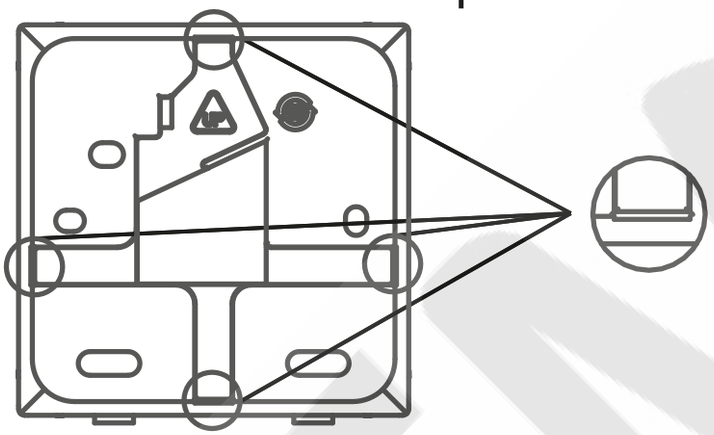

Punto di taglio dell'uscita,del filo su, giù, sinistra e destra

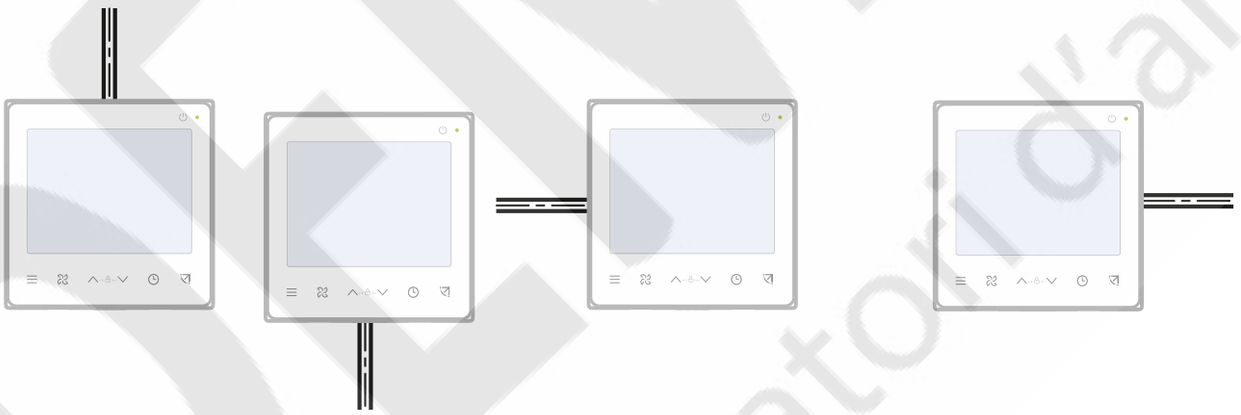

Su, giù, lato sinistro e lato destro

4.2.3 Far passare il cavo schermato a 2 conduttori attraverso il foro di cablaggio nel tappo inferiore del comando cablato e utilizzare le viti per fissare saldamente il cavo schermato sui terminali X1 e X2. Quindi fissare il tappo inferiore del comando a filo sulla scatola elettrica utilizzando la testa delle viti.

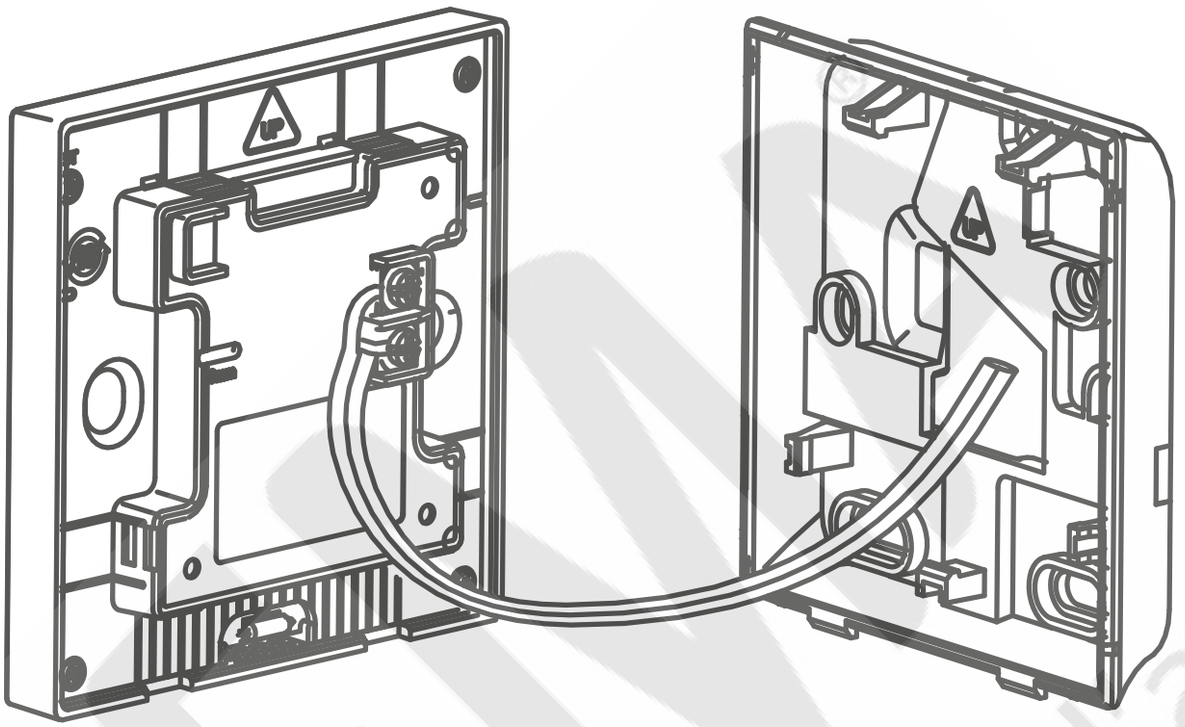

NOTA

Non effettuare cablaggi su parti sotto tensione.
Assicurarsi di rimuovere il controller cablato prima di procedere. In caso contrario, il controller cablato potrebbe danneggiarsi.
Non serrare eccessivamente le viti a testa bombata;
in caso contrario, il tappo inferiore del comando a filo potrebbe deformarsi e non essere livellato sulla superficie della parete, il che rende l'installazione difficile o non sicura.

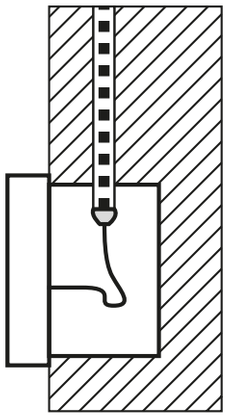

Scatola elettrica 86

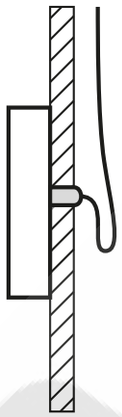

filo interno

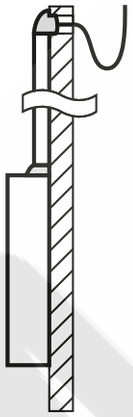

filo esterno

Evitare che l'acqua entri nel telecomando cablato, utilizzare trappole e mastice per sigillare i connettori dei cavi durante l'installazione del cablaggio.

4.2.4 Fissare il comando a filo e il coperchio posteriore come mostrato nella figura seguente.

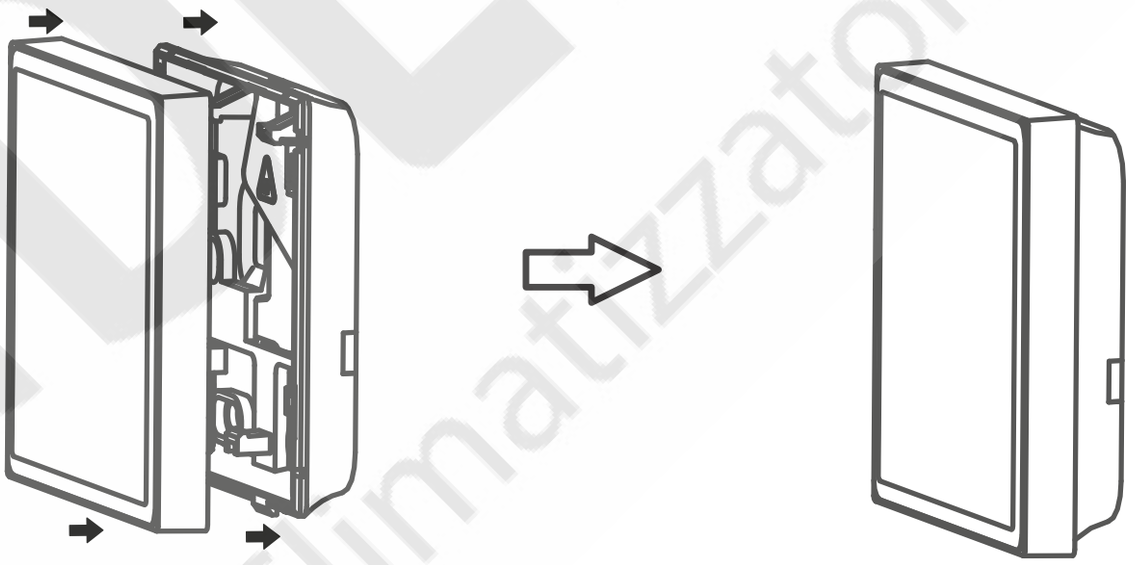

Quando sono allacciati correttamente

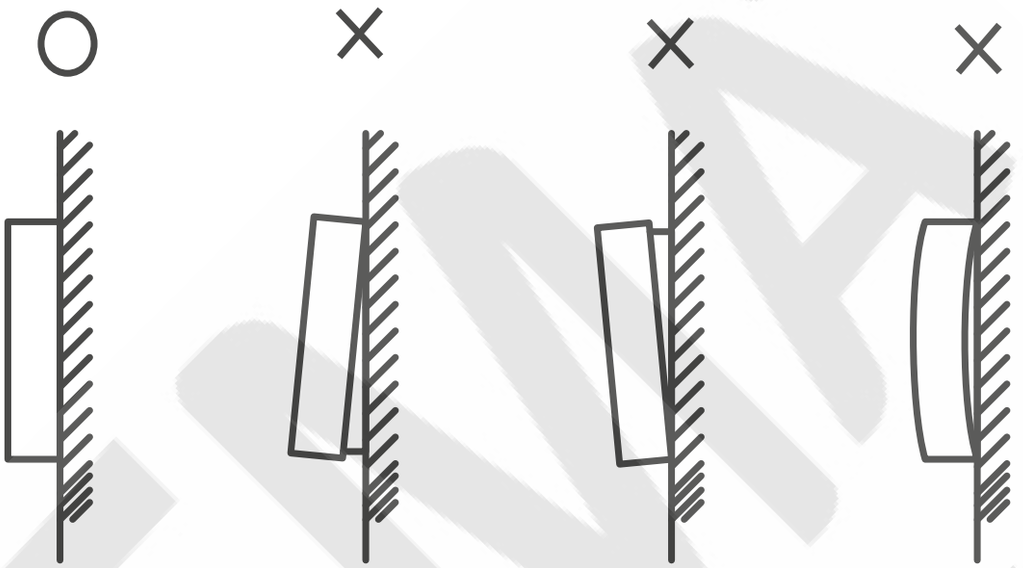

NOTA

Assicurarsi che nessun cavo sia bloccato durante l'allacciatura del comando cablato e del tappo inferiore.

Il comando cablato e il tappo inferiore devono essere installati correttamente. Altrimenti, potrebbero staccarsi e cadere a pezzi.

5 ISTRUZIONI PER L'USO

5.1 Spiegazione del pannello di controllo

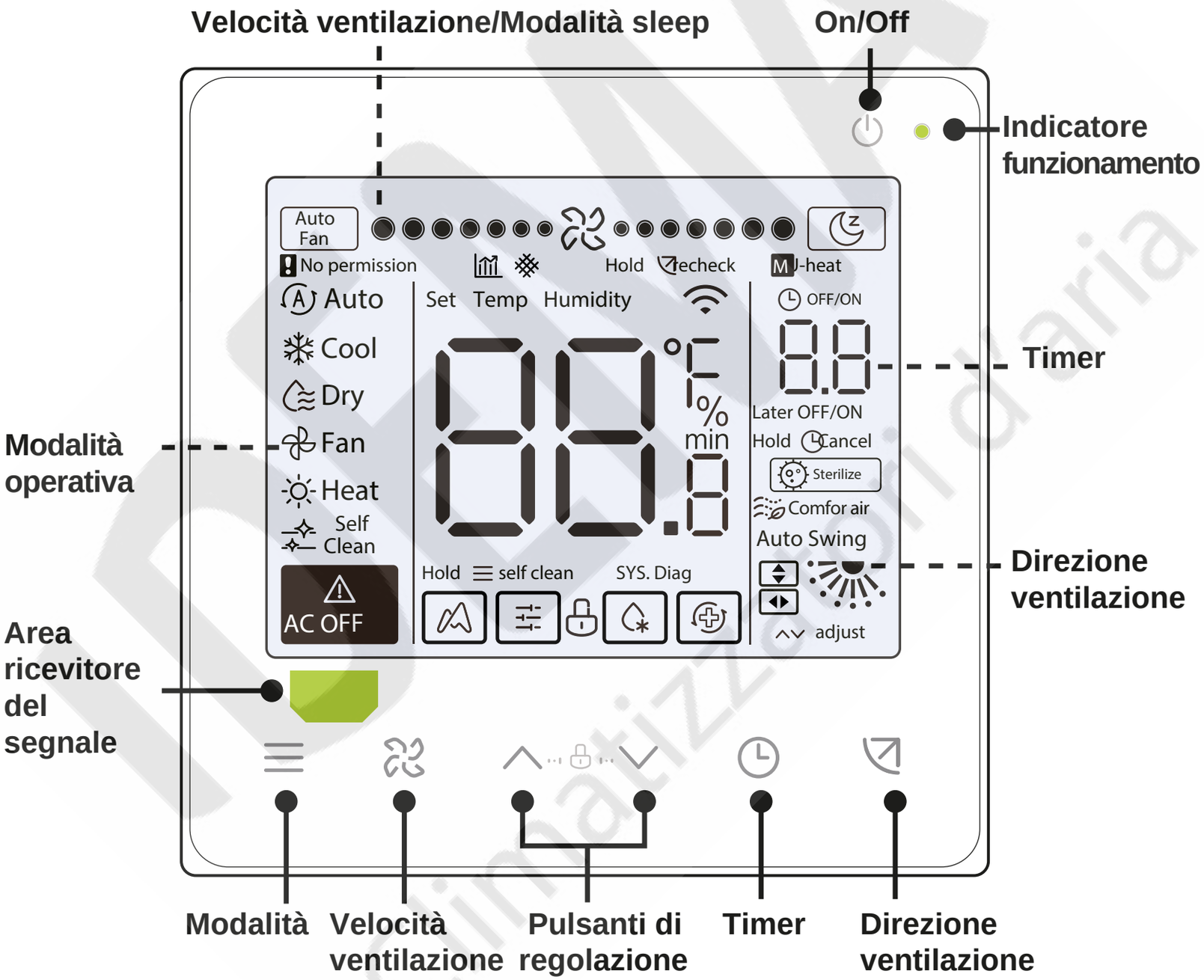

5.2 Spiegazione del display

NO.	Icon	Nome	Descrizione
1		Attenuazione Efficienza Energetica	Lampeggerà quando l'efficienza energetica IDU è attenuata.Quando "Parametri C17" è impostato su "sì", lo schermo visualizza IDU percentuale Attenuazione Efficienza Energetica quando il comando cablato è in modalità off,.percentuale Attenuazione Efficienza Energetica verrà visualizzata alternativamente in off modalità quando "Impostazioni parametri C17 e C18" sono impostati su "sì".
2		Mod. Sleep	Si accende quando IDU è in modalità Sleep
3		Funzione ETA	Si accende quando la funzione ETA è attiva.
4		Blocco tasti	Fare riferimento alla pagina 24
5		Mod. Sbrinamento	Fare riferimento alla pagina 24
6		Mod. Blocco	Si accende quando la modalità blocco è attiva.
7		Mod. Backup	Si accende quando IDU è in modalità backup
8		Blocco del filtro	Fare riferimento alla pagina 25
9		Principale/ Secondario	Si accendo quando il comando è impostato su comando principale

5.3 Istruzioni operative

On/Off

Premere " ⏻ " per accendere o spegnere l'IDU.

i INFORMAZIONE

Lo schermo e l'indicatore di funzionamento si oscurano quando l'unità è spenta.

L'icona viene visualizzata quando l'IDU è spenta.

Selezione Modalità

Ogni volta " ☰ " è premuto, la modalità cambia secondo l'ordine indicato di seguito (Modalità Auto è specifica per alcuni modelli):

Impostare temperatura

Ad accezione della ventilazione, premi " ^ " o " v " per regolare la temperatura interna. Mantieni premuto per aumentare o diminuire rapidamente il valore della temperatura.

5.3.1 Funzione autopulizia

Funzione autopulizia

Mantenere premuto " ☰ " per 2 secondi per far partire la funzione autopulizia.

Il processo di autopulizia dura circa 50 minuti e si suddivide in quattro fasi:

Preprocesso ➡ Congelamento ➡ Fusione e pulizia ➡ Asciugatura

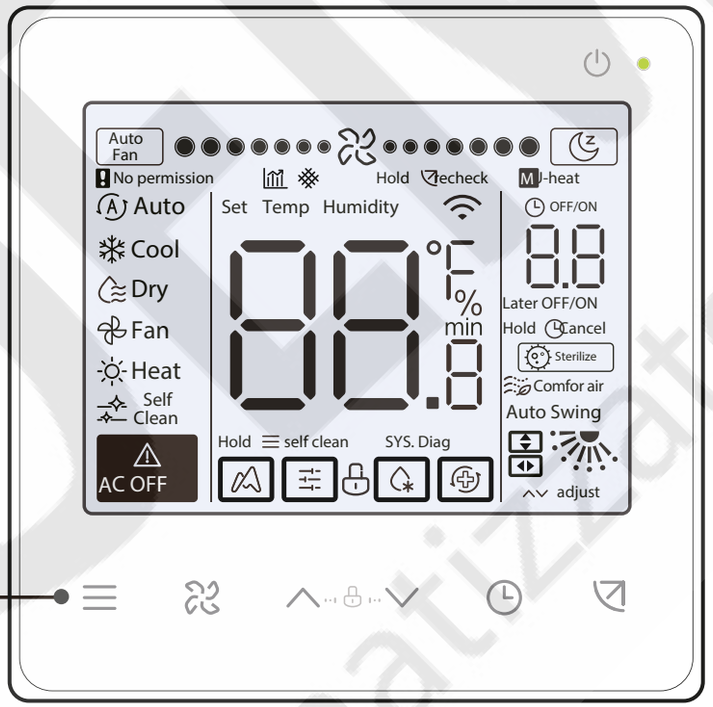

Tieni premuto per 2 secondi

Al termine della funzione di autopulizia, l'IDU si spegne.

INFORMAZIONE

Per uscire durante il funzionamento, premere " ⏻ ".

Alcuni modelli non dispongono della funzione di autopulizia Per i dettagli, si prega di fare riferimento al manuale di IDU.

Quando la funzione di autopulizia è abilitata, tutte le IDU (che condividono la stessa unità esterna) avviano il processo della funzione di autopulizia.

Durante il processo di autopulizia, l'unità IDU potrebbe emettere aria fredda o calda.

5.3.2 Impostazione velocità e direzione del ventilatore

Regolare velocità	Premere " " per regolare la velocità, che vanno da Auto, 7 velocità e modalità sleep.

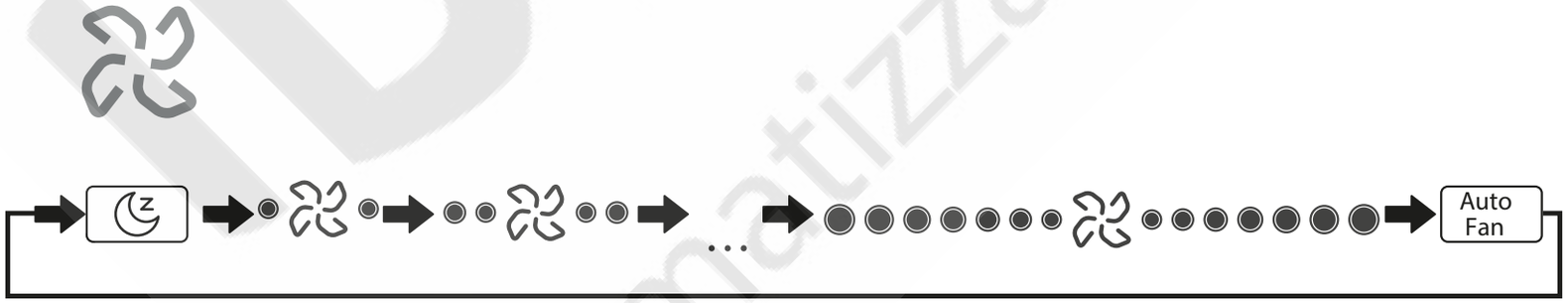

INFORMAZIONE

Dopo che la modalità sleep è stata eseguita per 8 ore, il " " l'icona è oscurata e l'unità uscirà automaticamente dalla modalità.

Premere il pulsante della velocità della ventola per uscire.

In modalità Auto e modalità Deumidificazione, la velocità della ventola è automatica per impostazione predefinita e la velocità della ventola non è regolabile.

A seconda dei modelli IDU, è possibile impostare 3 o 7 velocità.

Pur garantendo l'efficienza, l'IDU può regolare la velocità della ventola in base alla temperatura interna.

Pertanto, è normale che la velocità della ventola in tempo reale differisca dalla velocità della ventola impostata o che si arresti.

Dopo aver impostato la velocità della ventola, è necessario del tempo prima che l'IDU risponda. È normale che la IDU non risponda immediatamente all'impostazione.

Impostare oscillazione

Premendo " " la direzione della ventilazione viene cambiata con la seguente sequenza:

INFORMAZIONE

Si applica alle IDU con pannelli elettrici di uscita dell'aria.

Quando l'unità è chiusa, il comando a filo chiude automaticamente le feritoie dei pannelli di uscita dell'aria.

Per le unità dotate di oscillazione su/giù e sinistra/destra, seguire i passaggi seguenti per modificare l'angolo di oscillazione.

Premendo " ", " " si illumina, e l'angolo di oscillazione su e giù lampeggia. Premere " " e " " per cambiare l'angolo, e il codice viene inviato dopo 0.5s. Premendo " ", " " si illumina, e l'angolo di oscillazione sinistre e destra lampeggio. Premere " " e " " per cambiare l'angolo, e il codice viene inviato dopo 0.5s. Quindi premere " " per uscire dall'impostazione dell'angolo di oscillazione. Il display visualizza l'angolo su e giù. Poi " " è acceso e " " è disattivato.

oscillazione su e giù:

oscillazione sinistra/destra

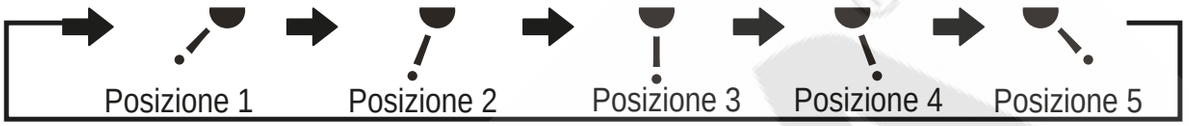

5.3.3 Impostazione del Timer

Impostazione Timer On:

Premendo " " se non viene eseguita alcuna operazione per 5s, il Timer viene confermato.

Impostazione Timer Off:

Premendo " " se non viene eseguita alcuna operazione per 5s, il Timer viene confermato.

Annullamento delle funzione Timer:

i INFORMAZIONE

Timer Off può essere impostato quando la IDU è accesa e Timer On può essere impostato quando la IDU è spenta.

5.3.4 Accensione/spegnimento del riscaldatore ausiliario

Questa funzione funziona in modalità riscaldamento.

Riscaldatore ausiliario automatico attivato:

In modalità riscaldamento, il riscaldatore ausiliario verrà abilitato automaticamente in base alla temp. amb. e in questo momento l'IDU funziona in modalità riscaldatore ausiliario automatico.

Riscaldatore ausiliario acceso:

Tenendoli premuti entrambi per 3 secondi

Riscaldatore ausiliario spento:

Tenendoli premuti entrambi per 3 secondi

INFORMAZIONE

Il riscaldatore ausiliario è un componente di riscaldamento aggiuntivo per l'unità IDU, ma aumenta il consumo di energia dopo che inizia a funzionare.

5.3.5 Impostazione blocco tasti

Attivare blocco tasti:

Mantenere per 1 secondo

Attivare blocco tasti

Il comando cablato non risponde quando si premono i pulsanti e " " lampeggio

Disattivare blocco tasti:

Mantenere per 1 secondo

Disattivare blocco tasti

5.3.6 Richiesta di sbrinamento

Quando la brina si accumula sulla superficie dell'unità esterna, l'effetto di riscaldamento sarà compromesso. In questo caso, l'unità inizia automaticamente lo sbrinamento.

5.3.7 Promemoria pulizia filtri

Quando il tempo di funzionamento raggiunge il tempo preimpostato, l'icona "⁂" lampeggia per ricordare agli utenti di pulire il filtro.

- Tenere premuto " ⧄ " per 3 secondi per rimuovere l'icona del filtro " ⁂ "
- Vedere "Impostazioni parametri C03" per attivare/disattivare questa funzione o il tempo preimpostato di questa funzione.
- Il comando cablato secondario non ha promemoria per la pulizia del filtro.

Visualizzazione del blocco del filtro IDU

Dopo aver aperto la funzione di visualizzazione del blocco del filtro IDU da "Impostazioni parametri C18", quando il comando a filo è in modalità off, il display visualizza la percentuale di blocco del filtro IDU.

NOTA

Se viene selezionato un flusso d'aria costante per IDU, la resistenza del filtro verrà impostata tramite il comando cablato. Il più piccolo si imposta questo valore, maggiore è la frequenza con cui è necessario pulire il filtro. Ma questo è più efficiente dal punto di vista energetico e più sano. Se si imposta questo valore troppo grande, è possibile far funzionare l'unità più a lungo senza eseguire alcuna manutenzione. Ma consumerà più energia e diventerà polveroso.

5.3.8 Modalità sterilizzazione

Funziona solo con un IDU contenente un modulo di sterilizzazione.

Attivare la modalità sterilizzazione:

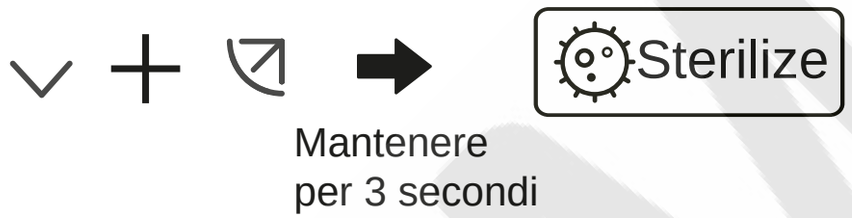

Disattivare la modalità sterilizzazione:

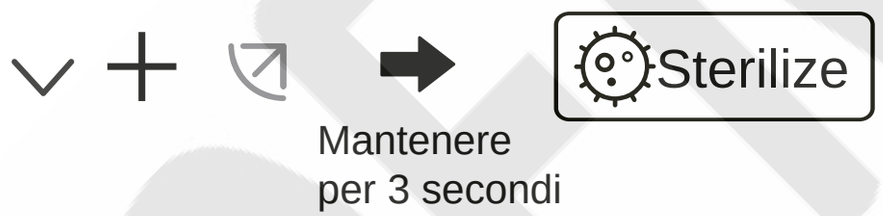

i INFORMAZIONE

Nella pagina delle impostazioni tecniche è possibile abilitare o disabilitare la funzione di sterilizzazione.

Il parametro N42 nella pagina delle impostazioni tecniche consente di impostare il modulo di sterilizzazione.

Funziona solo con la IDU dotata di funzione di sterilizzazione.

5.3.9 Impostazione dell'umidità

In modalità Deumidificazione, premere " ∧ " e " ∨ " per cambiare l'umidità nell'intervallo di pressione del 35-75%.

i INFORMAZIONE

Questa funzione funziona solo se utilizzata con un sensore di umidità.

L'umidità è del 65% per impostazione predefinita quando il comando a filo viene acceso per la prima volta.

Ogni volta che si preme " ∧ " e " ∨ ",il valore cambia di 1%. Tenere premuto il pulsante per velocizzare l'operazione.

5.3.10 Visualizzazione della temperatura interna

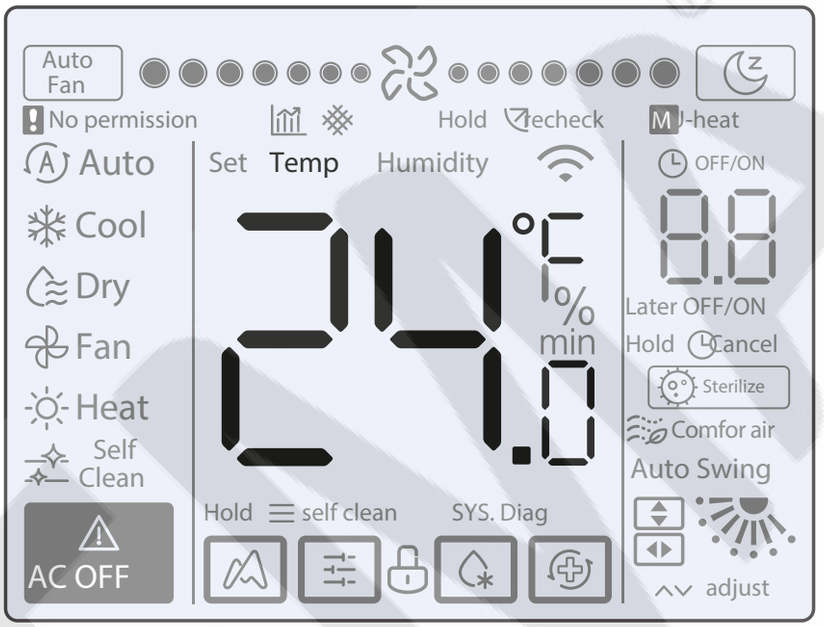

- Questa funzione può essere impostata tramite il comando a filo impostando il parametro C05 "se viene visualizzata la temperatura ambiente interna".
- Premere qualsiasi pulsante sul display per tornare alla pagina precedente

5.3.11 Funzioni del comando a filo principale/secondario

- Quando due comandi a filo controllano una unità interna allo stesso tempo (sistema 2-a-1), un comando dovrà essere Master, e l'altro sarà Slave.
- Il comando cablato principale a differenza del comando cablato secondario consente di impostare il Timer e i parametri IDU.

5.4 Richiesta di conflitto di modalità

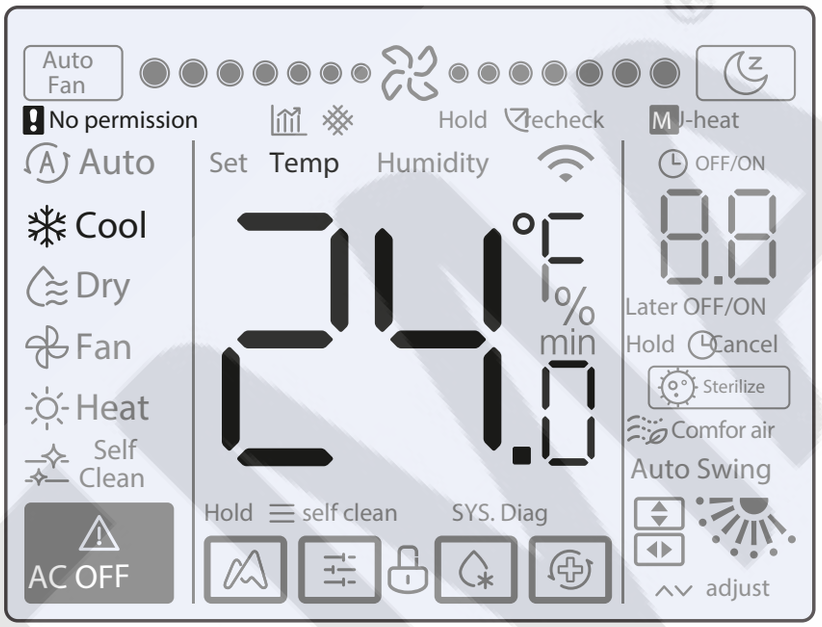

Quando l'unità interna rileva un conflitto di modalità, l'icona "No permission " lampeggia con la modalità corrente.

5.5 Messa in servizio del progetto

5.5.1 Ripristinare le impostazioni di fabbrica

- Premere " ", " " e " " allo stesso tempo per 5 secondi è possibile riavviare e ripristinare le impostazioni dei parametri del comando a filo.

5.5.2 Identificazione automatica dei modelli

- Il comando cablato può identificare automaticamente il modello dell'IDU, in base al quale il comando cablato aggiorna automaticamente le informazioni, come la condizione di controllo a campione e il codice di errore dell'IDU.

5.5.3 Interrogazione indirizzo IDU

- Se l'unità interna non ha indirizzo, il comando a filo visualizzerà l'errore U38.
- Tenere premuto "∧ " e "🕒 " allo stesso tempo per 2s per entrare nell'interfaccia di richiesta dell'indirizzo IDU. Premere "🕒 " per uscire.
- Una volta che ci si trova nella pagina di richiesta dell'indirizzo, il comando a filo visualizza l'indirizzo corrente se l'unità interna ha un indirizzo.
- Gli indirizzi possono essere impostati per consentire il controllo di una IDU da parte di 1 o 2 comandi (possono essere impostati con il principale, non con qualsiasi secondario). Tenere premuto "🕒" e "∧" per 5s per entreare nella richiesta di indirizzo IDU e nell'interfaccia delle impostazioni. Poi premere "↗" e il numero delle aree iniziano a lampeggiare. Premere "∧" e "∨" per cambiare l'indirizzo e premere "↗" per confermare i cambiamenti. Il comando uscirà automaticamente dalla pagina della impostazione dell'indirizzo se non viene eseguita una operazione per 60s, o premere "🕒" per uscire.

i INFORMAZIONE

Nella richiesta dell'indirizzo e nello stato di impostazione, il comando cablato non risponde né inoltra alcun segnale di controllo remoto.

5.5.4 Impostazioni dei parametri del comando a filo

- I parametri possono essere impostati nello stato di accensione o di spegnimento.
- Premere " ◹ " e " ≡ " per 3s per accedere all'interfaccia di impostazione dei parametri.
- Dopo essere entrato nell'interfaccia, l'UDO visualizza u00 l'IDU visualizza n00-n63, e il comando visualizza CC. Premere " ∧ " e " ∨ " per cambiare il codice del parametro. Impostare i parametri in base alla tabella delle impostazioni dei parametri. Premere "Swing" per accedere all'interfaccia di impostazione dei parametri. Poi premere " ∧ " e " ∨ " per cambiare i valori e premere " ◹ " per salvare.
- Premere " ◷ " per tornare alla pagina precedente fino ad uscire della impostazioni dei parametri o uscire dall'intefaccia dopo 60s senza nessuna operazione.
- Quando si trova nella pagina dei parametri, il comando a filo non risponde a nessun segnale del telecomando.

- Quando si trova nella pagina dei parametri, la modalità, la velocità della ventola e i pulsanti di commutazione non sono validi.
- Il parametro C14 permette di tornare alla schermata iniziale premendo "".

IDEMA Climatizzatori d'aria

Parametro Codice	Nome Parametro	Intervallo Parametro	Valore default	Osservazioni
C00	Impostazione del comando cablato principale e secondario	0 indica il comando cablato principale e 1 indica il comando cablato secondario	0	Se 2 comandi cablati controllano un IDU, gli indirizzi per 2 comandi cablati devono essere diversi. Non è consentito impostare i parametri IDU tramite il comando cablato secondario (indirizzo 1), ma è possibile impostare il comando cablato.
C01	Solo freddo/ impostazione di freddo e caldo	00: Freddo e Caldo 01: Solo Freddo	00	La modalità Caldo non è disponibile solo nell'impostazione di Freddo.
C02	Imp. funzione memoria di interruzione alimentazione per comando cablato	00: Nessuno 01: Disponibile	00	Per un comando cablato bidirezionale, questo parametro viene utilizzato per memorizzare lo stato di Follow Me.
C03	Ricordare agli utenti di pulire il filtro sul comando cablato	00/01/02/03/04	01	00: Nessun promemoria per pulire il filtro 01: 500h, 02: 1000h 03: 2500h 04: 5000h
C04	Imp. per ricevitore a infrarossi del comando cablato	00: Disabilitato 01: Abilitate	01	Quando "Disattiva il ricevitore infrarossi del comando cablato" è attivo, il comando non può ricevere il segnale del telecomando.
C05	Se viene visualizzata la temp. amb. interna	00: No 01: Sì	00	
C06	Indicatore LED del comando cablato	00: Off 01: On	01	Quando è acceso, l'indicatore LED mostra lo stato on/off dell'unità interna. Quando è spento, l'indicatore LED è spento.
C07	Correzione della temperatura del Follow Me del comando cablato	-5.0 a 5.0°C	Celsius: -1.0	Nota: Precisione di 0.5°C.
C08	Limite inferiore della temp. di raffr.	16°C a 30°C	V8 IDU e 3rd gen. IDU: 16°C FAPU: 13°C AHUKit: 10°C	
C09	Limite superiore della temp. di raffr.	16°C a 30°C	30°C	

Parametro Codice	Nome Parametro	Intervallo Parametro	Valore default	Osservazioni
C10	Limite inferiore della temp. di riscald.	17°C a 30°C	V8 IDU e 3a gen. IDU: 17°C FAPU: 13°C AHUKit: 10°C	
C11	Limite superiore della temp. di riscald.	16°C a 30°C	30°C	
C12	Imp. sul display 0.5°C	00/01	01	00: No 01: Sì
C13	Impo. spia pulsante del comando cablato	00/01	01	00: Off 01: On
C14	Invia i parametri di configurazione memorizzati nel comando cablato all'IDU con un clic	00/01/02/03/04	01	I parametri di configurazione più recenti memorizzati nel comando cablato verranno modificati dopo l'accensione per 2 ore o dopo la modifica dei parametri di configurazione del comando cablato. Nota: 1: applicabile ad uno scenario uno-a-uno 2: solo per IDU di 2a generazione
C15	Cicalino del comando cablato	00/01	01	00: No 01: Sì
C16	Tempo della retroilluminazione	00/01/02	00	00: 15s 01: 30s 02: 60s
C17	Se l'attenuazione dell'eff. energ. viene visualizzata quando è spento	00/01	00	00: No 01: Sì
C18	Se il blocco del filtro IDU viene visualizzato allo spegnimento	00/01	00	00: No 01: Sì
C19	Selezione temp. T1	F0/F1/F2/F3/...#IDU	F1	F0: sensore di tem. IDU T1 F1: Follow Me, #IDU (IDU collegata al sistema, itervallo da 0 a 63) (Nota: Il comando cablato secondario non risponde al Follow Me F2: Secondo sensore di temp. (riservato) F3: Sensore terra (riservato)

5.5.5 Impostazione parametri IDU (IDU di 2a generazione)

Parametro Codice	Nome Parametro	Intervallo Parametro	Valore default	Osservazioni
N00	Imp. pressione statica IDU	Livello di pressione statica IDU: 00/01/02/03/04/05/06/07/08/09/~/19/FF	02	L'IDU imposta la pressione statica corrispondente selezionata (unità VRF: scheda principale DIP di IDU; altri modelli: riservata)
N01	Imp. funzione memoria interruzione alimentazione IDU	00/01	01	00: Nessuno 01: Disponibile
N02	Imp. oscillazione su/giù IDU	00/01	01	00: Nessuno 01: Disponibile
N03	Imp. oscillazione destra/sinistra IDU	00/01	01	00: Nessuno 01: Disponibile
N04	Se il display visualizza il segnale di controllo remoto dell'IDU	00/01	01	00: Sì 01: No
N05	Cicalino dell'IDU	00/01	01	00: No 01: Sì
N06	Impostazione luce (display)	00/01	01	00: Off 01: On
N07	Unità temperatura	00/01	00	00: Celsius 01: Fahrenheit
N08	Intervallo di tempo di cambio modalità in modalità automatica (min)	00/01/02/03	00	00: 15min 01: 30min 02: 60min 03: 90min
N10	Se l'IDU ha un riscaldatore ausiliario	00/01	01	00: Nessuno 01: Disponibile
N11	Imp. il valore della temp. esterna quando il riscaldatore ausiliario è acceso	-5 a 20°C	15°C	Nota: Precisione di 1°C.

Parametro Codice	Nome Parametro	Intervallo Parametro	Valore default	Osservazioni
N16	Riscaldatore ausiliario on/off	00/01/02	00	00: Auto 01: On forzato 02: Off forzato
N17	Imp. della temp. di prevenzione del tiraggio a freddo dell'IDU	00/01/02/03/FF	00	IDU comuni: 00: 15°C, 01: 20°C, 02: 24°C, 03: 26°C, FF: scheda principale DIP dell'IDU FAPU: 00: 14°C, 01: 12°C, 02: 16°C, 03: 18°C, FF: riservato
N20	Impostazione della velocità della ventola in modalità standby di riscaldamento	0/1/14	0	0: Termico 1: Velocità 1 14: Velocità ventola prima dello stanby
N21	Temppo per fermare la ventialzione dell'IDU (Termico)	00/01/02/03/04/FF	01	00: Ventilazione on 01: 4min 02: 8 min 03: 12 min 04: 16 min FF: scheda principale DIP dell'IDU
N22	Selezione dell'apertura EXV durante lo standby di riscaldamento	00/01/02	01	00: 56P 01: 72P 02: 0P FF: scheda principale DIP dell'IDU
N23	Differenza di temperatura di ritorno del raffreddamento	00/01/02/03/04	00	00: 1°C 01: 2°C 02: 0.5°C 03: 1.5°C 04: 2.5°C

Parametro Codice	Nome Parametro	Intervallo Parametro	Valore default	Osservazioni
N25	Compesazione della temp. di riscaldamento dell'IDU	00/01/02/03/04	00	Unità VRF: 00: 6°C, 01: 2°C, 02: 4°C, 03: 6°C, 04: 0°C, FF: scheda principale DIP dell'IDU Unità split: 00: 6°C, 01: 2°C, 02: 4°C, 03: 8°C, 04: 0°C, FF: riservato Unità Mini VRF: 00: 6°C, 01: 2°C, 02: 4°C, 03: 8°C, 04: 0°C, FF: riservato Nota: Il comando cablato invia solo livelli di velocità diversi dai valori all'IDU
N26	Compesazione della temp. di raffreddamento dell'IDU	00/01/02/03/04/FF	00	Unità VRF: 00/01/FF, 00: 0°C, 01: 2°C, FF: scheda principale DIP dell'IDU Unità split: 00/01/02/03/FF, 00: °C, 01: 1°C, 02: 2°C, 03: 3°C, FF: riservato Unità Mini VRF: 00/01/02/03/04/FF, 00: 0°C, 01: 1°C, 02: 2°C, 03: 3°C, 04: -1°C, FF: riservato Nota: Il comando cablato invia solo livelli di velocità diversi dai valori all'IDU
N28	Limite superiore velocità autom. ventola in mod. raffreddamento	4/5/6/7	5	4: Velocità 4 5: Velocità 5 6: Velocità 6 7: Velocità 7
N29	Limite superiore velocità autom. ventola in mod. riscaldamento	4/5/6/7	6	4: Velocità 4 5: Velocità 5 6: Velocità 6 7: Velocità 7
N30	Selezione flusso aria costante	00/01	01	00: Velocità costante 01: Flusso aria costante
N42	Imp. funzione di sterilizzazione	00/01	00	00: No funz. sterilizzazione (default) 01: Disinfezione al Plasma
N43	Impostazione sterilizzazione	01/02	02	01: On 02: Off

Parametro Codice	Nome Parametro	Intervallo Parametro	Valore default	Osservazioni
N44	Impostazione mod. silenziosa	00/01	00	00: Off 01: On
N45	ECO	00/01	01	00: Off 01: On
N46	Tempo di asciugatura autopulente	0/1/2/3	0	0: 10 min 1: 20 min 2: 30 min 3: 40 min
N57	Fattore di regolazione velocità ventola in loco	00/01	00	00: 1 01: 1.1
N58	Rilevamento iniziale pressione statica	00/01	00	00: Non resettato 01: Resettato
N61	Contatto aria fresca 1			Funzione IDU 2a generazione
N62	Contatto aria fresca 2			Funzione IDU 2a generazione
N63	Contatto aria fresca 3			Funzione IDU 2a generazione

5.5.6 Impostazione parametri IDU (V8 IDU e 3a generazione IDU)

Parametro Codice	Nome Parametro	Intervallo Parametro	Valore default	Osservazioni
N00	Imp. pressione statica IDU	Livello di pressione satica IDU: 00/01/02/03/04/05/06/07/08/09/~/19	02	L'IDU imposta la pressione statica corrispondente selezionata (unità VRF: scheda principale DIP di IDU; altri modelli: riservata)
N01	Imp. funzione memoria interruzione alimentazione IDU	00/01	01	00: Nessuno 01: Disponibile

Parametro Codice	Nome Parametro	Intervallo Parametro	Valore default	Osservazioni
N02	Imp. oscillazione su/giù IDU	00/01/02/03/04	01	00: Nessuno 01: Disponibile 02/03: Riservato 04: Q4/Qmin quattro prese d'aria Nota: l'IDU può identificare autom. l'oscillazione su/giù, quindi questa funzione non è valida
N03	Imp. oscillazione destra/sinistra IDU	00/01	01	00: Nessuno 01: Disponibile Nota: l'IDU può identificare autom. l'oscillazione destra/sinistra, quindi questa funzione non è valida
N04	Se il display visualizza il segnale di controllo remoto dell'IDU	00/01	00	00: Sì 01: No
N05	Cicalino dell'IDU	00/01/02	02	00: No 01: Sì 02: Solo controllo remoto
N06	Impostazione luce (display)	00/01	01	00: Off 01: On
N07	Unità temperatura	00/01	00	00: Celsius 01: Fahrenheit
N08	Intervallo di tempo di cambio modalità in modalità automatica (min)	00/01/02/03	00	00: 15min 01: 30min 02: 60min 03: 90min
N11	Imp. il valore della temp. esterna quando il riscaldatore ausiliario è acceso	-25°C a 0°C	0°C	Nota: Precisione di 1°C.
N12	Temp. interna quando il riscaldatore ausiliario è acceso	10°C a 30°C	24°C	(Precisione di 1°C)

Parametro Codice	Nome Parametro	Intervallo Parametro	Valore default	Osservazioni
N13	Diff. di temp. T1 quando riscaldatore ausiliario è acceso	0-7	4	0-7 indica 0 - 7°C (Precisione di 1°C)
N14	Diff. di temp. T1 quando riscaldatore ausiliario è spento	0-10	6	0-10 indica -4 - 6°C (Precisione di 1°C)
N15	Riscaldatore ausiliario da solo	00/01	00	00: No 01: Sì
N16	Riscaldatore ausiliario on/off	00/01/02	00	00: Auto 01: On forzato 02: Off forzato
N17	Imp. della temp. di prevenzione del tiraggio a freddo dell'IDU	00/01/02/03/04	00	IDU comuni: 00: 15, 01: 20, 02: 24, 03: 26, 04: anti aria fredda invalido FAPU: 00: 14, 01: 12, 02: 16, 03: 18, 04: anti aria fredda invalido Unità fancoil: 00: 32°C, 01: 34°C, 02: 36°C, 03: 38°C, 04: anti aria fredda invalido, temperatura di ingresso acqua
N18	Impostazione della velocità della ventola in modalità standby di raffreddamento	00/01/02/03/04/05/06/07/14	01	00: Velocità 1 01: Velocità 1 02: Velocità 2 03: Velocità 3 04: Velocità 4 05: Velocità 5 06: Velocità 6 07: Velocità 7 14: Velocità ventola prima dello stanby
N19	Intervallo di standby velocità della ventola L1 in modalità deumidificazione	00/01/02/03	01	00: Ventilazione off 01: L1 02: L2 03: Velocità 1

Parametro Codice	Nome Parametro	Intervallo Parametro	Valore default	Osservazioni
N20	Impostazione della velocità della ventola in modalità standby di riscaldamento	0/1/14	0	0: Termico 1: Velocità 1 14: Velocità 1, Visualizzazione velocità ventola dal comando prima di passare in modalità standby
N21	Temppo per fermare la ventialzione dell'IDU (Termico)	01/02/03/04	01	01: 4min 02: 8min 03: 12min 04: 16min
N22	Selezione dell'apertura EXV durante lo standby di riscaldamento	00/01/02/14	14	00: 224P 01: 288P 02: 0P 14: Regolazione automatica
N23	Differenza di temperatura di ritorno del raffreddamento	00/01/02/03/04	00	00: 1°C 01: 2°C 02: 0.5°C 03: 1.5°C 04: 2.5°C
N24	Differenza di temperatura di ritorno del riscaldamento	00/01/02/03/04	00	00: 1°C 01: 2°C 02: 0.5°C 03: 1.5°C 04: 2.5°C
N25	Compesazione della temp. di riscaldamento dell'IDU	00/01/02/03/04	00	00: 6°C 01: 2°C 02: 4°C 03: 8°C 04: 0°C

IDEA® Climatizzatori d'aria

Parametro Codice	Nome Parametro	Intervallo Parametro	Valore default	Osservazioni
N26	Compesazione della temp. di raffreddamento dell'IDU	00/01/02/03/04	00	00: 0°C 01: 1°C 02: 2°C 03: 3°C 04: -1°C
N27	Diminuzione massima della temp. interna D3 in modalità deumidificazione	00/01/02/03/04	01	00: 03 01: 04 02: 05 03: 06 04: 07
N28	Compesazione della temp. di raffreddamento dell'IDU	4/5/6/7	5	4: Velocità 4 5: Velocità 5 6: Velocità 6 7: Velocità 7
N29	Compesazione della temp. di riscaldamento dell'IDU	4/5/6/7	5	4: Velocità 4 5: Velocità 5 6: Velocità 6 7: Velocità 7
N30	Impostazione flusso aria costante	00/01	01	00: Velocità costante 01: Flusso aria costante
N31	Impostazione del soffitto alto	00/01/02	00	Imposta altezza IDU, 00: 3m 01: 4m 02: 4.5m
N32	Q4/Q4min imp. uscita aria 1	00/01	00	00 - Controllo libero 01 - Off
N33	Q4/Q4min imp. uscita aria 2	00/01	00	00 - Controllo libero 01 - Off
N34	Q4/Q4min imp. uscita aria 3	00/01	00	00 - Controllo libero 01 - Off

Parametro Codice	Nome Parametro	Intervallo Parametro	Valore default	Osservazioni
N35	Q4/Q4min imp. uscita aria 4	00/01	00	00 - Controllo libero 01 - Off
N36	Per IDU solo raffreddamento	00/01	00	00: Raffreddamento e riscaldamento 01: Solo raffreddamento
N37	Uno-a-più comando cablato abilitato	00/01	00	00: No 01: Sì
N38	Impostazione della funzione on/off a lunga distanza	00/01	00	00: IDU spenta quando chiuso 01: IDU spenta quando chiuso Nota: Quando si spegne IDU tramite porta on/off a lungo distanza, il comando per IDU V8 e IDU 3a generazione mostrerà d6
N39	Impostazione del tempo di ritardo (utilizzo della porta di on/off a lunga distanza per disattivare l'IDU)	00/01/…/06	00	00 - Nessun ritardo 01 - 1min di ritardo 02 - 2min 03 - 3min 04 - 4min 05 - 5min 06 - 10min
N40	Imp. funz. allarme a lunga distanza	00/01	00	00: Allarme quando chiuso 01: Allarme quando aperto
N41	Imp. modalità di raffr. più veloce	00/01	00	00: Off 01: On
N42	Funzione di sterilizzazione	00/01	00	00: No funz. sterilizzazione (default) 01: Disinfezione al Plasma
N43	Impostazione di sterilizzazione	00/01/02	00	00: On automatico 01: On forzato 02: Off forzato
N44	Impostazione mod. silenziosa	00/01	00	00: Off 01: On
N45	ECO	00/01	01	00: Off 01: On

Parametro Codice	Nome Parametro	Intervallo Parametro	Valore default	Osservazioni
N46	Tempo di asciugatura autopulente	0/1/2/3	0	0: 10 min 1: 20 min 2: 30 min 3: 40 min
N47	Durata di funz. della ventola a prova di muffa (spegnimento in modalità raffr./ deumidificazione, tranne spegnimento a causa di guasti)	00/01/02/03	00	00 - Invalido (default) 01 - 60s 02 - 90s 03 - 120s
N48	A prova di sporco per soffitto	00/01	00	00: Invalido 01: Valido
N49	A prova di condensa	00/01	00	00: Invalido 01: Valido
N50	Sensore di presenza	00/01/02	00	00: Invalido 01: Utilizzato per regolare la temp. impostata quando non presidiato 02: Utilizzato per spegnere l'unità quando è incustodito
N51	Impostazione dell'intervallo di regolazione della temp. quando non presidiato	00/01/02/03/04/05	01	00: 15 min 01: 30 min 02: 45 min 03: 60 min 04: 90 min 05: 120 min
N52	Impostazione della regolazione massima della temp. quando non presidiata	00/01/02/03	01	00: 1°C 01: 2°C 02: 3°C 03: 4°C

Parametro Codice	Nome Parametro	Intervallo Parametro	Valore default	Osservazioni
N53	Arresto ritardato quando non presidiato	00/01/02/03/04/05	01	00: 15 min 01: 30 min 02: 45 min 03: 60 min 04: 90 min 05: 120 min
N54	Impostazione funzione ETA	00/01	01	00: Off 01: On
N55	Classe energetica dell'ETA di raffreddamento	00/01/02	00	00: Level 1 01: Level 2 02: Level 3
N56	Classe energetica dell'ETA di riscaldamento	00/01/02	00	00: Level 1 01: Level 2 02: Level 3
N57	Fattore di regolazione velocità ventola in loco	00/01/02/03/04/05/06	00	00: 1 01: 1.1 02: 1.05 03: 1.15 04: 0.95 05: 0.9 06: 0.85
N58	Rilevamento iniziale pressione statica	00/01	00	00: Non resettato 01: Resettato
N59	Terminazione filtro - imp. iniziale della pressione statica	00/01/…/19	00	00-10Pa/01-20Pa/02-30Pa ~19-200Pa
N60	Temp. ambiente quando il preriscaldamento è attivato	00/01/02	02	00: 5°C 01: 0°C 02: (-5)°C
N61	Contatto aria fresca 1			Funzione IDU 2a generazione

Parametro Codice	Nome Parametro	Intervallo Parametro	Valore default	Osservazioni
N62	Contatto aria fresca 2			Funzione IDU 2a generazione
N63	Contatto aria fresca 3			Funzione IDU 2a generazione
N64	Valvola abilitata/ disattivata al momento del riscaldamento. Selezione del riscaldatore ausiliario	00/01	00	00: Valvola abilitata al momento del riscald. 01: Valvola disabilitata al momento del riscald. Nota: Applicabile solo alle unità fancoil
N65	Impostare la temp. dell'aria calda per il raffreddamento IDU [temperatura dell'aria calda dell'unità fancoil della vecchia piattaforma]	00/01/02/03/04	00	Unità fancoil: 00: 0°C 01: -2°C 02: -4°C 03: -6°C 04: Anti aria calda invalido (temp. ingresso acqua - temp. ambiente interno)
N66	Auto deumidificazione	00/01	00	00: Invalido (default) 01: Valido Nota: Applicabile funzionamento in raffreddamento in modalità di raffreddamento o in modalità automatica
N67	Obbiettivo umidità relativa di Auto deumificazione	00/01/02/03/04/05/06	02	00: 40%, 01: 45%, 02: 50% (default), 03: 55%, 04: 60%, 05: 65%, 06: 70%
N68				

5.5.7 Impostazioni dei parametri per ODU

Parametro Codice	Nome Parametro	Intervallo Parametro	Valore default	Osservazioni
U0	Classe energetica ODU	40-100%, every 1%	100%	
U1	Livello silenzio ODU	00/01/…/14	00	Livello 0-14
U2	VIP indirizzo unità interna	0~63	0xFF	
U3	Riscald. e fornitura d'aria abilitato contemporaneamente	00/01	00	00: Off 01: On

i INFORMAZIONE

Le impostazioni dei parametri del comando principale e secondario sono reciprocamente indipendenti e non si influenzano a vicenda. I parametri di IDU e ODU non possono essere impostati tramite il comando secondario.

5.5.8 Operazioni di interrogazione del controller cablato

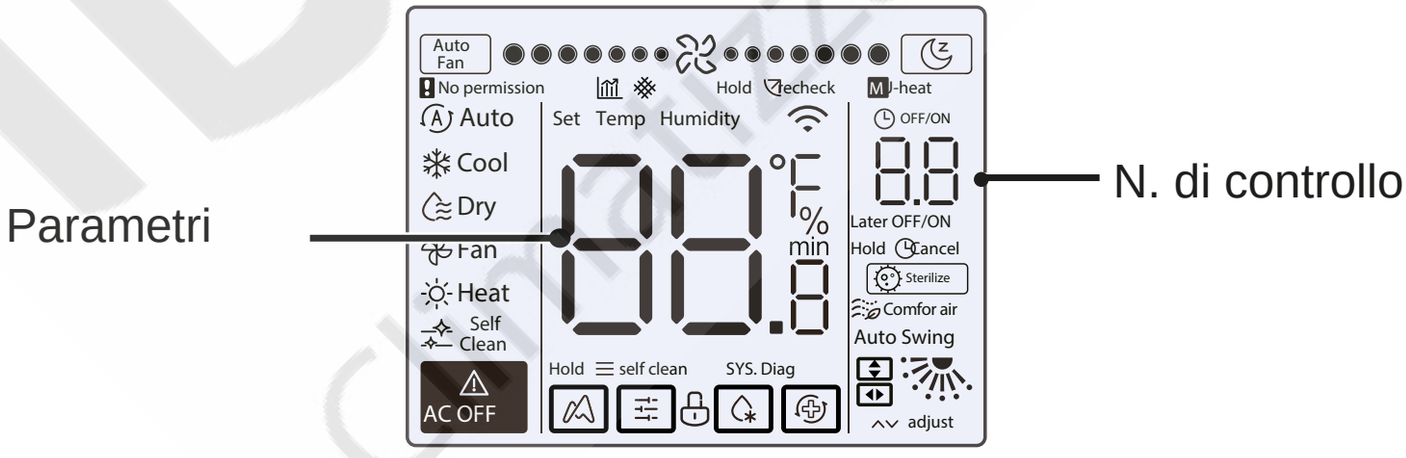

- Nella schermata iniziale, tieni premuto " ☰ " e " ∧ " allo stesso tempo per 2s per accedere all'interfaccia di richiesta, e u00-u03 indica ODU, n00-n63 indica IDUs, e CC indica il comando cablato. Premere " ∧ " e " ∨ " per cambiare il codice del parametro. Premere "Swing" per accedere alla pagina di richiesta.
- Premere " ◷ " per uscire dalla pagina di richiesta. La pagina si chiude automaticamente se non si preme nessun pulsante per i successivi 60s.
- Premere " ∧ " o " ∨ " per ricercare i parametri, e i parametri possono essere interrogati ciclicamente.
- Nella parte superiore della pagina di interrogazione, l'"Area temporizzazione" visualizza il n. di serie della lista di controllo e l'"Area temperatura" visualizza i parametri della lista di controllo.
- Le informazioni sulle ricerche dell'elenco di controllo sono elencate come segue: le informazioni possono variare a seconda del modello dell'unità. L'elenco di controllo dei parametri si applica alle unità VRF e mini VRF V6 (incluse IDU e ODU), inverter split V6 (incluse IDU e ODU), nonché IDU e ODU solo V8.

Controllare il contenuto della lista:

1. Interrogazione dell'indirizzo del comando cablato

Parametro codice	Nome parametro	Osservazioni
1	Ricerca di indirizzi IDU attivi per comando (uno-a-più)	Ogni indirizzo viene visualizzato per 1,5 secondi. Gli indirizzi vengono visualizzati in alternativa. Per cancellare gli indirizzi cronologici, ripristinare le impostazioni di fabbrica del controller cablato.
2	Ricerca storica di indirizzi IDU per comando (uno-a-più)	
3	Versione programma comando cablato n.	

2. Lista di controllo per IDU di 2a generazione

1	check list IDU 2a generazione	Indirizzo IDU	Indirizzo IDU	Indirizzo IDU (00)
2		Capacità HP IDU	Capacità HP IDU	Capacità IDU (kW)
3		Indirizzo di rete dell'unità interna	Indirizzo di rete dell'unità interna	Indirizzo di rete IDU (00)
4		Temp. attuale impostata Ts	Temp. attuale impostata Ts	Temp. corrente impostata
5		Temp. attuale interna T1	Temp. attuale interna T1	Temp. ambiente interno T1
6		Temp. attuale interna T2	Temp. attuale interna T2	Temp. tubazione interna T2
7		Temp. attuale interna T2A	Temp. attuale interna T2A	--
8		Temp. attuale interna T2B	Temp. attuale interna T2B	--
9		Temperatura FAPU, Ta	Temperatura FAPU, Ta	--
10		Temp. scarico compressore	Temp. scarico compressore	Temp. scarico compressore
11		Superriscaldamento target	Superriscaldamento target	--
12		Apertura EXV (effettiva/8)	Apertura EXV (effettiva/8)	--
13		Versione software n..	Versione software n..	Versione software n.
14		Codice di errore	Codice di errore	Codice di errore

3. Lista di controllo IDU V8 e IDU di 3a generazione

No.	Contenuto Visualizzato	No.	Contenuto Visualizzato
1	Indirizzo IDU	11	Umidità attaule interna RH
2	Capacità HP IDU	12	Temp. effettiva aria fresca unità trattamento aria TA
3	Temp. attuale impostata Ts	13	Temperatura tubo soffiaggio aria
4	Temp. corrente impostata Ts	14	Temp. scarico compressore
5	Temp. attuale interna T1	15	Superriscaldamento target
6	Temp. interna modificata T1_modify	16	Apertura EXV (apertura effettiva/8)
7	T2 Temp. intermedia scambiatore di calore	17	Versione software n.
8	T2A Temp. lato liquido scambiatore di calore	18	Storico codici di errori (recenti)
9	T2B Temp. lato gas scambiatore di calore	19	Storico codici di errori (sub-recente)
10	Umidità attuale impostata RHs	20	[———] viene visualizzato

4. Lista di controllo ODU

Display	Unità V6 VRF	V6 mini VRF unit	Inverter split	Unità V8 VRF	Description
1	Indirizzo ODU	Indirizzo ODU	Indirizzo ODU (00) Capacità unità	Indirizzo ODU	0 a 3
2	Capacità unità	Capacità unità	Numero di ODU	Capacità unità	Unità: HP
3	Numero di ODU	Numero di ODU		Quantità ODU	1 a 4
4	--	--	--	Imp. quantita IDU	
5	Domanda di capacità ODU	Domanda di capacità ODU	Target carico ODU	Domanda di capacità ODU	Viene visualizzato solo sull'unità master, mentre la slave 0.
6	Frequenza compressore 1	Frequenza compressore 1	Frequenza di funzionamento	Frequanza attuale compressore 1	Frequenza attuale
7	Frequenza compressore 2	--	--	Frequenza attuale compressore 2	Frequenza attuale

Display	Unità V6 VRF	V6 mini VRF unit	Inverter split	Unità V8 VRF	Description
8	Modalità di funzionamento	Modalità di funzionamento	Modalità di funzionamento	Modalità di funzionamento	0: Off 2: Freddo 3: Caldo 5: Freddo ibrido 6: Caldo ibrido
9	Priorità modalità	Priorità modalità	--	--	
10	Velocità della ventola DC A/A1	Funzionamento velocità della ventola	Velocità di funzionamento della ventola DC	Velocità ventola 1	Velocità ventola
11	Velocità della ventola DC B/B1			Velocità ventola 2	Velocità ventola
12	T2 temp. media (corretto)	T2 temp. media (corretto)	Temperatura interna tubo	T2 media	Temp. attuale
13	T2B temp. media (corretto)	T2B temp. media (corretto)	Temperatura interna tubo	T2B media	Temp. attuale
14	T3 temp. tubo condensatore	T3 temp. tubo	Temperatura esterna tubo T3	T3	Temp. attuale
15	T4 temp. ambiente	T4 temp. ambiente	Temp. ambiente esterno	T4	Temp. attuale
16	--	--	--	T5	Temp. attuale
17	T6A temp. ingresso scambiatore calore a piastre	--	--	T6A	Temp. attuale
18	T6B temp. uscita scambiatore calore a piastre	--	--	T6B	Temp. attuale
19	Compressore inverter A temperatura di mandata	T5 temperatura di scarico	Temperatura di scarico	T7C1	Temp. attuale
20	Compressore inverter B temperatura di mandata	--	--	T7C2	Temp. attuale
21	--	--	--	T71	Temp. attuale
22	--	--	--	T72	Temp. attuale

IDEA Climatizzatori d'aria

Display	Unità V6 VRF	V6 mini VRF unit	Inverter split	Unità V8 VRF	Description
23	--	--	--	T8	Temp. attuale
24	Tf1 temp. modulo inverter A	Tf temperatura modulo	--	Ntc	Temp. attuale
25	Tf2 temp. modulo inverter B (riservato)	--	--		
26	--	--	--	T9	Temp. attuale
27	--	TL temperatura tubo raffred. refrigerante	--	TL	Temp. attuale
28	Grado surriscaldamento di scarico del sistema	--	--	Scarico grado surriscaldamento	Temp. attuale
29	--	--	--	Corrente primaria	
30	Corrente compressore inverter A	Valore corrente attuale	Corrente attuale	Corrente compressore 1	Corrente attuale
31	Corrente compressore inverter B	--	--	Corrente compressore 2	
32	Apertura valvola di espansione elettronica A	Apertura EXV	Apertura valvola di espansione	Apertura EXVA	Unità V6 VRF: apertura = Valore visualizz. × 4 Unità V6 mini VRF: apertura = valore visualizz. × 8 Inverter split: apertura = valore visualizz. × 8 Unità V8 VRF: apertura = valore visualizz. × 24
33	Apertura valvola di espansione elettronica B	--	--	Apertura EXVB	
34	Apertura valvola di espansione elettronica C	--	--	Apertura EXVC	Apertura = Valore visualizzato × 4
35	--	--	--	Apertura EXVD	
36	Alta pressione del sistema	--	--	Alta pressione	Pressione = Valore visualizzato / 100
37	Basso pressione del sistema (riservato)	--	--	Bassa pressione	Pressione = Valore visualizzato / 100
38	--	--	--	Quantità IDU attive	/

Display	Unità V6 VRF	V6 mini VRF unit	Inverter split	Unità V8 VRF	Description
39	Numero di unità interne in esecuzione (nel caso di indirizzi virtuali, questo è il numero di unità con gli indirizzi virtuali inclusi)	Quantià IDU funzionanti	Quantià IDU funzionanti	Quantià IDU funzionanti	Quantità attuale
40	VIP indirizzo IDU	VIP indirizzo IDU	Standby	/	
41	--	--	--	Stato scambiatore di calore	0: Scambiatore off
	--	--	--		1: C1
	--	--	--		2: Pompa di calore D2 recupero calore D1
	--	--	--		
	--	--	--		3: E1
	--	--	--		4: F1
42	--	--	--	Stato di avvio del sistema	2-4: Controllo avvio
	--	--	--		6: Controllo PI
43	--	--	--	Impostazione silenziosa	0-3: Notte tranquilla
	--	--	--		1- Notte tranquilla 4
	--	--	--		4: Non sileziosa
	--	--	--		8: Silenziosa
	--	--	--		10: Extra silenziosa
44	--	--	--	Impostazione pressione statica	0: 0Pa
	--	--	--		1: 20Pa
	--	--	--		2: 40Pa
	--	--	--		3: 60Pa
	--	--	--		4: 80Pa
	--	--	--		Temperatura attuale
45	--	--	--	TES	Valore visualizz. - 25
46	--	--	--	TCS	Voltaggio attuale = Valore visualizz. × 10
47	--	--	--	Voltaggio DC	

Display	Unità V6 VRF	V6 mini VRF unit	Inverter split	Unità V8 VRF	Description
48	--	--	--	Voltaggio AC	Voltaggio attuale = Valore visualizzato × 2
49	--	--	--	Blocco ODU	0 a 10
50	Versione programma n.	Versione programma n.	--	Versione software	
51	Ultimo malfunzionamento	Ultimo errore o codice di protezione	--	Ultimo malfunzionamento	

IDEMA® Climatizzatori d'aria

5.5.9 Visualizzazione errori

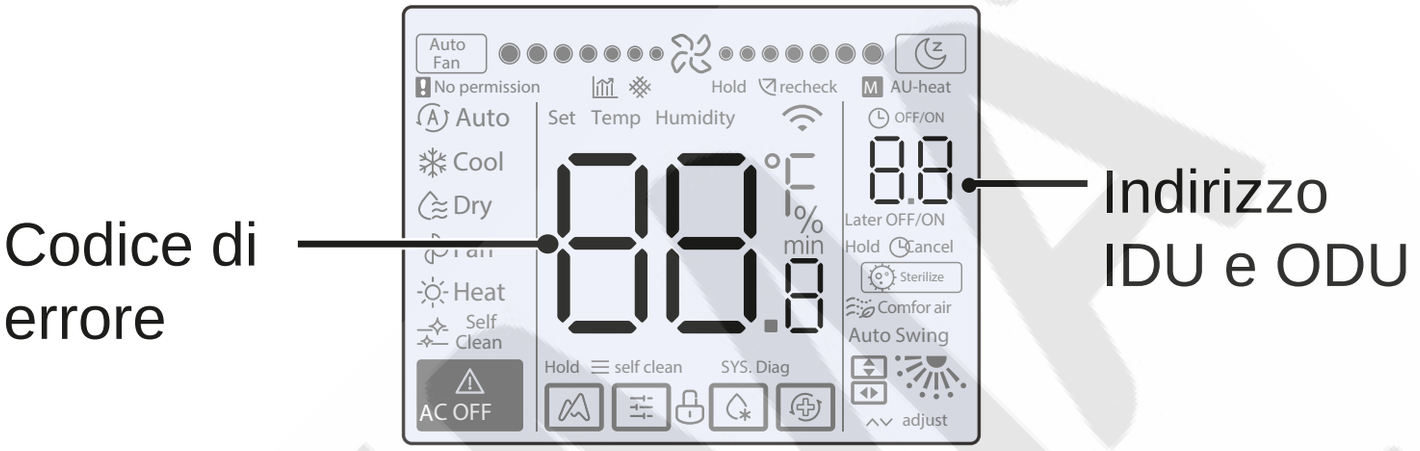

- Quando l'unità interna o esterna si guasta, il display LCD del comando a filo visualizza l'indirizzo dell'unità guasta nell'area di visualizzazione del Timer e il codice di errore nell'area di visualizzazione dell'impostazione della temperatura.
- Notificare al distributore il codice di errore. Non smontare, modificare o riparare l'IDU senza autorizzazione.

Spiegazione del codice e dell'errore sul comando a filo.

Cod.	Spiegazione
C51	Errore di comunicazione tra l'unità interna e il comando a filo
C76	Errore di comunicazione del controllo del filo master-slave
E31	Guasto del sensore di temperatura del comando a filo

- Per la spiegazione del codice e degli errori relativi a IDU e ODU, fare riferimento al manuale di istruzioni di IDU e ODU.

16117100A23656 V1.0

Importer:
IDEMA CLIMA S.R.L
S.S. DEI GIOVI 31
22070 VERTEMATE CON MINOPRIO (CO) -ITALIA-
WWW.IDEMACLIMA.IT
MADE IN P.R.C.