IDEMA®

Climatizzatori d'aria

ww.idemaclima.it

REV.0
MAGGIO 2026

Linea Residenziale | **MULTI SPLIT**

MIT/MIZ-R32

INDICE GENERALE

LINEA RESIDENZIALE

MULTI SPLIT R32 - UNITÀ ESTERNE SERIE MIT-R32 2
- UNITÀ ESTERNE 2
- COMBINAZIONI 2
- DATI TECNICI 3
- TABELLE DI RESA 4

MULTI SPLIT R32 - UNITÀ ESTERNE SERIE MIZ-R32 6
- UNITÀ ESTERNE 6
- COMBINAZIONI 7
- DATI TECNICI 8
- TABELLE DI RESA 10

MULTI SPLIT R32 - UNITÀ INTERNE SERIE MIT-R32 22
- UNITÀ INTERNE (ELENCO) 22

MULTI SPLIT R32 - UNITÀ INTERNE SERIE MIZ-R32 23
- UNITÀ INTERNE (ELENCO) 23

MULTI SPLIT R32 - UNITÀ INTERNE SERIE MIT/MIZ-R32 24
- ISPT-R32 24
- ISAX-R32 25
- ISZZ-R32 26
- IQZZI-R32 cassetta 4 vie (600x600) 27
- IFZI-R32 console a pavimento 28
- IUZI-R32 soffitto/pavimento 29
- ITZI-R32 canalizzabile 30
- ITXI-R32 canalizzabile con inst. vert. e oriz. *NEW* 31

ACCESSORI 32

DIMENSIONALI 34

DISTRIBUZIONE DELL'ARIA

- COMPONENTI PER LA DISTRIBUZIONE 42
- COMPONENTI SISTEMA RADIO 43

CONDIZIONI GENERALI DI GARANZIA 44

VISITA IL SITO IDEMA® PER VISUALIZZARE I CATALOGHI E LE SCHEDE TECNICHE.

SERIE MIT

UNITÀ ESTERNE

RAFFRESCAMENTO A A+++ ↑ D

RISCALDAMENTO A A+++ ↑ D

MODELLI
2MIT-50-R32
3MIT-78-R32

UNITÀ ESTERNE AD ALTISSIMA EFFICIENZA PER SISTEMI MULTI SPLIT RESIDENZIALI DC INVERTER IN POMPA DI CALORE SERIE MIT-R32.

CODICE PRODOTTO	SISTEMA	IMMAGINE	ALIMENTAZIONE	CAPACITÀ (kW) ED EFFICIENZA				DETRAZIONI FISCALI	CONTO TERMICO	DIMENSIONI (mm)
				RAFFRED.	SEER	RISCALD.	SCOP			
2MIT-50-R32	DUAL SPLIT		MONOFASE	5.3	8.5 (A+++)	5.3	4.6 (A++)	√	√	890x342x673
3MIT-78-R32	TRIAL SPLIT		MONOFASE	7.9	8.5 (A+++)	8.2	4.6 (A++)	√	√	946x410x810

COMBINAZIONI

2MIT-50-R32	MONO SPLIT	DUAL SPLIT
	25	25+25
	35	25+35
	50	25+50
	-	35+35
	-	35+50

3MIT-78-R32	MONO SPLIT	DUAL SPLIT		TRIAL SPLIT	
	25	25+25	50+50	25+25+25	25+50+50
	35	25+35	-	25+25+35	35+35+35
	50	25+50	-	25+25+50	35+35+50
	-	35+35	-	25+35+35	35+50+50
	-	35+50	-	25+35+50	-

/	Btu/h	kW	U.I.
9	9000	2.6	25
12	12000	3.5	35
18	18000	5.0/5.3	50

Valore di SEER e SCOP misurato secondo la norma armonizzata EN14825. Regolamento UE N.206/2012. Le immagini dei prodotti sono da considerarsi come puramente indicative. Per maggiori informazioni far riferimento alle schede tecniche. Per la politica di continuo miglioramento dei prodotti perseguita da IDEMA®, le caratteristiche sopra riportate sono soggette a modifiche senza alcun obbligo di preavviso.

DATI TECNICI

IMMAGINE		U.E.		
CODICE PRODOTTO		U.E.	2MIT-50-R32	3MIT-78-R32
INCENTIVI E DETRAZIONI		DET. FISC.	√	√
		C.T.	√	√
Unità interne collegate			2 (DUAL SPLIT)	3 (TRIAL SPLIT)
Alimentazione elettrica		V/Ph/Hz	220-240V/1Ph/50Hz	220-240V/1Ph/50Hz
Raffreddamento (Min~Max)	Capacità	Btu/h	18000 (7000~18000)	27000 (7500~27000)
		kW	5.30 (2.05~5.30)	7.90 (2.20~7.90)
	Potenza assorbita nominale	W	1080 (250~1460)	1978 (260~2400)
	Corrente assorbita nominale	A	5.0 (2.1~6.5)	9.0 (2.2~10.8)
	EER	W/W	4.88	4.00
Riscaldamento (Min~Max)	Capacità	Btu/h	18000 (7000~18000)	28000 (7500~28000)
		kW	5.30 (2.05~5.30)	8.20 (2.20~8.20)
	Potenza assorbita nominale	W	1080 (250~1690)	2159 (260~2300)
	Corrente assorbita nominale	A	5.0 (2.1~7.5)	10.0 (2.2~10.5)
	COP	W/W	4.88	3.80
Indice di efficienza energetica stagionale in raffreddamento	Carico termico (PdesignC)	kW	5.30	7.90
	SEER	W/W	8.50	8.50
	Classe di efficienza energetica		A+++	A+++
	Consumo energetico annuo	kWh/a	218	325
Indice di efficienza energetica stagionale in riscaldamento (clima temperato)	Carico termico (PdesignH)	kW	4.30	6.00
	SCOP	W/W	4.60	4.60
	Classe di efficienza energetica		A++	A++
	Consumo energetico annuo	kWh/a	1309	1826
	Tbiv	°C	-7	-7
Temperatura limite di esercizio (Tol)		°C	-15	-15
Unità esterna	Dimensioni (LxPxA)	mm	890x342x673	946x410x810
	Imballo (LxPxA)	mm	1030x438x750	1090x500x885
	Peso netto/Peso lordo	Kg	45.0/48.5	61.0/66.0
Portata aria unità esterna (Max)		m^3/h	3000	4000
Livello pressione sonora unità esterna (Max)		dB(A)	59	62
Livello potenza sonora unità esterna		dB(A)	65	66
Refrigerante	Tipo		R32	R32
	GWP (effetto serra)		675	675
	Quantità caricata	Kg	1.50	2.10
	Valore CO_2	tCO_2	1.013	1.418
Tubazione frigorifera	Lato liquido	mm (inch)	2x Ø6.35 (2x 1/4")	3x Ø6.35 (3x 1/4")
	Lato gas	mm (inch)	2x Ø9.52 (2x 3/8")	2x Ø9.52+1x Ø12.7 (2x 3/8"+1x 1/2")
Lunghezza massima della singola tubazione		m	≤ 25	≤ 30
Lunghezza minima della singola tubazione		m	3	3
Lunghezza totale delle tubazioni delle unità interne		m	≤ 40	≤ 60
Dislivello massimo tra u. esterna e u. interna	U.E. superiore all'U.I.	m	≤ 15	≤ 15
	U.E. inferiore all'U.I.	m	≤ 15	≤ 15
Differenza massima di dislivello tra le unità interne		m	≤ 10	≤ 10
Lunghezza di precarica tubazioni per singola u. interna		m	7.5+7.5 (15 m)	7.5+7.5+7.5 (22.5 m)
Incremento gas refrigerante		g/m	12 (>15 m)	12 (>22.5 m)
Cavo di comunicazione fra unità interna e unità esterna		n°	3 fili+terra	3 fili+terra
Temperature di esercizio	Unità interna	°C	+17~+30	+17~+30
	Unità esterna (Raffred.)	°C	-15~+50	-15~+50
	Unità esterna (Riscald.)	°C	-15~+24	-15~+24

Valore di EER e COP misurato secondo la norma armonizzata EN14511. Valore di SEER e SCOP misurato secondo la norma armonizzata EN14825. Regolamento UE N.206/2012. La perdita di refrigerante contribuisce al cambiamento climatico. In caso di rilascio nell'atmosfera. i refrigeranti con un potenziale di riscaldamento globale (GWP) più basso contribuiscono in misura minore al riscaldamento globale rispetto a quelli con un GWP più elevato. Questo apparecchio contiene un fluido refrigerante con un GWP di 675. Se 1 Kg di questo fluido refrigerante fosse rilasciato nell'atmosfera. quindi. l'impatto sul riscaldamento globale sarebbe 675 volte più elevato rispetto a 1 Kg di CO2. per un periodo di 100 anni. In nessun caso l'utente deve cercare di intervenire sul circuito refrigerante o di disassemblare il prodotto. In caso di necessità occorre sempre rivolgersi a personale qualificato. Consumo di energia (kWh/anno) in base ai risultati di prove standard. Il consumo effettivo dipende dalle modalità di utilizzo dell'apparecchio e dal luogo in cui è installato. EER/COP dichiarati solo al fine delle detrazioni fiscali in vigore all'atto della realizzazione di questa pubblicazione. Condizioni di test: PdesignC = Carico termico teorico in raffreddamento con temperatura esterna di 35°C (BS)/24°C (BU) e temperatura interna di 27°C (BS)/19°C (BU). PdesignH = Carico termico teorico in riscaldamento con temperatura esterna di -10°C (BS)/-11°C (BU) e temperatura interna di 20°C (BS)/15°C (BU). Raffreddamento = Temperatura aria interna di 27°C (BS)/19°C (BU) e temperatura aria esterna di 35°C (BS)/24°C (BU). Riscaldamento = Temperatura aria interna di 20°C (BS)/15°C (BU) e temperatura aria esterna di 7°C (BS)/6°C (BU). I livelli sonori sono misurati in una camera semi-anecoica. in una posizione di 1 m davanti all'unità e 1.3 m dal pavimento. Le immagini dei prodotti sono da considerarsi come puramente indicative. Per maggiori informazioni far riferimento alle schede tecniche. Per la politica di continuo miglioramento dei prodotti perseguita da IDEMA®, le caratteristiche sopra riportate sono soggette a modifiche senza alcun obbligo di preavviso.

TABELLE DI RESA

DETRAZIONI FISCALI €

CONTO TERMICO

2MIT-50-R32

RAFFREDDAMENTO

UNITÀ ESTERNA	COMBINAZIONI (x1000 btu)		CAPACITÀ NOMINALE (kW)		CAPACITÀ RAFFREDDAMENTO (kW)			POTENZA ASSORBITA (kW)			CORRENTE ASSORBITA (A)			EER	EFFICIENZA STAGIONALE			CEA (kWh)	DETRAZIONI FISCALI	
	A	B	A	B	MIN.	NOM.	MAX.	MIN.	NOM.	MAX.	MIN.	NOM.	MAX.		Classe	SEER	PdC		D. FISC.	C.T.
2MIT-50-R32 (1x2)	9	9	2,64	2,64	1,58	5,28	5,80	0,16	1,08	1,30	0,35	4,56	5,52	4,88	A+++	8,50	5,28	217	•	•
	9	12	2,26	3,01	1,58	5,28	5,80	0,16	1,08	1,30	0,35	4,56	5,52	4,88	A+++	8,50	5,28	217	•	•
	9	18	1,76	3,52	1,58	5,28	5,80	0,16	1,08	1,30	0,35	4,56	5,52	4,88	A+++	8,50	5,28	217	•	•
	12	12	2,64	2,64	1,58	5,28	5,80	0,16	1,08	1,30	0,35	4,56	5,52	4,88	A+++	8,50	5,28	217	•	•
	12	18	2,11	3,17	1,58	5,28	5,80	0,16	1,08	1,30	0,35	4,56	5,52	4,88	A+++	8,50	5,28	217		

RISCALDAMENTO

UNITÀ ESTERNA	COMBINAZIONI (x1000 btu)		CAPACITÀ NOMINALE (kW)		CAPACITÀ RISCALDAMENTO (kW)			POTENZA ASSORBITA (kW)			CORRENTE ASSORBITA (A)			COP	EFFICIENZA STAGIONALE			CEA (kWh)	DETRAZIONI FISCALI	
	A	B	A	B	MIN.	NOM.	MAX.	MIN.	NOM.	MAX.	MIN.	NOM.	MAX.		Classe	SCOP	PdH		D. FISC.	C.T.
2MIT-50-R32 (1x2)	9	9	2,64	2,64	1,58	5,28	5,80	0,16	1,08	1,30	0,35	4,56	5,52	4,88	A++	4,60	4,30	1309	•	•
	9	12	2,26	3,01	1,58	5,28	5,80	0,16	1,08	1,30	0,35	4,56	5,52	4,88	A++	4,60	4,30	1309	•	•
	9	18	1,76	3,52	1,58	5,28	5,80	0,16	1,08	1,30	0,35	4,56	5,52	4,88	A++	4,60	4,30	1309	•	•
	12	12	2,64	2,64	1,58	5,28	5,80	0,16	1,08	1,30	0,35	4,56	5,52	4,88	A++	4,60	4,30	1309	•	•
	12	18	2,11	3,17	1,58	5,28	5,80	0,16	1,08	1,30	0,35	4,56	5,52	4,88	A++	4,60	4,30	1309		

3MIT-78-R32

RAFFREDDAMENTO

UNITÀ ESTERNA	COMBINAZIONI (x1000 btu)			CAPACITÀ NOMINALE (kW)			CAPACITÀ RAFFREDDAMENTO (kW)			POTENZA ASSORBITA (kW)			CORRENTE ASSORBITA (A)			EER	EFFICIENZA STAGIONALE			CEA (kWh)	DETRAZIONI FISCALI	
	A	B	C	A	B	C	MIN.	NOM.	MAX.	MIN.	NOM.	MAX.	MIN.	NOM.	MAX.		Classe	SEER	PdC		D. FISC.	C.T.
3MIT-78-R32 (1x2)	9	9	—	3,66	3,66	—	2,20	7,33	8,06	0,29	1,93	2,31	0,63	8,13	9,86	3,80	A+++	8,50	7,33	302	•	•
	9	12	—	3,14	4,19	—	2,20	7,33	8,06	0,29	1,93	2,31	0,63	8,13	9,86	3,80	A+++	8,50	7,33	302	•	•
	9	18	—	2,44	4,88	—	2,20	7,33	8,06	0,29	1,93	2,31	0,63	8,13	9,86	3,80	A+++	8,50	7,33	302	•	•
	12	12	—	3,66	3,66	—	2,20	7,33	8,06	0,29	1,93	2,31	0,63	8,13	9,86	3,80	A+++	8,50	7,33	302	•	•
	12	18	—	2,93	4,40	—	2,20	7,33	8,06	0,29	1,93	2,31	0,63	8,13	9,86	3,80	A+++	8,50	7,33	302	•	•
	18	18	—	3,66	3,66	—	2,20	7,33	8,06	0,29	1,93	2,31	0,63	8,13	9,86	3,80	A+++	8,50	7,33	302	•	•
3MIT-78-R32 (1x3)	9	9	9	2,64	2,64	2,64	2,37	7,91	8,70	0,30	1,98	2,37	0,65	8,34	10,11	4,00	A+++	8,50	7,91	326	•	•
	9	9	12	2,37	2,37	3,17	2,37	7,91	8,70	0,30	1,98	2,37	0,65	8,34	10,11	4,00	A+++	8,50	7,91	326	•	•
	9	9	18	1,98	1,98	3,96	2,37	7,91	8,70	0,30	1,98	2,37	0,65	8,34	10,11	4,00	A+++	8,50	7,91	326	•	•
	9	12	12	2,16	2,88	2,88	2,37	7,91	8,70	0,30	1,98	2,37	0,65	8,34	10,11	4,00	A+++	8,50	7,91	326	•	•
	9	12	18	1,83	2,43	3,65	2,37	7,91	8,70	0,30	1,98	2,37	0,65	8,34	10,11	4,00	A+++	8,50	7,91	326	•	•
	9	18	18	1,58	3,17	3,17	2,37	7,91	8,70	0,30	1,98	2,37	0,65	8,34	10,11	4,00	A+++	8,50	7,91	326	•	•
	12	12	12	2,64	2,64	2,64	2,37	7,91	8,70	0,30	1,98	2,37	0,65	8,34	10,11	4,00	A+++	8,50	7,91	326	•	•
	12	12	18	2,26	2,26	3,39	2,37	7,91	8,70	0,30	1,98	2,37	0,65	8,34	10,11	4,00	A+++	8,50	7,91	326	•	•
	12	18	18	1,98	2,97	2,97	2,37	7,91	8,70	0,30	1,98	2,37	0,65	8,34	10,11	4,00	A+++	8,50	7,91	326	•	•

RISCALDAMENTO

UNITÀ ESTERNA	COMBINAZIONI (x1000 btu)			CAPACITÀ NOMINALE (kW)			CAPACITÀ RISCALDAMENTO (kW)			POTENZA ASSORBITA (kW)			CORRENTE ASSORBITA (A)			COP	EFFICIENZA STAGIONALE			CEA (kWh)	DETRAZIONI FISCALI	
	A	B	C	A	B	C	MIN.	NOM.	MAX.	MIN.	NOM.	MAX.	MIN.	NOM.	MAX.		Classe	SCOP	PdH		D. FISC.	C.T.
3MIT-78-R32 (1x2)	9	9	—	3,96	3,96	—	2,37	7,91	8,70	0,31	2,08	2,50	0,68	8,78	10,65	3,80	A++	4,60	5,70	1735	•	•
	9	12	—	3,39	4,52	—	2,37	7,91	8,70	0,31	2,08	2,50	0,68	8,78	10,65	3,80	A++	4,60	5,70	1735	•	•
	9	18	—	2,64	5,28	—	2,37	7,91	8,70	0,31	2,08	2,50	0,68	8,78	10,65	3,80	A++	4,60	5,70	1735	•	•
	12	12	—	3,96	3,96	—	2,37	7,91	8,70	0,31	2,08	2,50	0,68	8,78	10,65	3,80	A++	4,60	5,70	1735	•	•
	12	18	—	3,17	4,75	—	2,37	7,91	8,70	0,31	2,08	2,50	0,68	8,78	10,65	3,80	A++	4,60	5,70	1735	•	•
	18	18	—	3,96	3,96	—	2,37	7,91	8,70	0,31	2,08	2,50	0,68	8,78	10,65	3,80	A++	4,60	5,70	1735	•	•
3MIT-78-R32 (1x3)	9	9	9	2,74	2,74	2,74	2,46	8,21	9,03	0,31	2,05	2,46	0,67	8,65	10,49	4,00	A++	4,60	6,00	1826	•	•
	9	9	12	2,46	2,46	3,28	2,46	8,21	9,03	0,31	2,05	2,46	0,67	8,65	10,49	4,00	A++	4,60	6,00	1826	•	•
	9	9	18	2,05	2,05	4,10	2,46	8,21	9,03	0,31	2,05	2,46	0,67	8,65	10,49	4,00	A++	4,60	6,00	1826	•	•
	9	12	12	2,24	2,98	2,98	2,46	8,21	9,03	0,31	2,05	2,46	0,67	8,65	10,49	4,00	A++	4,60	6,00	1826	•	•
	9	12	18	1,89	2,52	3,79	2,46	8,21	9,03	0,31	2,05	2,46	0,67	8,65	10,49	4,00	A++	4,60	6,00	1826	•	•
	9	18	18	1,64	3,28	3,28	2,46	8,21	9,03	0,31	2,05	2,46	0,67	8,65	10,49	4,00	A++	4,60	6,00	1826	•	•
	12	12	12	2,74	2,74	2,74	2,46	8,21	9,03	0,31	2,05	2,46	0,67	8,65	10,49	4,00	A++	4,60	6,00	1826	•	•
	12	12	18	2,34	2,34	3,52	2,46	8,21	9,03	0,31	2,05	2,46	0,67	8,65	10,49	4,00	A++	4,60	6,00	1826	•	•
	12	18	18	2,05	3,08	3,08	2,46	8,21	9,03	0,31	2,05	2,46	0,67	8,65	10,49	4,00	A++	4,60	6,00	1826	•	•

Configurazione di efficienza energetica testata con unità interne ISPT-R32. Pd=Pdesign. CEA=Consumo Energetico Annuo. Valore di EER e COP misurato secondo la norma armonizzata EN14511. Valore di SEER e SCOP misurato secondo la norma armonizzata EN14825. Regolamento UE N.206/2012. Consumo di energia (kWh/anno) in base ai risultati di prove standard. Il consumo effettivo dipende dalle modalità di utilizzo dell'apparecchio e dal luogo in cui è installato. EER/COP dichiarati solo al fine delle detrazioni fiscali in vigore all'atto della realizzazione di questa pubblicazione. Per maggiori informazioni far riferimento alle schede tecniche. Per la politica di continuo miglioramento dei prodotti perseguita da IDEMA®. le caratteristiche sopra riportate sono soggette a modifiche senza alcun obbligo di preavviso.

NOTE

IDEMA®
Climatizzatori d'aria

SERIE MIZ

UNITÀ ESTERNE

RAFFRESCAMENTO A+++ ↑ D — RISCALDAMENTO A+++ ↑ D

MODELLI

2MIZ-40-R32 / 2MIZ-50-R32
3MIZ-50-R32 3MIZ-62-R32 / 3MIZ-78-R32
4MIZ-82-R32 / 4MIZ-105-R32

RAFFRESCAMENTO A+++ ↑ D — RISCALDAMENTO A+++ ↑ D

MODELLI

5MIZ-125-R32

UNITÀ ESTERNE AD ALTA EFFICIENZA PER SISTEMI MULTI SPLIT RESIDENZIALE DC INVERTER IN POMPA DI CALORE SERIE MIZ-R32.

CODICE PRODOTTO	SISTEMA	IMMAGINE	ALIMENTAZIONE	CAPACITÀ (kW) ED EFFICIENZA				DETRAZIONI FISCALI	CONTO TERMICO	DIMENSIONI (mm)
				RAFFRED.	SEER	RISCALD.	SCOP			
2MIZ-40-R32	DUAL SPLIT		MONOFASE	4.1	6.8 (A++)	4.4	4.0 (A+)	√	√	805x330x554
2MIZ-50-R32	DUAL SPLIT		MONOFASE	5.3	6.1 (A++)	5.6	4.0 (A+)	√	√	805x330x554
3MIZ-50-R32	TRIAL SPLIT		MONOFASE	5.3	6.8 (A++)	5.3	4.0 (A+)	√	√	805x330x554
3MIZ-62-R32	TRIAL SPLIT		MONOFASE	6.3	6.1 (A++)	6.7	4.0 (A+)	√	√	890x335x673
3MIZ-78-R32	TRIAL SPLIT		MONOFASE	7.9	6.3 (A++)	8.2	4.0 (A+)	√	√	890x335x673
4MIZ-82-R32	QUADRI SPLIT		MONOFASE	8.2	7.0 (A++)	8.9	4.0 (A+)	√	√	946x410x810
4MIZ-105-R32	QUADRI SPLIT		MONOFASE	10.5	6.5 (A++)	11.1	4.0 (A+)	√	√	946x410x810
5MIZ-125-R32	PENTA SPLIT		MONOFASE	12.3	6.6 (A++)	12.3	3.8 (A)	√	√	946x410x810

Valore di SEER e SCOP misurato secondo la norma armonizzata EN14825. Regolamento UE N.206/2012. Le immagini dei prodotti sono da considerarsi come puramente indicative. Per maggiori informazioni far riferimento alle schede tecniche. Per la politica di continuo miglioramento dei prodotti perseguita da IDEMA®, le caratteristiche sopra riportate sono soggette a modifiche senza alcun obbligo di preavviso.

COMBINAZIONI

2MIZ-40-R32	MONO SPLIT	DUAL SPLIT	
	20	20+20	25+35
	25	20+25	-
	35	20+35	-
	50	25+25	-

2MIZ-50-R32	MONO SPLIT	DUAL SPLIT	
	20	20+20	25+25
	25	20+25	25+35
	35	20+35	25+50
	50	20+50	35+35

/	Btu/h	kW	U.I.
7	7000	2.0	20
9	9000	2.6	25
12	12000	3.5	35
18	18000	5.0/5.3	50
24	24000	7.0	70

3MIZ-50-R32	MONO SPLIT	DUAL SPLIT		TRIAL SPLIT	
	20	20+20	25+25	20+20+20	25+25+25
	25	20+25	25+35	20+20+25	-
	35	20+35	25+50	20+20+35	-
	50	20+50	35+35	20+25+25	-

3MIZ-62-R32	MONO SPLIT	DUAL SPLIT		TRIAL SPLIT	
	20	20+20	25+25	20+20+20	20+25+35
	25	20+25	25+35	20+20+25	25+25+25
	35	20+35	25+50	20+20+35	25+25+35
	50	20+50	35+35	20+25+25	-

3MIZ-78-R32	MONO SPLIT	DUAL SPLIT			TRIAL SPLIT		
	20	20+20	25+25	35+50	20+20+20	20+25+25	25+25+25
	25	20+25	25+35	-	20+20+25	20+25+35	25+25+35
	35	20+35	25+50	-	20+20+35	20+25+50	25+35+35
	50	20+50	35+35	-	20+20+50	20+35+35	35+35+35

4MIZ-82-R32	MONO SPLIT	DUAL SPLIT			TRIAL SPLIT				QUADRI SPLIT		
	20	20+20	25+25	35+50	20+20+20	20+25+25	20+35+50	25+35+35	20+20+20+20	20+20+25+25	20+25+25+35
	25	20+25	25+35	50+50	20+20+25	20+25+35	25+25+25	25+35+50	20+20+20+25	20+20+25+35	20+25+35+35
	35	20+35	25+50	-	20+20+35	20+25+50	25+25+35	35+35+35	20+20+20+35	20+20+35+35	25+25+25+25
	50	20+50	35+35	-	20+20+50	20+35+35	25+25+50	-	20+20+20+50	20+25+25+25	25+25+25+35

4MIZ-105-R32	MONO SPLIT	DUAL SPLIT			TRIAL SPLIT				
	20	20+20	25+25	35+50	20+20+20	20+25+25	20+35+50	25+25+50	25+50+50
	25	20+25	25+35	35+70	20+20+25	20+25+35	20+35+70	25+25+70	35+35+35
	35	20+35	25+50	50+50	20+20+35	20+25+50	20+50+50	25+35+35	35+35+50
	50	20+50	25+70	-	20+20+50	20+25+70	25+25+25	25+35+50	35+35+70
	70	20+70	35+35	-	20+20+70	20+35+35	25+25+35	25+35+70	35+50+50

QUADRI SPLIT					
20+20+20+20	20+20+25+25	20+20+35+50	20+25+25+70	20+35+35+50	25+25+35+50
20+20+20+25	20+20+25+35	20+20+50+50	20+25+35+35	25+25+25+25	25+35+35+35
20+20+20+35	20+20+25+50	20+25+25+25	20+25+35+50	25+25+25+35	25+35+35+50
20+20+20+50	20+20+25+70	20+25+25+35	20+25+50+50	25+25+25+50	35+35+35+35
20+20+20+70	20+20+35+35	20+25+25+50	20+35+35+35	25+25+35+35	-

5MIZ-125-R32	MONO SPLIT	DUAL SPLIT			TRIAL SPLIT					
	20	20+20	25+25	35+50	20+20+20	20+25+25	20+35+50	25+25+50	25+50+50	35+50+70
	25	20+25	25+35	35+70	20+20+25	20+25+35	20+35+70	25+25+70	35+35+35	50+50+50
	35	20+35	25+50	50+50	20+20+35	20+25+50	20+50+50	25+35+35	35+35+50	-
	50	20+50	25+70	50+70	20+20+50	20+25+70	25+25+25	25+35+50	35+35+70	-
	70	20+70	35+35	-	20+20+70	20+35+35	25+25+35	25+35+70	35+50+50	-

QUADRI SPLIT									
20+20+20+20	20+20+25+25	20+20+35+50	20+25+25+35	20+25+35+70	20+35+35+70	25+25+25+70	25+35+35+35	35+35+35+50
20+20+20+25	20+20+25+35	20+20+35+70	20+25+25+50	20+25+50+50	20+35+50+50	25+25+35+35	25+35+35+50	-
20+20+20+35	20+20+25+50	20+20+50+50	20+25+25+70	20+25+50+70	25+25+25+25	25+25+35+50	25+35+35+70	-
20+20+20+50	20+20+25+70	20+20+50+70	20+25+35+35	20+35+35+35	25+25+25+35	25+25+35+70	25+35+50+50	-
20+20+20+70	20+20+35+35	20+25+25+25	20+25+35+50	20+35+35+50	25+25+25+50	25+25+50+50	35+35+35+35	-

PENTA SPLIT							
20+20+20+20+20	20+20+20+25+25	20+20+20+35+50	20+20+25+25+50	20+20+35+35+35	20+25+25+25+70	20+35+35+35+35	25+25+25+35+50
20+20+20+20+25	20+20+20+25+35	20+20+20+35+70	20+20+25+25+70	20+20+35+35+50	20+25+25+35+35	25+25+25+25+25	25+25+35+35+35
20+20+20+20+35	20+20+20+25+50	20+20+20+50+50	20+20+25+35+35	20+25+25+25+25	20+25+25+35+50	25+25+25+25+35	25+35+35+35+35
20+20+20+20+50	20+20+20+25+70	20+20+25+25+25	20+20+25+35+50	20+25+25+25+35	20+25+35+35+35	25+25+25+25+50	-
20+20+20+20+70	20+20+20+35+35	20+20+25+25+35	20+20+25+50+50	20+25+25+25+50	20+25+35+35+50	25+25+25+35+35	-

Le immagini dei prodotti sono da considerarsi come puramente indicative. Per la politica di continuo miglioramento dei prodotti perseguita da IDEMA®, le caratteristiche sopra riportate sono soggette a modifiche senza alcun obbligo di preavviso.

DATI TECNICI

IMMAGINE		U.E.				
CODICE PRODOTTO		U.E.	2MIZ-40-R32	2MIZ-50-R32	3MIZ-50-R32	3MIZ-62-R32
INCENTIVI E DETRAZIONI		DET. FISC.	√	√	√	√
		C.T.	√	√	√	√
Unità interne collegate			2 (DUAL SPLIT)	2 (DUAL SPLIT)	3 (TRIAL SPLIT)	3 (TRIAL SPLIT)
Alimentazione elettrica		V/Ph/Hz	220-240V/1Ph/50Hz	220-240V/1Ph/50Hz	220-240V/1Ph/50Hz	220-240V/1Ph/50Hz
Raffreddamento (Min~Max)	Capacità	Btu/h	14000 (5300~17000)	18000 (7600~19500)	18000 (7000~20500)	21000 (6800~22500)
		kW	4.10 (1.55~4.98)	5.30 (2.23~5.71)	5.28 (2.05~6.01)	6.30 (1.99~6.59)
	Potenza assorbita nominale	W	1242 (100~1670)	1640 (160~2000)	1450 (563~1651)	1940 (180~2200)
	Corrente assorbita nominale	A	5.4 (0.8~7.5)	7.1 (1.3~9.0)	6.4 (2.4~7.2)	8.4 (1.8~10.0)
	EER	W/W	3.30	3.23	3.64	3.25
Riscaldamento (Min~Max)	Capacità	Btu/h	15000 (5500~17000)	19000 (8200~19600)	18000 (7000~19500)	22000 (4947~22800)
		kW	4.40 (1.61~4.98)	5.57 (2.40~5.74)	5.28 (2.05~5.71)	6.70 (1.45~6.68)
	Potenza assorbita nominale	W	1157 (220~1750)	1450 (270~1780)	1380 (563~1495)	1800 (350~1800)
	Corrente assorbita nominale	A	5.0 (1.8~7.6)	6.3 (2.2~7.9)	6.2 (2.4~6.5)	7.8 (2.6~8.0)
	COP	W/W	3.80	3.84	3.82	3.72
Indice di efficienza energetica stagionale in raffreddamento	Carico termico (PdesignC)	kW	4.10	5.30	5.30	6.50
	SEER	W/W	6.80	6.10	6.80	6.10
	Classe di efficienza energetica		A++	A++	A++	A++
	Consumo energetico annuo	kWh/a	211	304	273	373
Indice di efficienza energetica stagionale in riscaldamento (clima temperato)	Carico termico (PdesignH)	kW	3.70	4.50	4.70	5.30
	SCOP	W/W	4.00	4.00	4.10	4.00
	Classe di efficienza energetica		A+	A+	A+	A+
	Consumo energetico annuo	kWh/a	1295	1503	1605	1855
	Tbiv	°C	-7	-7	-7	-7
Temperatura limite di esercizio (Tol)		°C	-15	-15	-15	-15
Unità esterna	Dimensioni (LxPxA)	mm	805x330x554	805x330x554	805x330x554	890x335x673
	Imballo (LxPxA)	mm	915x370x615	915x370x615	950x370x615	1030x438x750
	Peso netto/Peso lordo	Kg	31.6/34.7	35.0/38.0	36.2/39.4	43.3/47.1
Portata aria unità esterna (Max)		m^3/h	2100	2100	2100	3000
Livello pressione sonora unità esterna (Max)		dB(A)	56	54	57	58
Livello potenza sonora unità esterna		dB(A)	65	65	64	65
Refrigerante	Tipo		R32	R32	R32	R32
	GWP (effetto serra)		675	675	675	675
	Quantità caricata	Kg	1.10	1.25	1.50	1.50
	Valore CO_2	tCO_2	0.743	0.844	1.013	1.013
Tubazione frigorifera	Lato liquido	mm (inch)	2x Ø6.35 (2x 1/4")	2x Ø6.35 (2x 1/4")	3x Ø6.35 (3x 1/4")	3x Ø6.35 (3x 1/4")
	Lato gas	mm (inch)	2x Ø9.52 (2x 3/8")	2x Ø9.52 (2x 3/8")	3x Ø9.52 (3x 3/8")	3x Ø9.52 (3x 3/8")
Lunghezza massima della singola tubazione		m	≤ 25	≤ 25	≤ 25	≤ 30
Lunghezza minima della singola tubazione		m	3	3	3	3
Lunghezza totale delle tubazioni delle unità interne		m	≤ 40	≤ 40	≤ 60	≤ 60
Dislivello massimo tra unità esterna e unità interna	U.E. superiore all'U.I.	m	≤ 15	≤ 15	≤ 15	≤ 15
	U.E. inferiore all'U.I.	m	≤ 15	≤ 15	≤ 15	≤ 15
Differenza massima di dislivello tra le unità interne		m	≤ 10	≤ 10	≤ 10	≤ 10
Lunghezza di precarica tubazioni per singola unità interna		m	7.5+7.5 (15 m)	7.5+7.5 (15 m)	7.5+7.5+7.5 (22.5 m)	7.5+7.5+7.5 (22.5 m)
Incremento gas refrigerante		g/m	12 (>15 m)	12 (>15 m)	12 (>22.5 m)	12 (>22.5 m)
Cavo di comunicazione fra unità interna e unità esterna		n°	3 fili+terra	3 fili+terra	3 fili+terra	3 fili+terra
Temperature di esercizio	Unità interna	°C	+17~+30	+17~+30	+17~+30	+17~+30
	Unità esterna (Raffred.)	°C	-15~+50	-15~+50	-15~+50	-15~+50
	Unità esterna (Riscald.)	°C	-15~+24	-15~+24	-15~+24	-15~+24

Valore di EER e COP misurato secondo la norma armonizzata EN14511. Valore di SEER e SCOP misurato secondo la norma armonizzata EN14825. Regolamento UE N.206/2012. La perdita di refrigerante contribuisce al cambiamento climatico. In caso di rilascio nell'atmosfera. i refrigeranti con un potenziale di riscaldamento globale (GWP) più basso contribuiscono in misura minore al riscaldamento globale rispetto a quelli con un GWP più elevato. Questo apparecchio contiene un fluido refrigerante con un GWP di 675. Se 1 Kg di questo fluido refrigerante fosse rilasciato nell'atmosfera. quindi. l'impatto sul riscaldamento globale sarebbe 675 volte più elevato rispetto a 1 Kg di CO2. per un periodo di 100 anni. In nessun caso l'utente deve cercare di intervenire sul circuito refrigerante o di disassemblare il prodotto. In caso di necessità occorre sempre rivolgersi a personale qualificato. Consumo di energia (kWh/anno) in base ai risultati di prove standard. Il consumo effettivo dipende dalle modalità di utilizzo dell'apparecchio e dal luogo in cui è installato. EER/COP dichiarati solo al fine delle detrazioni fiscali in vigore all'atto della realizzazione di questa pubblicazione. Condizioni di test: PdesignC = Carico termico teorico in raffreddamento con temperatura esterna di 35°C (BS)/24°C (BU) e temperatura interna di 27°C (BS)/19°C (BU). PdesignH = Carico termico teorico in riscaldamento con temperatura esterna di -10°C (BS)/-11°C (BU) e temperatura interna di 20°C (BS)/15°C (BU). Raffreddamento = Temperatura aria interna di 27°C (BS)/19°C (BU) e temperatura aria esterna di 35°C (BS)/24°C (BU). Riscaldamento = Temperatura aria interna di 20°C (BS)/15°C (BU) e temperatura aria esterna di 7°C (BS)/6°C (BU). I livelli sonori sono misurati in una camera semi-anecoica. in una posizione di 1 m davanti all'unità e 1.3 m dal pavimento. Le immagini dei prodotti sono da considerarsi come puramente indicative. Per maggiori informazioni far riferimento alle schede tecniche. Per la politica di continuo miglioramento dei prodotti perseguita da IDEMA®, le caratteristiche sopra riportate sono soggette a modifiche senza alcun obbligo di preavviso.

DATI TECNICI

IMMAGINE		U.E.				
CODICE PRODOTTO		U.E.	3MIZ-78-R32	4MIZ-82-R32	4MIZ-105-R32	5MIZ-125-R32
INCENTIVI E DETRAZIONI		DET. FISC.	√	√	√	√
		C.T.	√	√	√	√
Unità interne collegate			3 (TRIAL SPLIT)	4 (QUADRI SPLIT)	4 (QUADRI SPLIT)	5 (PENTA SPLIT)
Alimentazione elettrica		V/Ph/Hz	220-240V/1Ph/50Hz	220-240V/1Ph/50Hz	220-240V/1Ph/50Hz	220-240V/1Ph/50Hz
Raffreddamento (Min~Max)	Capacità	Btu/h	27000(10500~28000)	28000 (7000~33600)	36000 (10900~39000)	42000 (10800~42000)
		kW	7.90 (3.08~8.21)	8.21 (2.06~9.88)	10.50 (3.19~11.43)	12.30 (3.17~12.31)
	Potenza assorbita nominale	W	2445 (220~3120)	2500 (880~3130)	3250 (295~4150)	3800 (180~4650)
	Corrente assorbita nominale	A	10.6 (1.8~14.0)	10.9 (3.9~13.9)	14.1 (2.4~18.1)	16.5 (1.3~20.7)
	EER	W/W	3.23	3.28	3.23	3.24
Riscaldamento (Min~Max)	Capacità	Btu/h	28000 (8200~28000)	30000 (8000~36000)	37500 (10600~44100)	42000 (11500~42000)
		kW	8.20 (2.40~8.21)	8.90 (2.35~10.59)	11.10 (3.11~12.92)	12.30 (3.37~12.31)
	Potenza assorbita nominale	W	2190 (320~2900)	2390 (840~3000)	2990 (603~4483)	3300 (550~4050)
	Corrente assorbita nominale	A	9.5 (2.4~13.0)	10.4 (3.7~13.3)	13.0 (3.3~19.6)	14.3 (2.7~17.7)
	COP	W/W	3.74	3.72	3.71	3.73
Indice di efficienza energetica stagionale in raffreddamento	Carico termico (PdesignC)	kW	7.90	8.20	10.50	12.30
	SEER	W/W	6.30	7.00	6.50	6.60
	Classe di efficienza energetica		A++	A++	A++	A++
	Consumo energetico annuo	kWh/a	439	410	565	652
Indice di efficienza energetica stagionale in riscaldamento (clima temperato)	Carico termico (PdesignH)	kW	5.70	6.50	9.20	9.50
	SCOP	W/W	4.00	4.00	4.00	3.80
	Classe di efficienza energetica		A+	A+	A+	A
	Consumo energetico annuo	kWh/a	1995	2275	3226	3500
	Tbiv	°C	-7	-7	-7	-7
Temperatura limite di esercizio (Tol)		°C	-15	-15	-15	-15
Unità esterna	Dimensioni (LxPxA)	mm	890x335x673	946x410x810	946x410x810	946x410x810
	Imballo (LxPxA)	mm	1030x438x750	1090x500x875	1090x500x875	1090x500x875
	Peso netto/Peso lordo	Kg	48.0/51.8	62.1/67.7	68.8/75.6	73.3/80.4
Portata aria unità esterna (Max)		m^3/h	3000	3800	4000	3850
Livello pressione sonora unità esterna (Max)		dB(A)	58	61	62	64
Livello potenza sonora unità esterna		dB(A)	68	69	69	70
Refrigerante	Tipo		R32	R32	R32	R32
	GWP (effetto serra)		675	675	675	675
	Quantità caricata	Kg	1.85	2.10	2.10	2.90
	Valore CO_2	tCO_2	1.249	1.418	1.418	1.958
Tubazione frigorifera	Lato liquido	mm (inch)	3x Ø6.35 (3x 1/4")	4x Ø6.35 (4x 1/4")	4x Ø6.35 (4x 1/4")	5x Ø6.35 (5x 1/4")
	Lato gas	mm (inch)	3x Ø9.52 (3x 3/8")	3x Ø9.52+1x Ø12.7 (3x 3/8""+1x 1/2"")	3x Ø9.52+1x Ø12.7 (3x 3/8""+1x 1/2"")	4x Ø9.52+1x Ø12.7 (4x 3/8"" + 1x 1/2"")
Lunghezza massima della singola tubazione		m	≤ 30	≤ 35	≤ 35	≤ 35
Lunghezza minima della singola tubazione		m	3	3	3	3
Lunghezza totale delle tubazioni delle unità interne		m	≤ 60	≤ 80	≤ 80	≤ 80
Dislivello massimo tra unità esterna e unità interna	U.E. superiore all'U.I.	m	≤ 15	≤ 15	≤ 15	≤ 15
	U.E. inferiore all'U.I.	m	≤ 15	≤ 15	≤ 15	≤ 15
Differenza massima di dislivello tra le unità interne		m	≤ 10	≤ 10	≤ 10	≤ 10
Lunghezza di precarica tubazioni per singola unità interna		m	7.5+7.5+7.5 (22.5 m)	7.5+7.5+7.5+7.5 (30 m)	7.5+7.5+7.5+7.5 (30 m)	7.5+7.5+7.5+7.5+7.5 (37.5 m)
Incremento gas refrigerante		g/m	12 (>22.5 m)	12 (>30 m)	12 (>30 m)	12 (>37.5 m)
Cavo di comunicazione fra unità interna e unità esterna		n°	3 fili+terra	3 fili+terra	3 fili+terra	3 fili+terra
Temperature di esercizio	Unità interna	°C	+17~+30	+17~+30	+17~+30	+17~+30
	Unità esterna (Raffred.)	°C	-15~+50	-15~+50	-15~+50	-15~+50
	Unità esterna (Riscald.)	°C	-15~+24	-15~+24	-15~+24	-15~+24

Valore di EER e COP misurato secondo la norma armonizzata EN14511. Valore di SEER e SCOP misurato secondo la norma armonizzata EN14825. Regolamento UE N.206/2012. La perdita di refrigerante contribuisce al cambiamento climatico. In caso di rilascio nell'atmosfera. i refrigeranti con un potenziale di riscaldamento globale (GWP) più basso contribuiscono in misura minore al riscaldamento globale rispetto a quelli con un GWP più elevato. Questo apparecchio contiene un fluido refrigerante con un GWP di 675. Se 1 Kg di questo fluido refrigerante fosse rilasciato nell'atmosfera. quindi. l'impatto sul riscaldamento globale sarebbe 675 volte più elevato rispetto a 1 Kg di CO2. per un periodo di 100 anni. In nessun caso l'utente deve cercare di intervenire sul circuito refrigerante o di disassemblare il prodotto. In caso di necessità occorre sempre rivolgersi a personale qualificato. Consumo di energia (kWh/anno) in base ai risultati di prove standard. Il consumo effettivo dipende dalle modalità di utilizzo dell'apparecchio e dal luogo in cui è installato. EER/COP dichiarati solo al fine delle detrazioni fiscali in vigore all'atto della realizzazione di questa pubblicazione. Condizioni di test: PdesignC = Carico termico teorico in raffreddamento con temperatura esterna di 35°C (BS)/24°C (BU) e temperatura interna di 27°C (BS)/19°C (BU). PdesignH = Carico termico teorico in riscaldamento con temperatura esterna di -10°C (BS)/-11°C (BU) e temperatura interna di 20°C (BS)/15°C (BU). Raffreddamento = Temperatura aria interna di 27°C (BS)/19°C (BU) e temperatura aria esterna di 35°C (BS)/24°C (BU). Riscaldamento = Temperatura aria interna di 20°C (BS)/15°C (BU) e temperatura aria esterna di 7°C (BS)/6°C (BU). I livelli sonori sono misurati in una camera semi-anecoica. in una posizione di 1 m davanti all'unità e 1.3 m dal pavimento. Le immagini dei prodotti sono da considerarsi come puramente indicative. Per maggiori informazioni far riferimento alle schede tecniche. Per la politica di continuo miglioramento dei prodotti perseguita da IDEMA®, le caratteristiche sopra riportate sono soggette a modifiche senza alcun obbligo di preavviso.

TABELLE DI RESA

DETRAZIONI FISCALI €

CONTO TERMICO

2MIZ-40-R32

RAFFREDDAMENTO

UNITÀ ESTERNA	COMBINAZIONI (x1000 btu)		CAPACITÀ NOMINALE (kW)		CAPACITÀ RAFFREDDAMENTO (kW)			POTENZA ASSORBITA (kW)			CORRENTE ASSORBITA (A)			EER	EFFICIENZA STAGIONALE			CEA (kWh)	DETRAZIONI FISCALI	
	A	B	A	B	MIN.	NOM.	MAX.	MIN.	NOM.	MAX.	MIN.	NOM.	MAX.		Classe	SEER	PdC		D.FISC.	C.T.
2MIZ-40-R32 (1x1)	7	—	2.00	—	1.23	2.00	2.90	0.30	0.62	0.77	1.30	2.70	3.35	3.23	—	—	—	—	•	•
	9	—	2.50	—	1.23	2.50	3.20	0.30	0.77	0.97	1.30	3.37	4.22	3.23	—	—	—	—	•	•
	12	—	3.50	—	1.23	3.50	3.90	0.30	1.08	1.30	1.30	4.71	5.65	3.23	—	—	—	—	•	•
	18	—	4.10	—	1.35	4.10	4.50	0.40	1.27	1.43	1.74	5.52	6.22	3.23	—	—	—	—	•	•
2MIZ-40-R32 (1x2)	7	7	2.05	2.05	1.76	4.10	4.54	0.42	1.24	1.43	1.83	5.40	6.22	3.30	A++	6.80	4.10	211	•	•
	7	9	1.79	2.31	1.76	4.10	4.54	0.42	1.24	1.43	1.83	5.40	6.22	3.30	A++	6.80	4.10	211	•	•
	7	12	1.51	2.59	1.76	4.10	4.54	0.42	1.23	1.43	1.83	5.37	6.22	3.32	A++	6.80	4.10	211	•	•
	9	9	2.05	2.05	1.76	4.10	4.54	0.42	1.24	1.43	1.83	5.40	6.22	3.30	A++	6.80	4.10	211	•	•
	9	12	1.76	2.34	1.76	4.10	4.54	0.42	1.23	1.43	1.83	5.37	6.22	3.32	A++	6.80	4.10	211	•	•

RISCALDAMENTO

UNITÀ ESTERNA	COMBINAZIONI (x1000 btu)		CAPACITÀ NOMINALE (kW)		CAPACITÀ RISCALDAMENTO (kW)			POTENZA ASSORBITA (kW)			CORRENTE ASSORBITA (A)			COP	EFFICIENZA STAGIONALE			CEA (kWh)	DETRAZIONI FISCALI	
	A	B	A	B	MIN.	NOM.	MAX.	MIN.	NOM.	MAX.	MIN.	NOM.	MAX.		Classe	SCOP	PdH		D.FISC.	C.T.
2MIZ-40-R32 (1x1)	7	—	2.50	—	1.32	2.50	2.82	0.28	0.67	0.83	1.22	2.90	3.61	3.75	—	—	—	—	•	•
	9	—	2.90	—	1.32	2.90	3.36	0.28	0.78	0.97	1.22	3.38	4.22	3.73	—	—	—	—	•	•
	12	—	3.80	—	1.32	3.80	4.31	0.28	1.02	1.23	1.22	4.44	5.35	3.72	—	—	—	—	•	•
	18	—	4.40	—	1.45	4.40	4.87	0.38	1.19	1.33	1.65	5.15	5.78	3.71	—	—	—	—	•	•
2MIZ-40-R32 (1x2)	7	7	2.20	2.20	1.89	4.40	4.87	0.39	1.16	1.33	1.70	5.03	5.78	3.80	A+	4.00	3.70	1295	•	•
	7	9	1.93	2.48	1.89	4.40	4.87	0.39	1.16	1.33	1.70	5.03	5.78	3.80	A+	4.00	3.70	1295	•	•
	7	12	1.66	2.84	1.89	4.50	4.98	0.39	1.19	1.33	1.70	5.17	5.78	3.78	A+	4.00	3.70	1295	•	•
	9	9	2.20	2.20	1.89	4.40	4.87	0.39	1.16	1.33	1.70	5.03	5.78	3.80	A+	4.00	3.70	1295	•	•
	9	12	1.93	2.57	1.89	4.50	4.98	0.39	1.19	1.33	1.70	5.17	5.78	3.78	A+	4.00	3.70	1295	•	•

2MIZ-50-R32

RAFFREDDAMENTO

UNITÀ ESTERNA	COMBINAZIONI (x1000 btu)		CAPACITÀ NOMINALE (kW)		CAPACITÀ RAFFREDDAMENTO (kW)			POTENZA ASSORBITA (kW)			CORRENTE ASSORBITA (A)			EER	EFFICIENZA STAGIONALE			CEA (kWh)	DETRAZIONI FISCALI	
	A	B	A	B	MIN.	NOM.	MAX.	MIN.	NOM.	MAX.	MIN.	NOM.	MAX.		Classe	SEER	PdC		D.FISC.	C.T.
2MIZ-50-R32 (1x1)	7	—	2.00	—	1.43	2.00	2.90	0.35	0.60	0.75	1.52	2.60	3.26	3.35	—	—	—	—	•	•
	9	—	2.50	—	1.43	2.50	3.20	0.35	0.75	0.93	1.52	3.24	4.04	3.35	—	—	—	—	•	•
	12	—	3.50	—	1.43	3.50	3.90	0.35	1.08	1.29	1.52	4.68	5.61	3.25	—	—	—	—	•	•
	18	—	5.00	—	1.64	5.00	5.49	0.45	1.55	1.88	1.96	6.74	8.17	3.23	—	—	—	—	•	•
2MIZ-50-R32 (1x2)	7	7	2.10	2.10	2.11	4.20	5.60	0.54	1.23	2.04	2.35	5.35	8.87	3.41	A++	6.10	4.20	241	•	•
	7	9	2.06	2.64	2.11	4.70	5.81	0.54	1.46	2.04	2.35	6.33	8.87	3.23	A++	6.10	4.70	270	•	•
	7	12	1.92	3.28	2.11	5.20	6.39	0.54	1.61	2.04	2.35	7.00	8.87	3.23	A++	6.60	5.30	281	•	•
	7	18	1.50	3.85	2.11	5.35	6.44	0.54	1.65	2.04	2.35	7.16	8.87	3.25	A++	6.60	5.30	281	•	•
	9	9	2.65	2.65	2.11	5.30	6.39	0.54	1.64	2.04	2.35	7.13	8.87	3.23	A++	6.60	5.30	281	•	•
	9	12	2.27	3.03	2.11	5.30	6.39	0.54	1.64	2.04	2.35	7.13	8.87	3.23	A++	6.60	5.30	281	•	•
	9	18	1.78	3.57	2.11	5.35	6.44	0.54	1.65	2.04	2.35	7.16	8.87	3.25	A++	6.60	5.30	281	•	•
	12	12	2.65	2.65	2.11	5.30	6.39	0.54	1.64	2.04	2.35	7.13	8.87	3.23	A++	6.60	5.30	281	•	•

RISCALDAMENTO

UNITÀ ESTERNA	COMBINAZIONI (x1000 btu)		CAPACITÀ NOMINALE (kW)		CAPACITÀ RISCALDAMENTO (kW)			POTENZA ASSORBITA (kW)			CORRENTE ASSORBITA (A)			COP	EFFICIENZA STAGIONALE			CEA (kWh)	DETRAZIONI FISCALI	
	A	B	A	B	MIN.	NOM.	MAX.	MIN.	NOM.	MAX.	MIN.	NOM.	MAX.		Classe	SCOP	PdH		D.FISC.	C.T.
2MIZ-50-R32 (1x1)	7	—	2.50	—	1.56	2.50	3.03	0.32	0.67	0.84	1.39	2.91	3.65	3.73	—	—	—	—	•	•
	9	—	3.00	—	1.56	3.00	3.63	0.32	0.80	1.01	1.39	3.50	4.39	3.73	—	—	—	—	•	•
	12	—	3.80	—	1.56	3.80	4.60	0.32	1.01	1.22	1.39	4.40	5.30	3.75	—	—	—	—	•	•
	18	—	5.20	—	1.73	5.20	5.79	0.42	1.40	1.81	1.83	6.09	7.87	3.71	—	—	—	—	•	•
2MIZ-50-R32 (1x2)	7	7	2.50	2.50	2.23	5.00	6.04	0.49	1.28	1.96	2.13	5.57	8.52	3.91	A+	4.00	4.50	1575	•	•
	7	9	2.32	2.98	2.23	5.30	6.13	0.49	1.38	1.96	2.13	5.98	8.52	3.85	A+	4.00	4.80	1680	•	•
	7	12	2.03	3.47	2.23	5.50	6.74	0.49	1.44	1.96	2.13	6.27	8.52	3.81	A+	4.00	4.80	1680	•	•
	7	18	1.60	4.10	2.23	5.70	6.80	0.49	1.50	1.96	2.13	6.50	8.52	3.81	A+	4.00	4.80	1680	•	•
	9	9	2.79	2.79	2.23	5.57	6.74	0.49	1.45	1.96	2.13	6.30	8.52	3.84	A+	4.00	4.80	1680	•	•
	9	12	2.40	3.20	2.23	5.60	6.74	0.49	1.46	1.96	2.13	6.35	8.52	3.84	A+	4.00	4.80	1680	•	•
	9	18	1.93	3.87	2.23	5.80	6.80	0.49	1.52	1.96	2.13	6.62	8.52	3.81	A+	4.00	4.80	1680	•	•
	12	12	2.80	2.80	2.23	5.60	6.74	0.49	1.46	1.96	2.13	6.35	8.52	3.84	A+	4.00	4.80	1680	•	•

Configurazione di efficienza energetica testata con unità interne ISAX-R32. Pd=Pdesign. CEA=Consumo Energetico Annuo. Valore di EER e COP misurato secondo la norma armonizzata EN14511. Valore di SEER e SCOP misurato secondo la norma armonizzata EN14825. Regolamento UE N.206/2012. Consumo di energia (kWh/anno) in base ai risultati di prove standard. Il consumo effettivo dipende dalle modalità di utilizzo dell'apparecchio e dal luogo in cui è installato. EER/COP dichiarati solo al fine delle detrazioni fiscali in vigore all'atto della realizzazione di questa pubblicazione. Per maggiori informazioni far riferimento alle schede tecniche. Per la politica di continuo miglioramento dei prodotti perseguita da IDEMA®. le caratteristiche sopra riportate sono soggette a modifiche senza alcun obbligo di preavviso.

TABELLE DI RESA

3MIZ-50-R32

DETRAZIONI FISCALI €

CONTO TERMICO

RAFFREDDAMENTO

UNITÀ ESTERNA	COMBINAZIONI (x1000 btu)			CAPACITÀ NOMINALE (kW)			CAPACITÀ RAFFREDDAMENTO (kW)			POTENZA ASSORBITA (kW)			CORRENTE ASSORBITA (A)			EER	EFFICIENZA STAGIONALE			CEA (kWh)	DETRAZIONI FISCALI	
	A	B	C	A	B	C	MIN.	NOM.	MAX.	MIN.	NOM.	MAX.	MIN.	NOM.	MAX.		Classe	SEER	PdC		D.FISC.	C.T.
3MIZ-50-R32 (1x1)	7	—	—	2,00	—	—	1,43	2,00	2,90	0,38	0,62	0,73	1,65	2,70	3,16	3,23	—	—	—	—	•	•
	9	—	—	2,50	—	—	1,43	2,50	3,20	0,38	0,77	0,91	1,65	3,35	3,95	3,25	—	—	—	—	•	•
	12	—	—	3,50	—	—	1,43	3,50	3,90	0,38	1,08	1,22	1,65	4,70	5,31	3,24	—	—	—	—	•	•
	18	—	—	5,00	—	—	1,65	5,00	6,50	0,48	1,55	1,67	2,09	6,74	7,26	3,23	—	—	—	—	•	•
3MIZ-50-R32 (1x2)	7	7	—	2,10	2,10	—	2,01	4,20	5,49	0,57	1,30	1,89	2,48	5,65	8,21	3,23	A+	5,60	4,20	263	•	•
	7	9	—	2,06	2,64	—	2,01	4,70	5,80	0,57	1,46	1,98	2,48	6,33	8,62	3,23	A+	5,60	4,70	294	•	•
	7	12	—	1,95	3,35	—	2,01	5,30	6,10	0,57	1,64	2,08	2,48	7,13	9,03	3,23	A+	5,60	5,30	331	•	•
	7	18	—	1,76	4,54	—	2,01	6,30	6,83	0,57	1,95	2,17	2,48	8,48	9,44	3,23	A+	5,60	6,30	394	•	•
	9	9	—	2,64	2,64	—	1,58	5,28	6,33	0,25	1,64	2,13	2,13	7,33	9,43	3,23	A++	6,30	5,30	293	•	•
	9	12	—	2,26	3,01	—	1,58	5,28	6,33	0,24	1,63	2,12	2,13	7,32	9,42	3,23	A++	6,25	5,30	295	•	•
	9	18	—	1,76	3,51	—	1,58	5,27	6,32	0,25	1,64	2,13	2,13	7,33	9,43	3,23	A+	6,01	5,30	307	•	•
	12	12	—	2,64	2,64	—	1,58	5,28	6,33	0,24	1,63	2,12	2,13	7,32	9,42	3,23	A++	6,19	5,30	298	•	•
	12	18	—	2,11	3,16	—	1,58	5,27	6,32	0,25	1,64	2,13	2,13	7,33	9,43	3,23	A+	5,96	5,30	310	•	•
3MIZ-50-R32 (1x3)	7	7	7	2,03	2,03	2,03	2,44	6,10	7,20	0,68	1,89	2,36	2,96	8,22	10,26	3,23	A++	6,10	6,10	350	•	•
	7	7	9	1,92	1,92	2,47	2,44	6,30	7,26	0,68	1,95	2,36	2,96	8,48	10,26	3,23	A++	6,10	6,30	361	•	•
	7	7	12	1,70	1,70	2,91	2,44	6,30	7,32	0,68	1,94	2,36	2,96	8,43	10,26	3,25	A++	6,10	6,30	361	•	•
	7	9	9	1,76	2,27	2,27	2,44	6,30	7,32	0,68	1,94	2,36	2,96	8,43	10,26	3,25	A++	6,10	6,30	361	•	•
	9	9	9	1,76	1,76	1,76	1,58	5,28	6,33	0,22	1,45	1,89	1,89	6,50	8,36	3,64	A++	6,80	5,30	273	•	•

RISCALDAMENTO

UNITÀ ESTERNA	COMBINAZIONI (x1000 btu)			CAPACITÀ NOMINALE (kW)			CAPACITÀ RISCALDAMENTO (kW)			POTENZA ASSORBITA (kW)			CORRENTE ASSORBITA (A)			COP	EFFICIENZA STAGIONALE			CEA (kWh)	DETRAZIONI FISCALI	
	A	B	C	A	B	C	MIN.	NOM.	MAX.	MIN.	NOM.	MAX.	MIN.	NOM.	MAX.		Classe	SCOP	PdH		D.FISC.	C.T.
3MIZ-50-R32 (1x1)	7	—	—	2,50	—	—	1,43	2,50	3,03	0,35	0,67	0,84	1,52	2,91	3,65	3,73	—	—	—	—	•	•
	9	—	—	3,00	—	—	1,43	3,00	3,63	0,35	0,81	1,01	1,52	3,51	4,39	3,71	—	—	—	—	•	•
	12	—	—	3,80	—	—	1,43	3,80	4,60	0,35	1,02	1,23	1,52	4,43	5,35	3,73	—	—	—	—	•	•
	18	—	—	5,20	—	—	1,78	5,20	6,80	0,45	1,40	2,03	1,96	6,09	8,83	3,71	—	—	—	—	•	•
3MIZ-50-R32 (1x2)	7	7	—	2,50	2,50	—	2,18	5,00	5,94	0,53	1,35	1,77	2,30	5,86	7,70	3,71	A	3,80	4,00	1474	•	•
	7	9	—	2,45	3,15	—	2,18	5,60	6,27	0,53	1,51	1,86	2,30	6,57	8,09	3,71	A	3,80	4,48	1651	•	•
	7	12	—	2,17	3,73	—	2,18	5,90	6,60	0,53	1,59	1,95	2,30	6,91	8,48	3,71	A	3,80	4,80	1768	•	•
	7	18	—	1,82	4,68	—	2,18	6,50	7,39	0,53	1,75	2,03	2,30	7,61	8,83	3,71	A+	4,00	5,12	1792	•	•
	9	9	—	2,79	2,79	—	1,67	5,58	6,70	0,23	1,50	1,95	1,96	6,72	8,65	3,71	A+	4,00	4,52	1582	•	•
	9	12	—	2,39	3,19	—	1,67	5,58	6,70	0,23	1,50	1,95	1,96	6,71	8,65	3,72	A+	4,00	4,52	1582	•	•
	9	18	—	1,86	3,72	—	1,67	5,58	6,70	0,22	1,49	1,94	1,95	6,54	8,61	3,74	A	3,58	4,52	1642	•	•
	12	12	—	2,79	2,79	—	1,67	5,58	6,70	0,23	1,50	1,95	1,96	6,71	8,65	3,72	A+	4,00	4,52	1582		
	12	18	—	2,23	3,35	—	1,67	5,58	6,70	0,22	1,49	1,94	1,95	6,54	8,61	3,74	A	3,58	4,52	1643	•	•
3MIZ-50-R32 (1x3)	7	7	7	2,27	2,27	2,27	2,87	6,80	9,02	0,68	1,83	2,60	2,96	7,96	11,30	3,72	A+	4,00	5,60	1960	•	•
	7	7	9	2,13	2,13	2,74	2,87	7,00	9,02	0,68	1,88	2,60	2,96	8,17	11,30	3,72	A+	4,00	5,60	1960	•	•
	7	7	12	2,13	2,13	3,65	2,87	7,90	9,02	0,68	2,11	2,60	2,96	9,17	11,30	3,74	A+	4,00	5,60	1960	•	•
	7	9	9	2,21	2,84	2,84	2,87	7,90	9,02	0,68	2,11	2,60	2,96	9,17	11,30	3,74	A+	4,00	5,60	1960	•	•
	9	9	9	1,76	1,76	1,76	1,58	5,28	6,33	0,21	1,38	1,79	1,8	6,19	7,96	3,82	A+	4,00	4,50	1575	•	•

Configurazione di efficienza energetica testata con unità interne ISAX-R32. Pd=Pdesign. CEA=Consumo Energetico Annuo. Valore di EER e COP misurato secondo la norma armonizzata EN14511. Valore di SEER e SCOP misurato secondo la norma armonizzata EN14825. Regolamento UE N.206/2012. Consumo di energia (kWh/anno) in base ai risultati di prove standard. Il consumo effettivo dipende dalle modalità di utilizzo dell'apparecchio e dal luogo in cui è installato. EER/COP dichiarati solo al fine delle detrazioni fiscali in vigore all'atto della realizzazione di questa pubblicazione. Per maggiori informazioni far riferimento alle schede tecniche. Per la politica di continuo miglioramento dei prodotti perseguita da IDEMA®. le caratteristiche sopra riportate sono soggette a modifiche senza alcun obbligo di preavviso.

TABELLE DI RESA

DETRAZIONI FISCALI €

CONTO TERMICO

3MIZ-62-R32

RAFFREDDAMENTO

UNITÀ ESTERNA	COMBINAZIONI (x1000 btu)			CAPACITÀ NOMINALE (kW)			CAPACITÀ RAFFREDDAMENTO (kW)			POTENZA ASSORBITA (kW)			CORRENTE ASSORBITA (A)			EER	EFFICIENZA STAGIONALE			CEA (kWh)	DETRAZIONI FISCALI	
	A	B	C	A	B	C	MIN.	NOM.	MAX.	MIN.	NOM.	MAX.	MIN.	NOM.	MAX.		Classe	SEER	PdC		D.FISC.	C.T.
3MIZ-62-R32 (1x1)	7	—	—	2.00	—	—	1.43	2.00	2.90	0.38	0.62	0.73	1.65	2.70	3.16	3.23	—	—	—	—	•	•
	9	—	—	2.50	—	—	1.43	2.50	3.20	0.38	0.77	0.91	1.65	3.35	3.95	3.25	—	—	—	—	•	•
	12	—	—	3.50	—	—	1.43	3.50	3.90	0.38	1.08	1.22	1.65	4.70	5.31	3.24	—	—	—	—	•	•
	18	—	—	5.00	—	—	1.65	5.00	6.50	0.48	1.55	1.67	2.09	6.74	7.26	3.23	—	—	—	—	•	•
3MIZ-62-R32 (1x2)	7	7	—	2.10	2.10	—	2.01	4.20	5.49	0.57	1.30	1.89	2.48	5.65	8.21	3.23	A+	5.60	4.20	263	•	•
	7	9	—	2.06	2.64	—	2.01	4.70	5.80	0.57	1.46	1.98	2.48	6.33	8.62	3.23	A+	5.60	4.70	294	•	•
	7	12	—	1.95	3.35	—	2.01	5.30	6.10	0.57	1.64	2.08	2.48	7.13	9.03	3.23	A+	5.60	5.30	331	•	•
	7	18		1.76	4.54	—	2.01	6.30	6.83	0.57	1.95	2.17	2.48	8.48	9.44	3.23	A+	5.60	6.30	394	•	•
	9	9	—	2.65	2.65	—	2.01	5.30	6.41	0.57	1.64	2.08	2.48	7.13	9.03	3.23	A+	5.60	5.30	331	•	•
	9	12	—	2.57	3.43	—	2.01	6.00	6.59	0.57	1.86	2.12	2.48	8.09	9.20	3.23	A+	5.60	6.00	375	•	•
	9	18	—	2.10	4.20	—	2.01	6.30	6.83	0.57	1.94	2.17	2.48	8.43	9.44	3.25	A+	5.60	6.30	394	•	•
	12	12	—	3.10	3.10	—	2.01	6.20	6.83	0.57	1.92	2.17	2.48	8.35	9.44	3.23	A+	5.60	6.20	388	•	•
3MIZ-62-R32 (1x3)	7	7	7	2.03	2.03	2.03	2.44	6.10	7.20	0.68	1.89	2.36	2.96	8.22	10.26	3.23	A++	6.10	6.10	350	•	•
	7	7	9	1.92	1.92	2.47	2.44	6.30	7.26	0.68	1.95	2.36	2.96	8.48	10.26	3.23	A++	6.10	6.30	361	•	•
	7	7	12	1.70	1.70	2.91	2.44	6.30	7.32	0.68	1.94	2.36	2.96	8.43	10.26	3.25	A++	6.10	6.30	361	•	•
	7	9	9	1.76	2.27	2.27	2.44	6.30	7.32	0.68	1.94	2.36	2.96	8.43	10.26	3.25	A++	6.10	6.30	361	•	•
	7	9	12	1.58	2.03	2.70	2.44	6.30	7.32	0.68	1.94	2.36	2.96	8.43	10.26	3.25	A++	6.10	6.30	361	•	•
	9	9	9	2.10	2.10	2.10	2.44	6.30	7.32	0.68	1.94	2.36	2.96	8.43	10.26	3.25	A++	6.10	6.30	361	•	•
	9	9	12	1.89	1.89	2.52	2.44	6.30	7.32	0.68	1.94	2.36	2.96	8.43	10.26	3.25	A++	6.10	6.30	361	•	•

RISCALDAMENTO

UNITÀ ESTERNA	COMBINAZIONI (x1000 btu)			CAPACITÀ NOMINALE (kW)			CAPACITÀ RISCALDAMENTO (kW)			POTENZA ASSORBITA (kW)			CORRENTE ASSORBITA (A)			COP	EFFICIENZA STAGIONALE			CEA (kWh)	DETRAZIONI FISCALI	
	A	B	C	A	B	C	MIN.	NOM.	MAX.	MIN.	NOM.	MAX.	MIN.	NOM.	MAX.		Classe	SCOP	PdH		D.FISC.	C.T.
3MIZ-62-R32 (1x1)	7	—	—	2.50	—	—	1.43	2.50	3.03	0.35	0.67	0.84	1.52	2.91	3.65	3.73	—	—	—	—	•	•
	9	—	—	3.00	—	—	1.43	3.00	3.63	0.35	0.81	1.01	1.52	3.51	4.39	3.71	—	—	—	—	•	•
	12	—	—	3.80	—	—	1.43	3.80	4.60	0.35	1.02	1.23	1.52	4.43	5.35	3.73	—	—	—	—	•	•
	18	—	—	5.20	—	—	1.78	5.20	6.80	0.45	1.40	2.03	1.96	6.09	8.83	3.71	—	—	—	—	•	•
3MIZ-62-R32 (1x2)	7	7	—	2.50	2.50	—	2.18	5.00	5.94	0.53	1.35	1.77	2.30	5.86	7.70	3.71	A	3.80	4.00	1474	•	•
	7	9	—	2.45	3.15	—	2.18	5.60	6.27	0.53	1.51	1.86	2.30	6.57	8.09	3.71	A	3.80	4.48	1651	•	•
	7	12	—	2.17	3.73	—	2.18	5.90	6.60	0.53	1.59	1.95	2.30	6.91	8.48	3.71	A	3.80	4.80	1768	•	•
	7	18		1.82	4.68	—	2.18	6.50	7.39	0.53	1.75	2.03	2.30	7.61	8.83	3.71	A+	4.00	5.12	1792	•	•
	9	9	—	2.95	2.95	—	2.18	5.90	6.93	0.53	1.59	1.95	2.30	6.91	8.48	3.71	A	3.80	4.80	1768	•	•
	9	12	—	2.70	3.60	—	2.18	6.30	7.13	0.53	1.70	1.98	2.30	7.39	8.61	3.71	A+	4.00	5.12	1792	•	•
	9	18	—	2.20	4.40	—	2.18	6.60	7.39	0.53	1.78	2.03	2.30	7.74	8.83	3.71	A+	4.00	5.12	1792	•	•
	12	12	—	3.15	3.15	—	2.18	6.30	7.39	0.53	1.70	2.03	2.30	7.39	8.83	3.71	A+	4.00	5.12	1792	•	•
3MIZ-62-R32 (1x3)	7	7	7	2.20	2.20	2.20	2.64	6.60	7.79	0.64	1.77	2.21	2.78	7.70	9.61	3.73	A+	4.00	5.40	1890	•	•
	7	7	9	2.02	2.02	2.60	2.64	6.65	7.79	0.64	1.78	2.21	2.78	7.74	9.61	3.74	A+	4.00	5.44	1904	•	•
	7	7	12	1.80	1.80	3.09	2.64	6.70	7.92	0.64	1.80	2.21	2.78	7.83	9.61	3.72	A+	4.00	5.52	1932	•	•
	7	9	9	1.88	2.41	2.41	2.64	6.70	7.92	0.64	1.80	2.21	2.78	7.83	9.61	3.72	A+	4.00	5.52	1932	•	•
	7	9	12	1.68	2.15	2.87	2.64	6.70	7.92	0.64	1.80	2.21	2.78	7.83	9.61	3.72	A+	4.00	5.52	1932	•	•
	9	9	9	2.23	2.23	2.23	2.64	6.70	7.92	0.64	1.80	2.21	2.78	7.83	9.61	3.72	A+	4.00	5.52	1932	•	•
	9	9	12	2.01	2.01	2.68	2.64	6.70	7.92	0.64	1.80	2.21	2.78	7.83	9.61	3.72	A+	4.00	5.52	1932	•	•

Configurazione di efficienza energetica testata con unità interne ISAX-R32. Pd=Pdesign. CEA=Consumo Energetico Annuo. Valore di EER e COP misurato secondo la norma armonizzata EN14511. Valore di SEER e SCOP misurato secondo la norma armonizzata EN14825. Regolamento UE N.206/2012. Consumo di energia (kWh/anno) in base ai risultati di prove standard. Il consumo effettivo dipende dalle modalità di utilizzo dell'apparecchio e dal luogo in cui è installato. EER/COP dichiarati solo al fine delle detrazioni fiscali in vigore all'atto della realizzazione di questa pubblicazione. Per maggiori informazioni far riferimento alle schede tecniche. Per la politica di continuo miglioramento dei prodotti perseguita da IDEMA®. le caratteristiche sopra riportate sono soggette a modifiche senza alcun obbligo di preavviso.

TABELLE DI RESA

DETRAZIONI FISCALI €

CONTO TERMICO

3MIZ-78-R32

RAFFREDDAMENTO

UNITÀ ESTERNA	COMBINAZIONI (x1000 btu)			CAPACITÀ NOMINALE (kW)			CAPACITÀ RAFFREDDAMENTO (kW)			POTENZA ASSORBITA (kW)			CORRENTE ASSORBITA (A)			EER	EFFICIENZA STAGIONALE			CEA (kWh)	DETRAZIONI FISCALI	
	A	B	C	A	B	C	MIN.	NOM.	MAX.	MIN.	NOM.	MAX.	MIN.	NOM.	MAX.		Classe	SEER	PdC		D.FISC.	C.T.
3MIZ-78-R32 (1x1)	7	—	—	2.00	—	—	1.58	2.00	2.90	0.40	0.62	0.77	1.74	2.70	3.35	3.23	—	—	—	—	•	•
	9	—	—	2.50	—	—	1.58	2.50	3.20	0.40	0.77	0.97	1.74	3.35	4.22	3.25	—	—	—	—	•	•
	12	—	—	3.50	—	—	1.58	3.50	3.90	0.40	1.08	1.30	1.74	4.70	5.65	3.24	—	—	—	—	•	•
	18	—	—	5.00	—	—	1.78	5.00	6.50	0.50	1.55	1.78	2.17	6.74	7.74	3.23	—	—	—	—	•	•
3MIZ-78-R32 (1x2)	7	7	—	2.10	2.10	—	2.21	4.20	6.32	0.64	1.30	2.08	2.78	5.65	9.04	3.23	A++	6.10	4.20	241	•	•
	7	9	—	2.06	2.64	—	2.21	4.70	6.72	0.64	1.46	2.20	2.78	6.33	9.57	3.23	A++	6.10	4.70	270	•	•
	7	12	—	1.95	3.35	—	2.21	5.30	7.11	0.64	1.64	2.45	2.78	7.13	10.65	3.23	A++	6.10	5.30	304	•	•
	7	18	—	1.82	4.68	—	2.21	6.50	7.90	0.64	2.01	2.69	2.78	8.74	11.70	3.23	A++	6.10	6.50	373	•	•
	9	9	—	2.65	2.65	—	2.21	5.30	7.11	0.64	1.64	2.45	2.78	7.13	10.65	3.23	A++	6.10	5.30	304	•	•
	9	12	—	2.57	3.43	—	2.21	6.00	7.51	0.64	1.86	2.57	2.78	8.09	11.17	3.23	A++	6.10	6.00	344	•	•
	9	18	—	2.27	4.53	—	2.21	6.80	7.90	0.64	2.09	2.69	2.78	9.09	11.70	3.25	A++	6.10	6.80	390	•	•
	12	12	—	3.15	3.15	—	2.21	6.30	7.66	0.64	1.94	2.64	2.78	8.43	11.48	3.25	A++	6.10	6.30	361	•	•
	12	18	—	2.72	4.08	—	2.21	6.80	7.90	0.64	2.09	2.69	2.78	9.09	11.70	3.25	A++	6.10	6.80	390	•	•
3MIZ-78-R32 (1x3)	7	7	7	2.43	2.43	2.43	2.77	7.30	8.69	0.76	2.26	2.91	3.30	9.83	12.65	3.23	A++	6.50	7.30	393	•	•
	7	7	9	2.25	2.25	2.90	2.77	7.40	8.69	0.76	2.29	2.91	3.30	9.96	12.65	3.23	A++	6.50	7.40	398	•	•
	7	7	12	2.13	2.13	3.65	2.77	7.90	8.69	0.76	2.45	2.91	3.30	10.63	12.65	3.23	A++	6.50	7.90	425	•	•
	7	7	18	1.73	1.73	4.44	2.77	7.90	8.69	0.76	2.43	2.91	3.30	10.57	12.65	3.25	A++	6.50	7.90	425	•	•
	7	9	9	2.13	2.74	2.74	2.77	7.60	8.69	0.76	2.35	2.91	3.30	10.22	12.65	3.23	A++	6.50	7.60	409	•	•
	7	9	12	1.98	2.54	3.39	2.77	7.90	8.69	0.76	2.45	2.91	3.30	10.63	12.65	3.23	A++	6.50	7.90	425	•	•
	7	9	18	1.63	2.09	4.18	2.77	7.90	8.69	0.76	2.43	2.91	3.30	10.57	12.65	3.25	A++	6.50	7.90	425	•	•
	7	12	12	1.78	3.06	3.06	2.77	7.90	8.69	0.76	2.43	2.91	3.30	10.57	12.65	3.25	A++	6.50	7.90	425	•	•
	9	9	9	2.63	2.63	2.63	2.77	7.90	8.69	0.76	2.45	2.91	3.30	10.63	12.65	3.23	A++	6.50	7.90	425	•	•
	9	9	12	2.37	2.37	3.16	2.77	7.90	8.69	0.76	2.43	2.91	3.30	10.57	12.65	3.25	A++	6.50	7.90	425	•	•
	9	12	12	2.15	2.87	2.87	2.77	7.90	8.69	0.76	2.43	2.91	3.30	10.57	12.65	3.25	A++	6.50	7.90	425	•	•
	12	12	12	2.63	2.63	2.63	2.77	7.90	8.69	0.76	2.43	2.91	3.30	10.57	12.65	3.25	A++	6.50	7.90	425	•	•

RISCALDAMENTO

UNITÀ ESTERNA	COMBINAZIONI (x1000 btu)			CAPACITÀ NOMINALE (kW)			CAPACITÀ RISCALDAMENTO (kW)			POTENZA ASSORBITA (kW)			CORRENTE ASSORBITA (A)			COP	EFFICIENZA STAGIONALE			CEA (kWh)	DETRAZIONI FISCALI	
	A	B	C	A	B	C	MIN.	NOM.	MAX.	MIN.	NOM.	MAX.	MIN.	NOM.	MAX.		Classe	SCOP	PdH		D.FISC.	C.T.
3MIZ-78-R32 (1x1)	7	—	—	2.50	—	—	1.64	2.50	2.90	0.40	0.67	0.84	1.74	2.91	3.65	3.73	—	—	—	—	•	•
	9	—	—	3.00	—	—	1.64	3.00	3.20	0.40	0.81	1.01	1.74	3.51	4.39	3.71	—	—	—	—	•	•
	12	—	—	3.80	—	—	1.64	3.80	3.90	0.40	1.02	1.23	1.74	4.43	5.35	3.73	—	—	—	—	•	•
	18	—	—	5.20	—	—	1.89	5.20	7.22	0.50	1.40	1.61	2.17	6.09	7.00	3.71	—	—	—	—	•	•
3MIZ-78-R32 (1x2)	7	7	—	2.50	2.50	—	2.30	5.00	6.56	0.57	1.35	1.86	2.48	5.86	8.09	3.71	A	3.80	4.80	1768	•	•
	7	9	—	2.45	3.15	—	2.30	5.60	6.97	0.57	1.51	1.97	2.48	6.57	8.57	3.71	A	3.80	5.10	1879	•	•
	7	12	—	2.21	3.79	—	2.30	6.00	7.38	0.57	1.61	2.19	2.48	7.00	9.52	3.73	A	3.80	5.30	1953	•	•
	7	18	—	1.96	5.04	—	2.30	7.00	8.20	0.57	1.88	2.41	2.48	8.17	10.48	3.72	A	3.80	5.30	1953	•	•
	9	9	—	3.00	3.00	—	2.30	6.00	7.38	0.57	1.61	2.19	2.48	7.00	9.52	3.73	A	3.80	5.30	1953	•	•
	9	12	—	2.70	3.60	—	2.30	6.30	7.79	0.57	1.69	2.30	2.48	7.35	10.00	3.73	A	3.80	5.30	1953	•	•
	9	18	—	2.33	4.67	—	2.30	7.00	8.20	0.57	1.88	2.41	2.48	8.17	10.48	3.72	A	3.80	5.30	1953	•	•
	12	12	—	3.25	3.25	—	2.30	6.50	7.95	0.57	1.75	2.36	2.48	7.61	10.26	3.71	A	3.80	5.30	1953	•	•
	12	18	—	2.80	4.20	—	2.30	7.00	8.20	0.57	1.88	2.41	2.48	8.17	10.48	3.72	A	3.80	5.30	1953	•	•
3MIZ-78-R32 (1x3)	7	7	7	2.27	2.27	2.27	2.87	6.80	9.02	0.68	1.83	2.60	2.96	7.96	11.30	3.72	A+	4.00	5.60	1960	•	•
	7	7	9	2.13	2.13	2.74	2.87	7.00	9.02	0.68	1.88	2.60	2.96	8.17	11.30	3.72	A+	4.00	5.60	1960	•	•
	7	7	12	2.13	2.13	3.65	2.87	7.90	9.02	0.68	2.11	2.60	2.96	9.17	11.30	3.74	A+	4.00	5.60	1960	•	•
	7	7	18	1.79	1.79	4.61	2.87	8.20	9.02	0.68	2.21	2.60	2.96	9.61	11.30	3.71	A+	4.00	5.60	1960	•	•
	7	9	9	2.21	2.84	2.84	2.87	7.90	9.02	0.68	2.11	2.60	2.96	9.17	11.30	3.74	A+	4.00	5.60	1960	•	•
	7	9	12	2.05	2.64	3.51	2.87	8.20	9.02	0.68	2.19	2.60	2.96	9.52	11.30	3.74	A+	4.00	5.60	1960	•	•
	7	9	18	1.71	2.20	4.39	2.87	8.30	9.02	0.68	2.21	2.60	2.96	9.61	11.30	3.76	A+	4.00	5.60	1960	•	•
	7	12	12	1.87	3.21	3.21	2.87	8.30	9.02	0.68	2.21	2.60	2.96	9.61	11.30	3.76	A+	4.00	5.60	1960	•	•
	9	9	9	2.73	2.73	2.73	2.87	8.20	9.02	0.68	2.19	2.60	2.96	9.52	11.30	3.74	A+	4.00	5.60	1960	•	•
	9	9	12	2.49	2.49	3.32	2.87	8.30	9.02	0.68	2.21	2.60	2.96	9.61	11.30	3.76	A+	4.00	5.60	1960	•	•
	9	12	12	2.26	3.02	3.02	2.87	8.30	9.02	0.68	2.21	2.60	2.96	9.61	11.30	3.76	A+	4.00	5.60	1960	•	•
	12	12	12	2.77	2.77	2.77	2.87	8.30	9.02	0.68	2.21	2.60	2.96	9.61	11.30	3.76	A+	4.00	5.60	1960	•	•

Configurazione di efficienza energetica testata con unità interne ISAX-R32. Pd=Pdesign. CEA=Consumo Energetico Annuo. Valore di EER e COP misurato secondo la norma armonizzata EN14511. Valore di SEER e SCOP misurato secondo la norma armonizzata EN14825. Regolamento UE N.206/2012. Consumo di energia (kWh/anno) in base ai risultati di prove standard. Il consumo effettivo dipende dalle modalità di utilizzo dell'apparecchio e dal luogo in cui è installato. EER/COP dichiarati solo al fine delle detrazioni fiscali in vigore all'atto della realizzazione di questa pubblicazione. Per maggiori informazioni far riferimento alle schede tecniche. Per la politica di continuo miglioramento dei prodotti perseguita da IDEMA®. le caratteristiche sopra riportate sono soggette a modifiche senza alcun obbligo di preavviso.

TABELLE DI RESA

DETRAZIONI FISCALI €

CONTO TERMICO

4MIZ-82-R32

RAFFREDDAMENTO

UNITÀ ESTERNA	COMBINAZIONI (x1000 btu)				CAPACITÀ NOMINALE (kW)				CAPACITÀ RAFFREDDAMENTO (kW)			POTENZA ASSORBITA (kW)			CORRENTE ASSORBITA (A)			EER	EFFICIENZA STAGIONALE			CEA (kWh)	DETRAZIONI	
	A	B	C	D	A	B	C	D	MIN.	NOM.	MAX.	MIN.	NOM.	MAX.	MIN.	NOM.	MAX.		Classe	SEER	PdC		D.FISC.	C.T.
4MIZ-82-R32 (1x1)	7	—	—	—	2.00	—	—	—	1.52	2.00	2.90	0.40	0.62	0.77	1.74	2.70	3.35	3.23	—	—	—	—	•	•
	9	—	—	—	2.50	—	—	—	1.52	2.50	3.20	0.40	0.77	0.97	1.74	3.35	4.22	3.25	—	—	—	—	•	•
	12	—	—	—	3.50	—	—	—	1.52	3.50	3.90	0.40	1.08	1.30	1.74	4.70	5.65	3.24	—	—	—	—	•	•
	18	—	—	—	5.00	—	—	—	1.72	5.00	6.50	0.50	1.55	1.78	2.17	6.74	7.74	3.23	—	—	—	—	•	•
4MIZ-82-R32 (1x2)	7	7	—	—	2.10	2.10	—	—	2.05	4.20	6.08	0.62	1.30	1.98	2.70	5.65	8.61	3.23	A++	6.10	4.20	241	•	•
	7	9	—	—	2.06	2.64	—	—	2.05	4.70	6.40	0.62	1.46	2.10	2.70	6.33	9.13	3.23	A++	6.10	4.70	270	•	•
	7	12	—	—	1.95	3.35	—	—	2.05	5.30	6.81	0.62	1.64	2.23	2.70	7.13	9.70	3.23	A++	6.10	5.30	304	•	•
	7	18	—	—	1.96	5.04	—	—	2.05	7.00	7.55	0.62	2.17	2.72	2.70	9.43	11.83	3.23	A++	6.10	7.00	402	•	•
	9	9	—	—	2.65	2.65	—	—	2.05	5.30	6.81	0.62	1.64	2.23	2.70	7.13	9.70	3.23	A++	6.10	5.30	304	•	•
	9	12	—	—	2.57	3.43	—	—	2.05	6.00	6.98	0.62	1.86	2.35	2.70	8.09	10.22	3.23	A++	6.10	6.00	344	•	•
	9	18	—	—	2.43	4.87	—	—	2.05	7.30	7.55	0.62	2.26	2.72	2.70	9.83	11.83	3.23	A++	6.10	7.30	419	•	•
	12	12	—	—	3.25	3.25	—	—	2.05	6.50	7.39	0.62	2.01	2.42	2.70	8.74	10.52	3.23	A++	6.10	6.50	373	•	•
	12	18	—	—	2.92	4.38	—	—	2.05	7.30	7.55	0.62	2.26	2.72	2.70	9.83	11.83	3.23	A++	6.10	7.30	419	•	•
	18	18	—	—	3.75	3.75	—	—	2.05	7.50	7.55	0.62	2.32	2.72	2.70	10.09	11.83	3.23	A++	6.10	7.50	430	•	•
4MIZ-82-R32 (1x3)	7	7	7	—	2.00	2.00	2.00	—	2.63	6.00	8.46	0.74	1.85	2.87	3.22	8.04	12.48	3.24	A++	6.50	6.00	323	•	•
	7	7	9	—	1.98	1.98	2.54	—	2.63	6.50	8.46	0.74	2.00	2.87	3.22	8.70	12.48	3.25	A++	6.50	6.50	350	•	•
	7	7	12	—	1.91	1.91	3.28	—	2.63	7.10	8.46	0.74	2.18	2.87	3.22	9.48	12.48	3.26	A++	6.50	7.10	382	•	•
	7	7	18	—	1.71	1.71	4.39	—	2.63	7.80	8.46	0.74	2.40	2.87	3.22	10.43	12.48	3.25	A++	6.50	7.80	420	•	•
	7	9	9	—	1.90	2.45	2.68	—	2.63	6.80	8.46	0.74	2.09	2.87	3.22	9.09	12.48	3.25	A++	6.50	6.80	366	•	•
	7	9	12	—	1.88	2.41	3.21	—	2.63	7.50	8.46	0.74	2.31	2.87	3.22	10.04	12.48	3.25	A++	6.50	7.50	404	•	•
	7	9	18	—	1.61	2.06	4.13	—	2.63	7.80	8.46	0.74	2.40	2.87	3.22	10.43	12.48	3.25	A++	6.50	7.80	420	•	•
	7	12	12	—	1.76	3.02	3.02	—	2.63	7.80	8.46	0.74	2.40	2.87	3.22	10.43	12.48	3.25	A++	6.50	7.80	420	•	•
	7	12	18	—	1.48	2.53	3.79	—	2.63	7.80	8.46	0.74	2.40	2.87	3.22	10.43	12.48	3.25	A++	6.50	7.80	420	•	•
	9	9	9	—	2.60	2.60	2.60	—	2.63	7.80	8.46	0.74	2.18	2.87	3.22	9.48	12.48	3.58	A++	6.50	7.80	420	•	•
	9	9	12	—	2.34	2.34	3.12	—	2.63	7.80	8.46	0.74	2.40	2.87	3.22	10.43	12.48	3.25	A++	6.50	7.80	420	•	•
	9	9	18	—	1.95	1.95	3.90	—	2.63	7.80	8.46	0.74	2.40	2.87	3.22	10.43	12.48	3.25	A++	6.50	7.80	420	•	•
	9	12	12	—	2.13	2.84	2.84	—	2.63	7.80	8.46	0.74	2.40	2.87	3.22	10.43	12.48	3.25	A++	6.50	7.80	420	•	•
	9	12	18	—	1.80	2.40	3.60	—	2.63	7.80	8.46	0.74	2.40	2.87	3.22	10.43	12.48	3.25	A++	6.50	7.80	420	•	•
	12	12	12	—	2.60	2.60	2.60	—	2.63	7.80	8.46	0.74	2.40	2.87	3.22	10.43	12.48	3.25	A++	6.50	7.80	420	•	•
4MIZ-82-R32 (1x4)	7	7	7	7	2.05	2.05	2.05	2.05	3.04	8.21	9.93	0.84	2.47	3.09	3.65	10.74	13.43	3.32	A++	6.80	8.21	423	•	•
	7	7	7	9	1.92	1.92	1.92	2.46	3.04	8.21	9.93	0.84	2.47	3.09	3.65	10.74	13.43	3.32	A++	6.80	8.21	423	•	•
	7	7	7	12	1.74	1.74	1.74	2.99	3.04	8.21	9.93	0.84	2.47	3.09	3.65	10.74	13.43	3.32	A++	6.80	8.21	423	•	•
	7	7	7	18	1.47	1.47	1.47	3.79	3.04	8.21	9.93	0.84	2.50	3.09	3.65	10.87	13.43	3.28	A++	6.80	8.21	423	•	•
	7	7	9	9	1.80	1.80	2.31	2.31	3.04	8.21	9.93	0.84	2.47	3.09	3.65	10.74	13.43	3.32	A++	6.80	8.21	423	•	•
	7	7	9	12	1.64	1.64	2.11	2.81	3.04	8.21	9.93	0.84	2.49	3.09	3.65	10.83	13.43	3.30	A++	6.80	8.21	423	•	•
	7	7	12	12	1.51	1.51	2.59	2.59	3.04	8.21	9.93	0.84	2.50	3.09	3.65	10.87	13.43	3.28	A++	6.80	8.21	423	•	•
	7	9	9	9	1.69	2.17	2.17	2.17	3.04	8.21	9.93	0.84	2.48	3.09	3.65	10.78	13.43	3.31	A++	6.80	8.21	423	•	•
	7	9	9	12	1.55	2.00	2.00	2.66	3.04	8.21	9.93	0.84	2.50	3.09	3.65	10.87	13.43	3.28	A++	6.80	8.21	423	•	•
	7	9	12	12	1.44	1.85	2.46	2.46	3.04	8.21	9.93	0.84	2.50	3.09	3.65	10.87	13.43	3.28	A++	6.80	8.21	423	•	•
	9	9	9	9	2.05	2.05	2.05	2.05	3.04	8.21	9.93	0.84	2.50	3.09	3.65	10.87	13.43	3.28	A++	6.80	8.21	423	•	•
	9	9	9	12	1.89	1.89	1.89	2.53	3.04	8.21	9.93	0.84	2.50	3.09	3.65	10.87	13.43	3.28	A++	6.80	8.21	423	•	•

RISCALDAMENTO

UNITÀ ESTERNA	COMBINAZIONI (x1000 btu)				CAPACITÀ NOMINALE (kW)				CAPACITÀ RISCALDAMENTO (kW)			POTENZA ASSORBITA (kW)			CORRENTE ASSORBITA (A)			COP	EFFICIENZA STAGIONALE			CEA (kWh)	DETRAZIONI	
	A	B	C	D	A	B	C	D	MIN.	NOM.	MAX.	MIN.	NOM.	MAX.	MIN.	NOM.	MAX.		Classe	SCOP	PdH		D.FISC.	C.T.
4MIZ-82-R32 (1x1)	7	—	—	—	2.50	—	—	—	1.63	2.50	2.90	0.40	0.67	0.84	1.74	2.91	3.65	3.73	—	—	—	—	•	•
	9	—	—	—	3.00	—	—	—	1.63	3.00	3.20	0.40	0.81	1.01	1.74	3.51	4.39	3.71	—	—	—	—	•	•
	12	—	—	—	3.80	—	—	—	1.63	3.80	3.90	0.40	1.02	1.23	1.74	4.43	5.35	3.73	—	—	—	—	•	•
	18	—	—	—	5.60	—	—	—	1.85	5.60	6.78	0.50	1.51	1.74	2.17	6.57	7.57	3.71	—	—	—	—	•	•
4MIZ-82-R32 (1x2)	7	7	—	—	2.50	2.50	—	—	2.20	5.00	6.51	0.59	1.35	1.89	2.57	5.86	8.22	3.71	A	3.80	3.85	1418	•	•
	7	9	—	—	2.45	3.15	—	—	2.20	5.60	6.86	0.59	1.51	2.01	2.57	6.57	8.74	3.71	A	3.80	4.31	1589	•	•
	7	12	—	—	2.21	3.79	—	—	2.20	6.00	7.30	0.59	1.62	2.13	2.57	7.03	9.26	3.71	A	3.80	4.62	1702	•	•
	7	18	—	—	2.18	5.62	—	—	2.20	7.80	8.10	0.59	2.10	2.60	2.57	9.13	11.30	3.71	A	3.80	6.01	2213	•	•
	9	9	—	—	3.00	3.00	—	—	2.20	6.00	7.30	0.59	1.62	2.13	2.57	7.03	9.26	3.71	A	3.80	4.62	1702	•	•
	9	12	—	—	3.00	4.00	—	—	2.20	7.00	7.48	0.59	1.89	2.25	2.57	8.20	9.78	3.71	A	3.80	5.39	1986	•	•
	9	18	—	—	2.63	5.27	—	—	2.20	7.90	8.10	0.59	2.13	2.60	2.57	9.26	11.30	3.71	A	3.80	6.08	2241	•	•
	12	12	—	—	3.75	3.75	—	—	2.20	7.50	7.92	0.59	2.02	2.32	2.57	8.78	10.09	3.71	A	3.80	5.78	2128	•	•
	12	18	—	—	3.20	4.80	—	—	2.20	8.00	8.10	0.59	2.16	2.60	2.57	9.37	11.30	3.71	A	3.80	6.16	2269	•	•
	18	18	—	—	4.00	4.00	—	—	2.20	8.00	8.10	0.59	2.16	2.60	2.57	9.37	11.30	3.71	A	3.80	6.16	2269	•	•
4MIZ-82-R32 (1x3)	7	7	7	—	2.33	2.33	2.33	—	2.82	7.00	9.06	0.71	1.89	2.74	3.09	8.20	11.91	3.71	A	3.90	5.39	1935	•	•
	7	7	9	—	2.37	2.37	3.05	—	2.82	7.80	9.06	0.71	2.10	2.74	3.09	9.13	11.91	3.71	A	3.90	6.01	2156	•	•
	7	7	12	—	2.26	2.26	3.88	—	2.82	8.40	9.06	0.71	2.26	2.74	3.09	9.83	11.91	3.72	A	3.90	6.55	2351	•	•
	7	7	18	—	1.88	1.88	4.84	—	2.82	8.60	9.06	0.71	2.31	2.74	3.09	10.04	11.91	3.72	A	3.90	6.78	2434	•	•
	7	9	9	—	2.35	3.02	2.68	—	2.82	8.40	9.06	0.71	2.26	2.74	3.09	9.83	11.91	3.72	A	3.90	6.55	2351	•	•
	7	9	12	—	2.13	2.73	3.64	—	2.82	8.50	9.06	0.71	2.28	2.74	3.09	9.91	11.91	3.73	A	3.90	6.78	2434	•	•
	7	9	18	—	1.77	2.28	4.55	—	2.82	8.60	9.06	0.71	2.31	2.74	3.09	10.04	11.91	3.72	A	3.90	6.78	2434	•	•
	7	12	12	—	1.94	3.33	3.33	—	2.82	8.60	9.06	0.71	2.31	2.74	3.09	10.04	11.91	3.72	A	3.90	6.78	2434	•	•
	7	12	18	—	1.63	2.79	4.18	—	2.82	8.60	9.06	0.71	2.31	2.74	3.09	10.04	11.91	3.72	A	3.90	6.78	2434	•	•
	9	9	9	—	2.87	2.87	2.87	—	2.82	8.60	9.06	0.71	2.31	2.74	3.09	10.04	11.91	3.72	A	3.90	6.78	2434	•	•
	9	9	12	—	2.58	2.58	3.44	—	2.82	8.60	9.06	0.71	2.31	2.74	3.09	10.04	11.91	3.72	A	3.90	6.78	2434	•	•
	9	9	18	—	2.15	2.15	4.30	—	2.82	8.60	9.06	0.71	2.31	2.74	3.09	10.04	11.91	3.72	A	3.90	6.78	2434	•	•
	9	12	12	—	2.35	3.13	3.13	—	2.82	8.60	9.06	0.71	2.31	2.74	3.09	10.04	11.91	3.72	A	3.90	6.78	2434	•	•
	9	12	18	—	1.98	2.65	3.97	—	2.82	8.60	9.06	0.71	2.31	2.74	3.09	10.04	11.91	3.72	A	3.90	6.78	2434	•	•
	12	12	12	—	2.87	2.87	2.87	—	2.82	8.60	9.06	0.71	2.31	2.74	3.09	10.04	11.91	3.72	A	3.90	6.78	2434	•	•
4MIZ-82-R32 (1x4)	7	7	7	7	2.20	2.20	2.20	2.20	3.26	8.80	10.65	0.80	2.37	2.96	3.48	10.30	12.87	3.71	A+	4.00	7.00	2450	•	•
	7	7	7	9	2.08	2.08	2.08	2.67	3.26	8.90	10.65	0.80	2.39	2.96	3.48	10.39	12.87	3.72	A+	4.00	7.00	2450	•	•
	7	7	7	12	1.91	1.91	1.91	3.27	3.26	9.00	10.65	0.80	2.42	2.96	3.48	10.52	12.87	3.72	A+	4.00	7.00	2450	•	•
	7	7	7	18	1.63	1.63	1.63	4.20	3.26	9.10	10.65	0.80	2.45	2.96	3.48	10.65	12.87	3.71	A+	4.00	7.00	2450	•	•
	7	7	9	9	1.95	1.95	2.50	2.50	3.26	8.90	10.65	0.80	2.39	2.96	3.48	10.39	12.87	3.72	A+	4.00	7.00	2450	•	•
	7	7	9	12	1.80	1.80	2.31	3.09	3.26	9.00	10.65	0.80	2.42	2.96	3.48	10.52	12.87	3.72	A+	4.00	7.00	2450	•	•
	7	7	12	12	1.68	1.68	2.87	2.87	3.26	9.10	10.65	0.80	2.45	2.96	3.48	10.65	12.87	3.71	A+	4.00	7.00	2450	•	•
	7	9	9	9	1.83	2.36	2.36	2.36	3.26	8.90	10.65	0.80	2.39	2.96	3.48	10.39	12.87	3.72	A+	4.00	7.00	2450	•	•
	7	9	9	12	1.70	2.19	2.19	2.92	3.26	9.00	10.65	0.80	2.42	2.96	3.48	10.52	12.87	3.72	A+	4.00	7.00	2450	•	•
	7	9	12	12	1.59	2.05	2.73	2.73	3.26	9.10	10.65	0.80	2.45	2.96	3.48	10.65	12.87	3.71	A+	4.00	7.00	2450	•	•
	9	9	9	9	2.23	2.23	2.23	2.23	3.26	8.90	10.65	0.80	2.39	2.96	3.48	10.39	12.87	3.72	A+	4.00	7.00	2450	•	•
	9	9	9	12	2.10	2.10	2.10	2.80	3.26	9.10	10.65	0.80	2.45	2.96	3.48	10.65	12.87	3.71	A+	4.00	7.00	2450	•	•

Configurazione di efficienza energetica testata con unità interne ISAX-R32. Pd=Pdesign. CEA=Consumo Energetico Annuo. Valore di EER e COP misurato secondo la norma armonizzata EN14511. Valore di SEER e SCOP misurato secondo la norma armonizzata EN14825. Regolamento UE N.206/2012. Consumo di energia (kWh/anno) in base ai risultati di prove standard. Il consumo effettivo dipende dalle modalità di utilizzo dell'apparecchio e dal luogo in cui è installato. EER/COP dichiarati solo al fine delle detrazioni fiscali in vigore all'atto della realizzazione di questa pubblicazione. Per maggiori informazioni far riferimento alle schede tecniche. Per la politica di continuo miglioramento dei prodotti perseguita da IDEMA®. le caratteristiche sopra riportate sono soggette a modifiche senza alcun obbligo di preavviso.

TABELLE DI RESA

4MIZ-105-R32

DETRAZIONI FISCALI €

CONTO TERMICO

RAFFREDDAMENTO

UNITÀ ESTERNA	COMBINAZIONI (x1000 btu)				CAPACITÀ NOMINALE (kW)				CAPACITÀ RAFFREDDAMENTO (kW)			POTENZA ASSORBITA (kW)			CORRENTE ASSORBITA (A)			EER	EFFICIENZA STAGIONALE			CEA (kWh)	DETRAZIONI	
	A	B	C	D	A	B	C	D	MIN.	NOM.	MAX.	MIN.	NOM.	MAX.	MIN.	NOM.	MAX.		Classe	SEER	PdC		D.FISC.	C.T.
4MIZ-105-R32 (1x1)	7	—	—	—	2.00	—	—	—	1.58	2.00	2.90	0.45	0.61	0.76	1.96	2.65	3.30	3.28	—	—	—	—	•	•
	9	—	—	—	2.50	—	—	—	1.58	2.50	3.20	0.45	0.76	0.95	1.96	3.30	4.13	3.29	—	—	—	—	•	•
	12	—	—	—	3.50	—	—	—	1.58	3.50	3.90	0.45	1.07	1.28	1.96	4.65	5.57	3.27	—	—	—	—	•	•
	18	—	—	—	5.00	—	—	—	1.79	5.00	6.50	0.58	1.52	1.75	2.52	6.61	7.61	3.29	—	—	—	—	•	•
	24	—	—	—	7.00	—	—	—	2.21	7.00	8.00	0.62	2.13	2.45	2.70	9.26	10.65	3.29	—	—	—	—	•	•
4MIZ-105-R32 (1x2)	7	7	—	—	2.10	2.10	—	—	2.21	4.20	6.30	0.62	1.28	2.11	2.70	5.57	9.17	3.28	A++	6.10	4.20	241	•	•
	7	9	—	—	2.06	2.64	—	—	2.21	4.70	6.51	0.62	1.43	2.28	2.70	6.22	9.91	3.29	A++	6.10	4.70	270	•	•
	7	12	—	—	2.03	3.47	—	—	2.21	5.50	6.83	0.62	1.68	2.44	2.70	7.30	10.61	3.27	A++	6.10	5.50	316	•	•
	7	18	—	—	1.96	5.04	—	—	2.21	7.00	8.40	0.62	2.13	2.86	2.70	9.26	12.43	3.29	A++	6.10	7.00	402	•	•
	7	24	—	—	2.03	6.97	—	—	2.21	9.00	9.45	0.62	2.74	3.06	2.70	11.91	13.30	3.28	A++	6.10	9.00	516	•	•
	9	9	—	—	2.65	2.65	—	—	2.21	5.30	6.83	0.62	1.62	2.44	2.70	7.04	10.61	3.27	A++	6.10	5.30	304	•	•
	9	12	—	—	2.57	3.43	—	—	2.21	6.00	7.35	0.62	1.83	2.60	2.70	7.96	11.30	3.28	A++	6.10	6.00	344	•	•
	9	18	—	—	2.50	5.00	—	—	2.21	7.50	9.45	0.62	2.29	2.93	2.70	9.96	12.74	3.28	A++	6.10	7.50	430	•	•
	9	24	—	—	2.59	6.91	—	—	2.21	9.50	9.98	0.62	2.90	3.12	2.70	12.61	13.57	3.28	A++	6.10	9.50	545	•	•
	12	12	—	—	3.50	3.50	—	—	2.21	7.00	7.88	0.62	2.13	2.76	2.70	9.26	12.00	3.29	A++	6.10	7.00	402	•	•
	12	18	—	—	3.40	5.10	—	—	2.21	8.50	9.98	0.62	2.59	2.93	2.70	11.26	12.74	3.28	A++	6.10	8.50	488	•	•
	12	24	—	—	3.33	6.67	—	—	2.21	10.00	10.50	0.62	3.09	3.19	2.70	13.43	13.87	3.24	A++	6.10	10.00	574	•	•
	18	18	—	—	5.00	5.00	—	—	2.21	10.00	10.50	0.62	3.09	3.25	2.70	13.43	14.13	3.24	A++	6.10	10.00	574	•	•
4MIZ-105-R32 (1x3)	7	7	7	—	2.00	2.00	2.00	—	2.84	6.00	7.35	0.78	1.80	2.93	3.39	7.83	12.74	3.33	A++	6.30	6.00	333	•	•
	7	7	9	—	1.98	1.98	2.54	—	2.84	6.50	7.88	0.78	1.98	3.09	3.39	8.61	13.43	3.28	A++	6.30	6.50	361	•	•
	7	7	12	—	2.02	2.02	3.46	—	2.84	7.50	8.93	0.78	2.29	3.25	3.39	9.96	14.13	3.28	A++	6.30	7.50	417	•	•
	7	7	18	—	1.97	1.97	5.06	—	2.84	9.00	11.55	0.78	2.74	3.58	3.39	11.91	15.57	3.28	A++	6.30	9.00	500	•	•
	7	7	24	—	1.84	1.84	6.32	—	2.84	10.00	11.55	0.78	3.09	3.58	3.39	13.43	15.57	3.24	A++	6.30	10.00	556	•	•
	7	9	9	—	1.96	2.52	2.52	—	2.84	7.00	8.93	0.78	2.13	3.25	3.39	9.26	14.13	3.29	A++	6.30	7.00	389	•	•
	7	9	12	—	2.00	2.57	3.43	—	2.84	8.00	9.98	0.78	2.44	3.41	3.39	10.61	14.83	3.28	A++	6.30	8.00	444	•	•
	7	9	18	—	1.96	2.51	5.03	—	2.84	9.50	11.55	0.78	2.93	3.58	3.39	12.74	15.57	3.24	A++	6.30	9.50	528	•	•
	7	9	24	—	1.75	2.25	6.00	—	2.84	10.00	11.55	0.78	3.09	3.58	3.39	13.43	15.57	3.24	A++	6.30	10.00	556	•	•
	7	12	12	—	2.03	3.48	3.48	—	2.84	9.00	10.50	0.78	2.78	3.41	3.39	12.09	14.83	3.24	A++	6.30	9.00	500	•	•
	7	12	18	—	1.89	3.24	4.86	—	2.84	10.00	11.55	0.78	3.09	3.58	3.39	13.43	15.57	3.24	A++	6.30	10.00	556	•	•
	7	12	24	—	1.63	2.79	5.58	—	2.84	10.00	11.55	0.78	3.09	3.58	3.39	13.43	15.57	3.24	A++	6.30	10.00	556	•	•
	7	18	18	—	1.63	4.19	4.19	—	2.84	10.00	11.55	0.78	3.09	3.58	3.39	13.43	15.57	3.24	A++	6.30	10.00	556	•	•
	9	9	9	—	2.50	2.50	2.50	—	2.84	7.50	9.98	0.78	2.31	3.41	3.39	10.04	14.83	3.25	A++	6.30	7.50	417	•	•
	9	9	12	—	2.55	2.55	3.40	—	2.84	8.50	10.50	0.78	2.62	3.41	3.39	11.39	14.83	3.24	A++	6.30	8.50	472	•	•
	9	9	18	—	2.50	2.50	5.00	—	2.84	10.00	11.55	0.78	3.09	3.58	3.39	13.43	15.57	3.24	A++	6.30	10.00	556	•	•
	9	9	24	—	2.14	2.14	5.71	—	2.84	10.00	11.55	0.78	3.09	3.58	3.39	13.43	15.57	3.24	A++	6.30	10.00	556	•	•
	9	12	12	—	2.59	3.45	3.45	—	2.84	9.50	11.55	0.78	2.93	3.58	3.39	12.74	15.57	3.24	A++	6.30	9.50	528	•	•
	9	12	18	—	2.31	3.08	4.62	—	2.84	10.00	11.55	0.78	3.09	3.58	3.39	13.43	15.57	3.24	A++	6.30	10.00	556	•	•
	9	12	24	—	2.00	2.67	5.33	—	2.84	10.00	11.55	0.78	3.09	3.58	3.39	13.42	15.55	3.24	A++	6.30	10.00	556	•	•
	9	18	18	—	2.00	4.00	4.00	—	2.84	10.00	11.55	0.78	3.09	3.58	3.39	13.42	15.55	3.24	A++	6.30	10.00	556	•	•
	12	12	12	—	3.33	3.33	3.33	—	2.84	10.00	11.55	0.78	3.09	3.58	3.39	13.42	15.55	3.24	A++	6.30	10.00	556	•	•
	12	12	18	—	2.86	2.86	4.29	—	2.84	10.00	11.55	0.78	3.09	3.58	3.39	13.42	15.55	3.24	A++	6.30	10.00	556	•	•
	12	12	24	—	2.50	2.50	5.00	—	2.84	10.00	11.55	0.78	3.09	3.58	3.39	13.42	15.55	3.24	A++	6.30	10.00	556	•	•
	12	18	18	—	2.50	3.75	3.75	—	2.84	10.00	11.55	0.78	3.09	3.58	3.39	13.42	15.55	3.24	A++	6.30	10.00	556	•	•
4MIZ-105-R32 (1x4)	7	7	7	7	2.05	2.05	2.05	2.05	3.68	8.20	10.50	0.88	2.29	3.25	3.83	9.96	14.13	3.58	A++	6.50	8.20	442	•	•
	7	7	7	9	1.98	1.98	1.98	2.55	3.68	8.50	11.55	0.88	2.47	3.41	3.83	10.74	14.83	3.44	A++	6.50	8.50	458	•	•
	7	7	7	12	2.02	2.02	2.02	3.45	3.68	9.50	12.60	0.88	2.86	3.84	3.83	12.43	16.70	3.32	A++	6.50	9.50	512	•	•
	7	7	7	18	1.87	1.87	1.87	4.80	3.68	10.40	13.65	0.88	3.22	3.97	3.83	14.00	17.26	3.23	A++	6.50	10.40	560	•	•
	7	7	7	24	1.63	1.63	1.63	5.60	3.68	10.50	13.65	0.88	3.25	3.97	3.83	14.13	17.26	3.23	A++	6.50	10.50	565	•	•
	7	7	9	9	1.97	1.97	2.53	2.53	3.68	9.00	12.60	0.88	2.71	3.84	3.83	11.78	16.70	3.32	A++	6.50	9.00	485	•	•
	7	7	9	12	2.00	2.00	2.57	3.43	3.68	10.00	13.13	0.88	3.09	3.90	3.83	13.43	16.96	3.24	A++	6.50	10.00	538	•	•
	7	7	9	18	1.79	1.79	2.30	4.61	3.68	10.50	13.65	0.88	3.25	3.97	3.83	14.13	17.26	3.23	A++	6.50	10.50	565	•	•
	7	7	9	24	1.56	1.56	2.01	5.36	3.68	10.50	13.65	0.88	3.25	3.97	3.83	14.13	17.26	3.23	A++	6.50	10.50	565	•	•
	7	7	12	12	1.93	1.93	3.32	3.32	3.68	10.50	13.65	0.88	3.25	3.97	3.83	14.13	17.26	3.23	A++	6.50	10.50	565	•	•
	7	7	12	18	1.67	1.67	2.86	4.30	3.68	10.50	13.65	0.88	3.25	3.97	3.83	14.13	17.26	3.23	A++	6.50	10.50	565	•	•
	7	7	18	18	1.47	1.47	3.78	3.78	3.68	10.50	13.65	0.88	3.25	3.97	3.83	14.13	17.26	3.23	A++	6.50	10.50	565	•	•
	7	9	9	9	1.96	2.51	2.51	2.51	3.68	9.50	13.13	0.88	2.92	3.84	3.83	12.70	16.70	3.25	A++	6.50	9.50	512	•	•
	7	9	9	12	1.99	2.55	2.55	3.41	3.68	10.50	13.65	0.88	3.25	3.97	3.83	14.13	17.26	3.23	A++	6.50	10.50	565	•	•
	7	9	9	18	1.71	2.20	2.20	4.40	3.68	10.50	13.65	0.88	3.25	3.97	3.83	14.13	17.26	3.23	A++	6.50	10.50	565	•	•
	7	9	9	24	1.50	1.93	1.93	5.14	3.68	10.50	13.65	0.88	3.25	3.97	3.83	14.13	17.26	3.23	A++	6.50	10.50	565	•	•
	7	9	12	12	1.84	2.36	3.15	3.15	3.68	10.50	13.65	0.88	3.25	3.97	3.83	14.13	17.26	3.23	A++	6.50	10.50	565	•	•
	7	9	12	18	1.60	2.05	2.74	4.11	3.68	10.50	13.65	0.88	3.25	3.97	3.83	14.13	17.26	3.23	A++	6.50	10.50	565	•	•
	7	9	18	18	1.41	1.82	3.63	3.63	3.68	10.50	13.65	0.88	3.25	3.97	3.83	14.13	17.26	3.23	A++	6.50	10.50	565	•	•
	7	12	12	12	1.71	2.93	2.93	2.93	3.68	10.50	13.65	0.88	3.25	3.97	3.83	14.13	17.26	3.23	A++	6.50	10.50	565	•	•
	7	12	12	18	1.50	2.57	2.57	3.86	3.68	10.50	13.65	0.88	3.25	3.97	3.83	14.13	17.26	3.23	A++	6.50	10.50	565	•	•
	9	9	9	9	2.63	2.63	2.63	2.63	3.68	10.50	13.65	0.88	3.25	3.97	3.83	14.13	17.26	3.23	A++	6.50	10.50	565	•	•
	9	9	9	12	2.42	2.42	2.42	3.23	3.68	10.50	13.65	0.88	3.25	3.97	3.83	14.13	17.26	3.23	A++	6.50	10.50	565	•	•
	9	9	9	18	2.10	2.10	2.10	4.20	3.68	10.50	13.65	0.88	3.25	3.97	3.83	14.13	17.26	3.23	A++	6.50	10.50	565	•	•
	9	9	12	12	2.25	2.25	3.00	3.00	3.68	10.50	13.65	0.88	3.25	3.97	3.83	14.13	17.26	3.23	A++	6.50	10.50	565	•	•
	9	9	12	18	1.97	1.97	2.63	3.94	3.68	10.50	13.65	0.88	3.25	3.97	3.83	14.13	17.26	3.23	A++	6.50	10.50	565	•	•
	9	12	12	12	2.10	2.80	2.80	2.80	3.68	10.50	13.65	0.88	3.25	3.97	3.83	14.13	17.26	3.23	A++	6.50	10.50	565	•	•
	9	12	12	18	1.85	2.47	2.47	3.71	3.68	10.50	13.65	0.88	3.25	3.97	3.83	14.13	17.26	3.23	A++	6.50	10.50	565	•	•
	12	12	12	12	2.63	2.63	2.63	2.63	3.68	10.50	13.65	0.88	3.25	3.97	3.83	14.13	17.26	3.23	A++	6.50	10.50	565	•	•

Configurazione di efficienza energetica testata con unità interne ISAX-R32. Pd=Pdesign. CEA=Consumo Energetico Annuo. Valore di EER e COP misurato secondo la norma armonizzata EN14511. Valore di SEER e SCOP misurato secondo la norma armonizzata EN14825. Regolamento UE N.206/2012. Consumo di energia (kWh/anno) in base ai risultati di prove standard. Il consumo effettivo dipende dalle modalità di utilizzo dell'apparecchio e dal luogo in cui è installato. EER/COP dichiarati solo al fine delle detrazioni fiscali in vigore all'atto della realizzazione di questa pubblicazione. Per maggiori informazioni far riferimento alle schede tecniche. Per la politica di continuo miglioramento dei prodotti perseguita da IDEMA®. le caratteristiche sopra riportate sono soggette a modifiche senza alcun obbligo di preavviso.

TABELLE DI RESA

DETRAZIONI FISCALI €

CONTO TERMICO

4MIZ-105-R32

RISCALDAMENTO

UNITÀ ESTERNA	COMBINAZIONI (x1000 btu)				CAPACITÀ NOMINALE (kW)				CAPACITÀ RISCALDAMENTO (kW)			POTENZA ASSORBITA (kW)			CORRENTE ASSORBITA (A)			COP	EFFICIENZA STAGIONALE			CEA (kWh)	DETRAZIONI	
	A	B	C	D	A	B	C	D	MIN.	NOM.	MAX.	MIN.	NOM.	MAX.	MIN.	NOM.	MAX.		Classe	SCOP	PdH		D.FISC.	C.T.
4MIZ-105-R32 (1x1)	7	—	—	—	2.50	—	—	—	1.67	2.50	2.90	0.45	0.67	0.84	1.96	2.91	3.65	3.73	—	—	—	—	•	•
	9	—	—	—	3.00	—	—	—	1.67	3.00	3.20	0.45	0.81	1.01	1.96	3.51	4.39	3.71	—	—	—	—	•	•
	12	—	—	—	3.80	—	—	—	1.67	3.80	3.90	0.45	1.02	1.23	1.96	4.43	5.35	3.73	—	—	—	—	•	•
	18	—	—	—	5.20	—	—	—	1.89	5.20	7.00	0.55	1.40	1.61	2.39	6.09	7.00	3.71	—	—	—	—	•	•
	24	—	—	—	7.20	—	—	—	1.89	7.20	8.00	0.58	1.94	2.23	2.52	8.43	9.70	3.71	—	—	—	—	•	•
4MIZ-105-R32 (1x2)	7	7	—	—	2.50	2.50	—	—	2.33	5.00	6.66	0.57	1.35	1.94	2.48	5.86	8.43	3.71	A	3.50	4.34	1736	•	•
	7	9	—	—	2.45	3.15	—	—	2.33	5.60	6.88	0.57	1.51	2.09	2.48	6.57	9.09	3.71	A	3.50	3.88	1550	•	•
	7	12	—	—	2.21	3.79	—	—	2.33	6.00	7.22	0.57	1.62	2.24	2.48	7.03	9.74	3.71	A	3.50	4.34	1736	•	•
	7	18	—	—	2.24	5.76	—	—	2.33	8.00	8.88	0.57	2.16	2.63	2.48	9.37	11.43	3.71	A	3.40	4.65	1915	•	•
	7	24	—	—	2.17	7.43	—	—	2.33	9.60	10.70	0.57	2.59	2.81	2.48	11.26	12.22	3.71	A	3.40	4.65	1915	•	•
	9	9	—	—	3.00	3.00	—	—	2.33	6.00	7.22	0.57	1.62	2.24	2.48	7.03	9.74	3.71	A	3.50	6.20	2480	•	•
	9	12	—	—	3.00	4.00	—	—	2.33	7.00	7.77	0.57	1.89	2.39	2.48	8.20	10.39	3.71	A	3.50	4.65	1860	•	•
	9	18	—	—	2.93	5.87	—	—	2.33	8.80	9.99	0.57	2.37	2.69	2.48	10.30	11.70	3.71	A	3.40	5.43	2234	•	•
	9	24	—	—	2.67	7.13	—	—	2.33	9.80	10.66	0.57	2.64	2.84	2.48	11.48	12.35	3.71	A	3.40	4.65	1915	•	•
	12	12	—	—	3.75	3.75	—	—	2.33	7.50	8.33	0.57	2.02	2.54	2.48	8.78	11.04	3.71	A	3.50	6.82	2728	•	•
	12	18	—	—	3.76	5.64	—	—	2.33	9.40	10.55	0.57	2.53	2.69	2.48	11.00	11.70	3.72	A	3.40	5.81	2393	•	•
	12	24	—	—	3.33	6.67	—	—	2.33	10.00	10.88	0.57	2.70	2.93	2.48	11.72	12.74	3.71	A	3.40	4.65	1915	•	•
	18	18	—	—	5.05	5.05	—	—	2.33	10.10	11.10	0.57	2.72	2.99	2.48	11.83	13.00	3.71	A	3.60	7.29	2833	•	•
4MIZ-105-R32 (1x3)	7	7	7	—	2.50	2.50	2.50	—	3.00	7.50	7.77	0.72	2.02	2.69	3.13	8.78	11.70	3.71	A	3.60	8.53	3317	•	•
	7	7	9	—	2.37	2.37	3.05	—	3.00	7.80	8.33	0.72	2.10	2.84	3.13	9.13	12.35	3.71	A	3.60	5.81	2260	•	•
	7	7	12	—	2.29	2.29	3.92	—	3.00	8.50	9.44	0.72	2.29	2.99	3.13	9.96	13.00	3.71	A	3.60	6.05	2351	•	•
	7	7	18	—	2.34	2.34	6.02	—	3.00	10.70	12.21	0.72	2.88	3.29	3.13	12.52	14.30	3.72	A	3.60	6.59	2562	•	•
	7	7	24	—	1.97	1.97	6.76	—	3.00	10.70	12.21	0.72	2.88	3.29	3.13	12.52	14.30	3.72	A	3.60	6.59	2562	•	•
	7	9	9	—	2.38	3.06	3.06	—	3.00	8.50	9.44	0.72	2.29	2.99	3.13	9.96	13.00	3.71	A	3.60	8.91	3465	•	•
	7	9	12	—	2.50	3.21	4.29	—	3.00	10.00	10.55	0.72	2.70	3.14	3.13	11.72	13.65	3.71	A	3.60	6.59	2562	•	•
	7	9	18	—	2.20	2.83	5.66	—	3.00	10.70	12.21	0.72	2.88	3.29	3.13	12.52	14.30	3.72	A	3.60	7.75	3014	•	•
	7	9	24	—	1.87	2.41	6.42	—	3.00	10.70	12.21	0.72	2.88	3.29	3.13	12.52	14.30	3.72	A	3.60	7.75	3014	•	•
	7	12	12	—	2.28	3.91	3.91	—	3.00	10.10	11.10	0.72	2.72	3.14	3.13	11.83	13.65	3.71	A	3.60	8.91	3465	•	•
	7	12	18	—	2.02	3.47	5.21	—	3.00	10.70	12.21	0.72	2.88	3.29	3.13	12.52	14.30	3.72	A	3.60	8.53	3317	•	•
	7	12	24	—	1.74	2.99	5.97	—	3.00	10.70	12.21	0.72	2.88	3.29	3.13	12.52	14.30	3.72	A	3.60	8.53	3317	•	•
	7	18	18	—	1.74	4.48	4.48	—	3.00	10.70	12.21	0.72	2.88	3.29	3.13	12.52	14.30	3.72	A	3.60	8.91	3465	•	•
	9	9	9	—	3.33	3.33	3.33	—	3.00	10.00	10.55	0.72	2.70	3.14	3.13	11.72	13.65	3.71	A	3.60	8.91	3465	•	•
	9	9	12	—	3.03	3.03	4.04	—	3.00	10.10	11.10	0.72	2.72	3.14	3.13	11.83	13.65	3.71	A	3.60	7.75	3014	•	•
	9	9	18	—	2.68	2.68	5.35	—	3.00	10.70	12.21	0.72	2.88	3.29	3.13	12.52	14.30	3.72	A	3.60	8.53	3317	•	•
	9	9	24	—	2.29	2.29	6.11	—	3.00	10.70	11.11	0.63	2.88	2.90	2.74	12.52	12.61	3.72	A	3.60	8.53	3317	•	•
	9	12	12	—	2.92	3.89	3.89	—	3.00	10.70	12.21	0.72	2.88	3.29	3.13	12.52	14.30	3.72	A	3.60	8.91	3465	•	•
	9	12	18	—	2.47	3.29	4.94	—	3.00	10.70	12.21	0.72	2.88	3.29	3.13	12.52	14.30	3.72	A	3.60	8.91	3465	•	•
	9	12	24	—	2.14	2.85	5.71	—	3.00	10.70	12.21	0.72	2.88	3.29	3.13	12.52	14.30	3.72	A	3.60	8.91	3465	•	•
	9	18	18	—	2.14	4.28	4.28	—	3.00	10.70	12.21	0.72	2.88	3.29	3.13	12.52	14.30	3.72	A	3.60	8.91	3465	•	•
	12	12	12	—	3.57	3.57	3.57	—	3.00	10.70	12.21	0.72	2.88	3.29	3.13	12.52	14.30	3.72	A	3.60	8.91	3465	•	•
	12	12	18	—	3.06	3.06	4.59	—	3.00	10.70	12.21	0.72	2.88	3.29	3.13	12.52	14.30	3.72	A	3.60	8.91	3465	•	•
	12	12	24	—	2.68	2.68	5.35	—	3.00	10.70	12.21	0.72	2.88	3.29	3.13	12.52	14.30	3.72	A	3.60	8.91	3465	•	•
	12	18	18	—	2.68	4.01	4.01	—	3.00	10.70	12.21	0.72	2.88	3.29	3.13	12.52	14.30	3.72	A	3.60	8.91	3465	•	•
4MIZ-105-R32 (1x4)	7	7	7	7	2.50	2.50	2.50	2.50	3.89	10.00	11.10	0.81	2.56	2.99	3.52	11.13	13.00	3.91	A+	4.00	8.91	3119	•	•
	7	7	7	9	2.36	2.36	2.36	3.03	3.89	10.10	11.66	0.81	2.64	3.14	3.52	11.48	13.65	3.83	A+	4.00	7.75	2713	•	•
	7	7	7	12	2.31	2.31	2.31	3.96	3.89	10.90	12.21	0.81	2.90	3.29	3.52	12.61	14.30	3.76	A+	4.00	8.53	2986	•	•
	7	7	7	18	1.99	1.99	1.99	5.12	3.89	11.10	13.32	0.81	2.98	3.89	3.52	12.96	16.91	3.72	A+	4.00	9.15	3203	•	•
	7	7	7	24	1.73	1.73	1.73	5.92	3.89	11.10	13.32	0.81	2.98	3.89	3.52	12.96	16.91	3.72	A+	4.00	9.15	3203	•	•
	7	7	9	9	2.38	2.38	3.07	3.07	3.89	10.90	12.21	0.81	2.90	3.29	3.52	12.61	14.30	3.76	A+	4.00	9.20	3220	•	•
	7	7	9	12	2.22	2.22	2.85	3.81	3.89	11.10	12.77	0.81	2.95	3.59	3.52	12.83	15.61	3.76	A+	4.00	9.15	3203	•	•
	7	7	9	18	1.90	1.90	2.44	4.87	3.89	11.10	13.32	0.81	2.99	3.89	3.52	13.00	16.91	3.71	A+	4.00	9.20	3220	•	•
	7	7	9	24	1.65	1.65	2.13	5.67	3.89	11.10	13.32	0.81	2.99	3.89	3.52	13.00	16.91	3.71	A+	4.00	9.20	3220	•	•
	7	7	12	12	2.04	2.04	3.51	3.51	3.89	11.10	13.32	0.81	2.98	3.89	3.52	12.96	16.91	3.72	A+	4.00	9.20	3220	•	•
	7	7	12	18	1.77	1.77	3.03	4.54	3.89	11.10	13.32	0.81	2.99	3.89	3.52	13.00	16.91	3.71	A+	4.00	9.20	3220	•	•
	7	7	18	18	1.55	1.55	4.00	4.00	3.89	11.10	13.32	0.81	2.99	3.89	3.52	13.00	16.91	3.71	A+	4.00	9.20	3220	•	•
	7	9	9	9	2.29	2.94	2.94	2.94	3.89	11.10	12.77	0.81	2.95	3.44	3.52	12.83	14.96	3.76	A+	4.00	9.20	3220	•	•
	7	9	9	12	2.10	2.70	2.70	3.60	3.89	11.10	13.32	0.81	2.99	3.89	3.52	13.00	16.91	3.71	A+	4.00	9.20	3220	•	•
	7	9	9	18	1.81	2.32	2.32	4.65	3.89	11.10	13.32	0.81	2.99	3.89	3.52	13.00	16.91	3.71	A+	4.00	9.20	3220	•	•
	7	9	9	24	1.59	2.04	2.04	5.44	3.89	11.10	13.32	0.81	2.99	3.89	3.52	13.00	16.91	3.71	A+	4.00	9.20	3220	•	•
	7	9	12	12	1.94	2.50	3.33	3.33	3.89	11.10	13.32	0.81	2.99	3.89	3.52	13.00	16.91	3.71	A+	4.00	9.20	3220	•	•
	7	9	12	18	1.69	2.17	2.90	4.34	3.89	11.10	13.32	0.81	2.99	3.89	3.52	13.00	16.91	3.71	A+	4.00	9.20	3220	•	•
	7	9	18	18	1.49	1.92	3.84	3.84	3.89	11.10	13.32	0.81	2.99	3.89	3.52	13.00	16.91	3.71	A+	4.00	9.20	3220	•	•
	7	12	12	12	1.81	3.10	3.10	3.10	3.89	11.10	13.32	0.81	2.99	3.89	3.52	13.00	16.91	3.71	A+	4.00	9.20	3220	•	•
	7	12	12	18	1.59	2.72	2.72	4.08	3.89	11.10	13.32	0.81	2.99	3.89	3.52	13.00	16.91	3.71	A+	4.00	9.20	3220	•	•
	9	9	9	9	2.78	2.78	2.78	2.78	3.89	11.10	13.32	0.81	2.99	3.89	3.52	13.00	16.91	3.71	A+	4.00	9.20	3220	•	•
	9	9	9	12	2.56	2.56	2.56	3.42	3.89	11.10	13.32	0.81	2.99	3.89	3.52	13.00	16.91	3.71	A+	4.00	9.20	3220	•	•
	9	9	9	18	2.22	2.22	2.22	4.44	3.89	11.10	13.32	0.81	2.99	3.89	3.52	13.00	16.91	3.71	A+	4.00	9.20	3220	•	•
	9	9	12	12	2.38	2.38	3.17	3.17	3.89	11.10	13.32	0.81	2.99	3.89	3.52	13.00	16.91	3.71	A+	4.00	9.20	3220	•	•
	9	9	12	18	2.08	2.08	2.78	4.16	3.89	11.10	13.32	0.81	2.99	3.89	3.52	13.00	16.91	3.71	A+	4.00	9.20	3220	•	•
	9	12	12	12	2.22	2.96	2.96	2.96	3.89	11.10	13.32	0.81	2.99	3.89	3.52	13.00	16.91	3.71	A+	4.00	9.20	3220	•	•
	9	12	12	18	1.96	2.61	2.61	3.92	3.89	11.10	13.32	0.81	2.99	3.89	3.52	13.00	16.91	3.71	A+	4.00	9.20	3220	•	•
	12	12	12	12	2.78	2.78	2.78	2.78	3.89	11.10	13.32	0.81	2.99	3.89	3.52	13.00	16.91	3.71	A+	4.00	9.20	3220	•	•

Configurazione di efficienza energetica testata con unità interne ISAX-R32. Pd=Pdesign. CEA=Consumo Energetico Annuo. Valore di EER e COP misurato secondo la norma armonizzata EN14511. Valore di SEER e SCOP misurato secondo la norma armonizzata EN14825. Regolamento UE N.206/2012. Consumo di energia (kWh/anno) in base ai risultati di prove standard. Il consumo effettivo dipende dalle modalità di utilizzo dell'apparecchio e dal luogo in cui è installato. EER/COP dichiarati solo al fine delle detrazioni fiscali in vigore all'atto della realizzazione di questa pubblicazione. Per maggiori informazioni far riferimento alle schede tecniche. Per la politica di continuo miglioramento dei prodotti perseguita da IDEMA®. le caratteristiche sopra riportate sono soggette a modifiche senza alcun obbligo di preavviso.

TABELLE DI RESA

DETRAZIONI FISCALI €

CONTO TERMICO

5MIZ-125-R32

RAFFREDDAMENTO

UNITÀ ESTERNA	COMBINAZIONI (x1000 btu)					CAPACITÀ NOMINALE (kW)					CAPACITÀ RAFFREDDAMENTO (kW)			POTENZA ASSORBITA (kW)			CORRENTE ASSORBITA (A)			EER	EFFICIENZA STAGIONALE			CEA (kWh)	DETRAZIONI	
	A	B	C	D	E	A	B	C	D	E	Min.	Nom.	Max.	Min.	Nom.	Max.	Min.	Nom.	Max.		Classe	SEER	PdC		D.FISC.	C.T.
5MIZ-125-R32 (1x1)	7	—	—	—	—	2.00	—	—	—	—	1.66	2.00	2.90	0.45	0.62	0.77	1.96	2.70	3.35	3.23	—	—	—	—	•	•
	9	—	—	—	—	2.50	—	—	—	—	1.66	2.50	3.20	0.45	0.77	0.97	1.96	3.35	4.22	3.25	—	—	—	—	•	•
	12	—	—	—	—	3.50	—	—	—	—	1.66	3.50	3.90	0.45	1.08	1.30	1.96	4.70	5.65	3.24	—	—	—	—	•	•
	18	—	—	—	—	5.00	—	—	—	—	1.85	5.00	6.50	0.58	1.55	1.78	2.52	6.74	7.74	3.23	—	—	—	—	•	•
	24	—	—	—	—	7.00	—	—	—	—	2.09	7.00	8.20	0.70	2.17	2.28	3.04	9.43	9.91	3.23	—	—	—	—	•	•
5MIZ-125-R32 (1x2)	7	7	—	—	—	2.10	2.10	—	—	—	2.34	4.20	7.38	0.65	1.30	2.20	2.83	5.65	9.57	3.23	A+	5.60	4.20	263	•	•
	7	9	—	—	—	2.06	2.64	—	—	—	2.34	4.70	7.63	0.65	1.46	2.35	2.83	6.35	10.22	3.22	A+	5.60	4.70	294	•	•
	7	12	—	—	—	2.03	3.47	—	—	—	2.34	5.50	8.00	0.65	1.70	2.54	2.83	7.39	11.04	3.24	A+	5.60	5.50	344	•	•
	7	18	—	—	—	1.96	5.04	—	—	—	2.34	7.00	9.84	0.65	2.17	2.70	2.83	9.43	11.74	3.23	A+	5.60	7.00	438	•	•
	7	24	—	—	—	2.05	7.05	—	—	—	2.34	9.10	11.69	0.65	2.82	3.04	2.83	12.26	13.22	3.23	A+	5.60	9.10	569	•	•
	9	9	—	—	—	2.65	2.65	—	—	—	2.34	5.30	8.00	0.65	1.64	2.54	2.83	7.13	11.04	3.23	A+	5.60	5.30	331	•	•
	9	12	—	—	—	2.57	3.43	—	—	—	2.34	6.00	8.61	0.65	1.86	2.58	2.83	8.09	11.22	3.23	A+	5.60	6.00	375	•	•
	9	18	—	—	—	2.50	5.00	—	—	—	2.34	7.50	11.07	0.65	2.32	2.85	2.83	10.09	12.39	3.23	A+	5.60	7.50	469	•	•
	9	24	—	—	—	2.65	7.05	—	—	—	2.34	9.70	12.30	0.65	3.00	3.23	2.83	13.04	14.04	3.23	A+	5.60	9.70	606	•	•
	12	12	—	—	—	3.50	3.50	—	—	—	2.34	7.00	9.23	0.65	2.17	2.70	2.83	9.43	11.74	3.23	A+	5.60	7.00	438	•	•
	12	18	—	—	—	3.40	5.10	—	—	—	2.34	8.50	11.69	0.65	2.63	3.11	2.83	11.43	13.52	3.23	A+	5.60	8.50	531	•	•
	12	24	—	—	—	3.33	6.67	—	—	—	2.34	10.00	12.30	0.65	3.10	3.42	2.83	13.48	14.87	3.23	A+	5.60	10.00	625	•	•
	18	18	—	—	—	5.25	5.25	—	—	—	2.34	10.50	12.30	0.65	3.25	3.42	2.83	14.13	14.87	3.23	A+	5.60	10.50	656	•	•
	18	24	—	—	—	4.93	6.57	—	—	—	2.34	11.50	12.50	0.65	3.56	3.42	2.83	15.48	14.87	3.23	A+	5.60	11.50	719	•	•
5MIZ-125-R32 (1x3)	7	7	7	—	—	2.00	2.00	2.00	—	—	2.89	6.00	7.38	0.80	1.85	3.04	3.48	8.04	13.22	3.24	A+	5.80	6.00	362	•	•
	7	7	9	—	—	1.98	1.98	2.54	—	—	2.89	6.50	8.61	0.80	2.00	3.23	3.48	8.70	14.04	3.25	A+	5.80	6.50	392	•	•
	7	7	12	—	—	2.02	2.02	3.46	—	—	2.89	7.50	9.23	0.80	2.31	3.42	3.48	10.04	14.87	3.25	A+	5.80	7.50	453	•	•
	7	7	18	—	—	1.97	1.97	5.06	—	—	2.89	9.00	11.07	0.80	2.78	3.61	3.48	12.09	15.70	3.24	A+	5.80	9.00	543	•	•
	7	7	24	—	—	2.03	2.03	6.95	—	—	2.89	11.00	12.92	0.80	3.41	3.80	3.48	14.83	16.52	3.23	A+	5.80	11.00	664	•	•
	7	9	9	—	—	1.96	2.52	2.52	—	—	2.89	7.00	9.23	0.80	2.15	3.34	3.48	9.35	14.52	3.26	A+	5.80	7.00	422	•	•
	7	9	12	—	—	2.00	2.57	3.43	—	—	2.89	8.00	10.46	0.80	2.46	3.49	3.48	10.70	15.17	3.25	A+	5.80	8.00	483	•	•
	7	9	18	—	—	1.96	2.51	5.03	—	—	2.89	9.50	11.07	0.80	2.93	3.72	3.48	12.74	16.17	3.24	A+	5.80	9.50	573	•	•
	7	9	24	—	—	2.01	2.59	6.90	—	—	2.89	11.50	12.92	0.80	3.56	3.95	3.48	15.48	17.17	3.23	A+	5.80	11.50	694	•	•
	7	12	12	—	—	2.03	3.48	3.48	—	—	2.89	9.00	11.07	0.80	2.78	3.61	3.48	12.09	15.70	3.24	A+	5.80	9.00	543	•	•
	7	12	18	—	—	1.99	3.41	5.11	—	—	2.89	10.50	12.30	0.80	3.25	3.80	3.48	14.13	16.52	3.23	A+	5.80	10.50	634	•	•
	7	12	24	—	—	1.87	3.21	6.42	—	—	2.89	11.50	12.92	0.80	3.56	3.95	3.48	15.48	17.17	3.23	A+	5.80	11.50	694	•	•
	7	18	18	—	—	1.87	4.81	4.81	—	—	2.89	11.50	12.92	0.80	3.56	3.95	3.48	15.48	17.17	3.23	A+	5.80	11.50	694	•	•
	9	9	9	—	—	2.67	2.67	2.67	—	—	2.89	8.00	10.46	0.80	2.46	3.80	3.48	10.70	16.52	3.25	A+	5.80	8.00	483	•	•
	9	9	12	—	—	2.70	2.70	3.60	—	—	2.89	9.00	12.92	0.80	2.78	3.61	3.48	12.09	15.70	3.24	A+	5.80	9.00	543	•	•
	9	9	18	—	—	2.63	2.63	5.25	—	—	2.89	10.50	12.30	0.80	3.25	3.80	3.48	14.13	16.52	3.23	A+	5.80	10.50	634	•	•
	9	9	24	—	—	2.46	2.46	6.57	—	—	2.89	11.50	12.92	0.80	3.56	3.95	3.48	15.48	17.17	3.23	A+	5.80	11.50	694	•	•
	9	12	12	—	—	2.45	3.27	3.27	—	—	2.89	9.00	11.07	0.80	2.78	3.61	3.48	12.09	15.70	3.24	A+	5.80	9.00	543	•	•
	9	12	18	—	—	2.54	3.38	5.08	—	—	2.89	11.00	11.69	0.80	3.41	3.80	3.48	14.83	16.52	3.23	A+	5.80	11.00	664	•	•
	9	12	24	—	—	2.30	3.07	6.13	—	—	2.89	11.50	12.92	0.80	3.56	3.95	3.48	15.48	17.17	3.23	A+	5.80	11.50	694	•	•
	9	18	18	—	—	2.40	4.80	4.80	—	—	2.89	12.00	12.92	0.80	3.72	3.95	3.48	16.17	17.17	3.23	A+	5.80	12.00	724	•	•
	12	12	12	—	—	3.17	3.17	3.17	—	—	2.89	9.50	11.07	0.80	2.93	3.72	3.48	12.74	16.17	3.24	A+	5.80	9.50	573	•	•
	12	12	18	—	—	3.29	3.29	4.93	—	—	2.89	11.50	12.92	0.80	3.56	3.95	3.48	15.48	17.17	3.23	A+	5.80	11.50	694	•	•
	12	12	24	—	—	3.00	3.00	6.00	—	—	2.89	12.00	12.92	0.80	3.72	3.95	3.48	16.17	17.17	3.23	A+	5.80	12.00	724	•	•
	12	18	18	—	—	3.00	4.50	4.50	—	—	2.89	12.00	12.92	0.80	3.72	3.95	3.48	16.17	17.17	3.23	A+	5.80	12.00	724	•	•
	12	18	24	—	—	2.67	4.00	5.33	—	—	2.89	12.00	12.92	0.80	3.72	3.95	3.48	16.17	17.17	3.23	A+	5.80	12.00	724	•	•
	18	18	18	—	—	4.00	4.00	4.00	—	—	2.89	12.00	12.92	0.80	3.72	3.95	3.48	16.17	17.17	3.23	A+	5.80	12.00	724	•	•
5MIZ-125-R32 (1x4)	7	7	7	7	—	2.00	2.00	2.00	2.00	—	3.69	8.00	10.50	0.91	2.45	3.42	3.96	10.65	14.87	3.27	A++	6.10	8.00	459	•	•
	7	7	7	9	—	1.98	1.98	1.98	2.55	—	3.69	8.50	11.07	0.91	2.61	3.61	3.96	11.35	15.70	3.26	A++	6.10	8.50	488	•	•
	7	7	7	12	—	2.02	2.02	2.02	3.45	—	3.69	9.50	11.69	0.91	2.92	3.72	3.96	12.70	16.17	3.25	A++	6.10	9.50	545	•	•
	7	7	7	18	—	2.06	2.06	2.06	5.31	—	3.69	11.50	12.30	0.91	3.56	4.18	3.96	15.48	18.17	3.23	A++	6.10	11.50	660	•	•
	7	7	7	24	—	1.87	1.87	1.87	6.40	—	3.69	12.00	13.53	0.91	3.72	4.37	3.96	16.17	19.00	3.23	A++	6.10	12.00	689	•	•
	7	7	9	9	—	2.08	2.08	2.67	2.67	—	3.69	9.50	11.69	0.91	2.92	3.72	3.96	12.70	16.17	3.25	A++	6.10	9.50	545	•	•
	7	7	9	12	—	2.00	2.00	2.57	3.43	—	3.69	10.00	12.30	0.91	3.08	4.18	3.96	13.39	18.17	3.25	A++	6.10	10.00	574	•	•
	7	7	9	18	—	1.96	1.96	2.52	5.05	—	3.69	11.50	12.30	0.91	3.56	4.18	3.96	15.48	18.17	3.23	A++	6.10	11.50	660	•	•
	7	7	9	24	—	1.79	1.79	2.30	6.13	—	3.69	12.00	13.53	0.91	3.72	4.37	3.96	16.17	19.00	3.23	A++	6.10	12.00	689	•	•
	7	7	12	12	—	1.93	1.93	3.32	3.32	—	3.69	10.50	12.92	0.91	3.25	4.18	3.96	14.13	18.17	3.23	A++	6.10	10.50	602	•	•
	7	7	12	18	—	1.83	1.83	3.14	4.70	—	3.69	11.50	13.53	0.91	3.56	4.18	3.96	15.48	18.17	3.23	A++	6.10	11.50	660	•	•
	7	7	12	24	—	1.72	1.72	2.95	5.90	—	3.69	12.30	13.53	0.91	3.81	4.37	3.96	16.57	19.00	3.23	A++	6.10	12.30	706	•	•
	7	7	18	18	—	1.72	1.72	4.43	4.43	—	3.69	12.30	13.53	0.91	3.81	4.37	3.96	16.57	19.00	3.23	A++	6.10	12.30	706	•	•
	7	7	18	24	—	1.54	1.54	3.95	5.27	—	3.69	12.30	13.53	0.91	3.81	4.37	3.96	16.57	19.00	3.23	A++	6.10	12.30	706	•	•
	7	9	9	9	—	2.06	2.65	2.65	2.65	—	3.69	10.00	12.30	0.91	3.08	4.18	3.96	13.39	18.17	3.25	A++	6.10	10.00	574	•	•
	7	9	9	12	—	1.99	2.55	2.55	3.41	—	3.69	10.50	12.92	0.91	3.25	4.18	3.96	14.13	18.17	3.23	A++	6.10	10.50	602	•	•
	7	9	9	18	—	1.87	2.41	2.41	4.81	—	3.69	11.50	13.53	0.91	3.56	4.18	3.96	15.48	18.17	3.23	A++	6.10	11.50	660	•	•
	7	9	9	24	—	1.76	2.26	2.26	6.02	—	3.69	12.30	13.53	0.91	3.81	4.37	3.96	16.57	19.00	3.23	A++	6.10	12.30	706	•	•
	7	9	12	12	—	2.01	2.59	3.45	3.45	—	3.69	11.50	13.53	0.91	3.56	4.18	3.96	15.48	18.17	3.23	A++	6.10	11.50	660	•	•
	7	9	12	18	—	1.83	2.35	3.13	4.70	—	3.69	12.00	13.53	0.91	3.72	4.37	3.96	16.17	19.00	3.23	A++	6.10	12.00	689	•	•
	7	9	12	24	—	1.66	2.13	2.84	5.68	—	3.69	12.30	13.53	0.91	3.81	4.37	3.96	16.57	19.00	3.23	A++	6.10	12.30	706	•	•
	7	9	18	18	—	1.66	2.13	4.26	4.26	—	3.69	12.30	13.53	0.91	3.81	4.37	3.96	16.57	19.00	3.23	A++	6.10	12.30	706	•	•
	7	9	18	24	—	1.48	1.91	3.82	5.09	—	3.69	12.30	13.53	0.91	3.81	4.37	3.96	16.57	19.00	3.23	A++	6.10	12.30	706	•	•
	7	12	12	12	—	1.87	3.21	3.21	3.21	—	3.69	11.50	13.53	0.91	3.56	4.18	3.96	15.48	18.17	3.23	A++	6.10	11.50	660	•	•
	7	12	12	18	—	1.71	2.94	2.94	4.41	—	3.69	12.00	13.53	0.91	3.72	4.37	3.96	16.17	19.00	3.23	A++	6.10	12.00	689	•	•
	7	12	12	24	—	1.57	2.68	2.68	5.37	—	3.69	12.30	13.53	0.91	3.81	4.37	3.96	16.57	19.00	3.23	A++	6.10	12.30	706	•	•
	7	12	18	18	—	1.57	2.68	4.03	4.03	—	3.69	12.30	13.53	0.91	3.81	4.37	3.96	16.57	19.00	3.23	A++	6.10	12.30	706	•	•
	9	9	9	9	—	2.63	2.63	2.63	2.63	—	3.69	10.50	12.92	0.91	3.25	4.18	3.96	14.13	18.17	3.23	A++	6.10	10.50	602	•	•
	9	9	9	12	—	2.65	2.65	2.65	3.54	—	3.69	11.50	13.53	0.91	3.56	4.18	3.96	15.48	18.17	3.23	A++	6.10	11.50	660	•	•
	9	9	9	18	—	2.40	2.40	2.40	4.80	—	3.69	12.00	13.53	0.91	3.72	4.37	3.96	16.17	19.00	3.23	A++	6.10	12.00	689	•	•
	9	9	9	24	—	2.17	2.17	2.17	5.79	—	3.69	12.30	13.53	0.91	3.81	4.37	3.96	16.57	19.00	3.23	A++	6.10	12.30	706	•	•
	9	9	12	12	—	2.46	2.46	3.29	3.29	—	3.69	11.50	13.53	0.91	3.56	4.18	3.96	15.48	18.17	3.23	A++	6.10	11.50	660	•	•
	9	9	12	18	—	2.25	2.25	3.00	4.50	—	3.69	12.00	13.53	0.91	3.72	4.37	3.96	16.17	19.00	3.23	A++	6.10	12.00	689	•	•
	9	9	12	24	—	2.05	2.05	2.73	5.47	—	3.69	12.30	13.53	0.91	3.81	4.37	3.96	16.57	19.00	3.23	A++	6.10	12.30	706	•	•
	9	9	18	18	—	2.05	2.05	4.10	4.10	—	3.69	12.30	13.53	0.91	3.81	4.37	3.96	16.57	19.00	3.23	A++	6.10	12.30	706	•	•
	9	12	12	12	—	2.30	3.07	3.07	3.07	—	3.69	11.50	13.53	0.91	3.56	4.18	3.96	15.48	18.17	3.23	A++	6.10	11.50	660	•	•
	9	12	12	18	—	2.17	2.89	2.89	4.34	—	3.69	12.30	13.53	0.91	3.81	4.37	3.96	16.57	19.00	3.23	A++	6.10	12.30	706	•	•
	9	12	12	24	—	1.94	2.59	2.59	5.18	—	3.69	12.30	13.53	0.91	3.81	4.37	3.96	16.57	19.00	3.23	A++	6.10	12.30	706	•	•
	9	12	18	18	—	1.94	2.59	3.88	3.88	—	3.69	12.30	13.53	0.91	3.81	4.37	3.96	16.57	19.00	3.23	A++	6.10	12.30	706	•	•
	12	12	12	12	—	2.88	2.88	2.88	2.88	—	3.69	11.50	13.53	0.91	3.56	4.18	3.96	15.48	18.17	3.23	A++	6.10	11.50	660	•	•
	12	12	12	18	—	2.73	2.73	2.73	4.10	—	3.69	12.30	13.53	0.91	3.81	4.37	3.96	16.57	19.00	3.23	A++	6.10	12.30	706	•	•

Configurazione di efficienza energetica testata con unità interne ISAX-R32. Pd=Pdesign. CEA=Consumo Energetico Annuo. Valore di EER e COP misurato secondo la norma armonizzata EN14511. Valore di SEER e SCOP misurato secondo la norma armonizzata EN14825. Regolamento UE N.206/2012. Consumo di energia (kWh/anno) in base ai risultati di prove standard. Il consumo effettivo dipende dalle modalità di utilizzo dell'apparecchio e dal luogo in cui è installato. EER/COP dichiarati solo al fine delle detrazioni fiscali in vigore all'atto della realizzazione di questa pubblicazione. Per maggiori informazioni far riferimento alle schede tecniche. Per la politica di continuo miglioramento dei prodotti perseguita da IDEMA®. le caratteristiche sopra riportate sono soggette a modifiche senza alcun obbligo di preavviso.

TABELLE DI RESA

DETRAZIONI FISCALI €

CONTO TERMICO

5MIZ-125-R32

RAFFREDDAMENTO

UNITÀ ESTERNA	COMBINAZIONI (x1000 btu)					CAPACITÀ NOMINALE (kW)					CAPACITÀ RAFFREDDAMENTO (kW)			POTENZA ASSORBITA (kW)			CORRENTE ASSORBITA (A)			EER	EFFICIENZA STAGIONALE			CEA (kWh)	DETRAZIONI	
	A	B	C	D	E	A	B	C	D	E	Min.	Nom.	Max.	Min.	Nom.	Max.	Min.	Nom.	Max.		Classe	SEER	PdC		D.FISC.	C.T.
5MIZ-125-R32 (1x5)	7	7	7	7	7	2.10	2.10	2.10	2.10	2.10	4.18	10.50	14.00	1.03	3.15	4.56	4.48	13.70	19.83	3.33	A++	6.60	10.50	557	•	•
	7	7	7	7	9	2.08	2.08	2.08	2.08	2.68	4.18	11.00	14.00	1.03	3.30	4.56	4.48	14.35	19.83	3.33	A++	6.60	11.00	583	•	•
	7	7	7	7	12	2.01	2.01	2.01	2.01	3.45	4.18	11.50	14.00	1.03	3.48	4.56	4.48	15.13	19.83	3.30	A++	6.60	11.50	610	•	•
	7	7	7	7	18	1.87	1.87	1.87	1.87	4.81	4.18	12.30	14.00	1.03	3.80	4.56	4.48	16.52	19.83	3.24	A++	6.60	12.30	652	•	•
	7	7	7	7	24	1.66	1.66	1.66	1.66	5.68	4.18	12.30	14.00	1.03	3.81	4.56	4.48	16.57	19.83	3.23	A++	6.60	12.30	652	•	•
	7	7	7	9	9	2.06	2.06	2.06	2.65	2.65	4.18	11.50	14.00	1.03	3.48	4.56	4.48	15.13	19.83	3.30	A++	6.60	11.50	610	•	•
	7	7	7	9	12	2.00	2.00	2.00	2.57	3.43	4.18	12.00	14.00	1.03	3.63	4.56	4.48	15.78	19.83	3.31	A++	6.60	12.00	636	•	•
	7	7	7	9	18	1.79	1.79	1.79	2.31	4.61	4.18	12.30	14.00	1.03	3.80	4.56	4.48	16.52	19.83	3.24	A++	6.60	12.30	652	•	•
	7	7	7	9	24	1.59	1.59	1.59	2.05	5.47	4.18	12.30	14.00	1.03	3.81	4.56	4.48	16.57	19.83	3.23	A++	6.60	12.30	652	•	•
	7	7	7	12	12	1.91	1.91	1.91	3.28	3.28	4.18	12.30	14.00	1.03	3.76	4.56	4.48	16.35	19.83	3.27	A++	6.60	12.30	652	•	•
	7	7	7	12	18	1.69	1.69	1.69	2.89	4.34	4.18	12.30	14.00	1.03	3.81	4.56	4.48	16.57	19.83	3.23	A++	6.60	12.30	652	•	•
	7	7	7	12	24	1.51	1.51	1.51	2.59	5.18	4.18	12.30	14.00	1.03	3.81	4.56	4.48	16.57	19.83	3.23	A++	6.60	12.30	652	•	•
	7	7	7	18	18	1.51	1.51	1.51	3.88	3.88	4.18	12.30	14.00	1.03	3.81	4.56	4.48	16.57	19.83	3.23	A++	6.60	12.30	652	•	•
	7	7	9	9	9	2.05	2.05	2.63	2.63	2.63	4.18	12.00	14.00	1.03	3.63	4.56	4.48	15.78	19.83	3.31	A++	6.60	12.00	636	•	•
	7	7	9	9	12	1.96	1.96	2.52	2.52	3.35	4.18	12.30	14.00	1.03	3.76	4.56	4.48	16.35	19.83	3.27	A++	6.60	12.30	652	•	•
	7	7	9	9	18	1.72	1.72	2.21	2.21	4.43	4.18	12.30	14.00	1.03	3.81	4.56	4.48	16.57	19.83	3.23	A++	6.60	12.30	652	•	•
	7	7	9	9	24	1.54	1.54	1.98	1.98	5.27	4.18	12.30	14.00	1.03	3.81	4.56	4.48	16.57	19.83	3.23	A++	6.60	12.30	652	•	•
	7	7	9	12	12	1.83	1.83	2.36	3.14	3.14	4.18	12.30	14.00	1.03	3.80	4.56	4.48	16.52	19.83	3.24	A++	6.60	12.30	652	•	•
	7	7	9	12	18	1.62	1.62	2.09	2.78	4.18	4.18	12.30	14.00	1.03	3.81	4.56	4.48	16.57	19.83	3.23	A++	6.60	12.30	652	•	•
	7	7	9	18	18	1.46	1.46	1.88	3.75	3.75	4.18	12.30	14.00	1.03	3.81	4.56	4.48	16.57	19.83	3.23	A++	6.60	12.30	652	•	•
	7	7	12	12	12	1.72	1.72	2.95	2.95	2.95	4.18	12.30	14.00	1.03	3.81	4.56	4.48	16.56	19.83	3.23	A++	6.60	12.30	652	•	•
	7	7	12	12	18	1.54	1.54	2.64	2.64	3.95	4.18	12.30	14.00	1.03	3.81	4.56	4.48	16.57	19.83	3.23	A++	6.60	12.30	652	•	•
	7	9	9	9	9	2.00	2.57	2.57	2.57	2.57	4.18	12.30	14.00	1.03	3.76	4.56	4.48	16.35	19.83	3.27	A++	6.60	12.30	652	•	•
	7	9	9	9	12	1.87	2.41	2.41	2.41	3.21	4.18	12.30	14.00	1.03	3.80	4.56	4.48	16.52	19.83	3.24	A++	6.60	12.30	652	•	•
	7	9	9	9	18	1.66	2.13	2.13	2.13	4.26	4.18	12.30	14.00	1.03	3.81	4.56	4.48	16.57	19.83	3.23	A++	6.60	12.30	652	•	•
	7	9	9	9	24	1.48	1.91	1.91	1.91	5.09	4.18	12.30	14.00	1.03	3.81	4.56	4.48	16.57	19.83	3.23	A++	6.60	12.30	652	•	•
	7	9	9	12	12	1.76	2.26	2.26	3.01	3.01	4.18	12.30	14.00	1.03	3.80	4.56	4.48	16.52	19.83	3.24	A++	6.60	12.30	652	•	•
	7	9	9	12	18	1.57	2.01	2.01	2.68	4.03	4.18	12.30	14.00	1.03	3.81	4.56	4.48	16.57	19.83	3.23	A++	6.60	12.30	652	•	•
	7	9	12	12	12	1.66	2.13	2.84	2.84	2.84	4.18	12.30	14.00	1.03	3.81	4.56	4.48	16.57	19.83	3.23	A++	6.60	12.30	652	•	•
	7	9	12	12	18	1.48	1.91	2.54	2.54	3.82	4.18	12.30	14.00	1.03	3.81	4.56	4.48	16.57	19.83	3.23	A++	6.60	12.30	652	•	•
	7	12	12	12	12	1.57	2.68	2.68	2.68	2.68	4.18	12.30	14.00	1.03	3.81	4.56	4.48	16.57	19.83	3.23	A++	6.60	12.30	652	•	•
	9	9	9	9	9	2.46	2.46	2.46	2.46	2.46	4.18	12.30	14.00	1.03	3.80	4.56	4.48	16.52	19.83	3.24	A++	6.60	12.30	652	•	•
	9	9	9	9	12	2.31	2.31	2.31	2.31	3.08	4.18	12.30	14.00	1.03	3.80	4.56	4.48	16.52	19.83	3.24	A++	6.60	12.30	652	•	•
	9	9	9	9	18	2.05	2.05	2.05	2.05	4.10	4.18	12.30	14.00	1.03	3.81	4.56	4.48	16.57	19.83	3.23	A++	6.60	12.30	652	•	•
	9	9	9	12	12	2.17	2.17	2.17	2.89	2.89	4.18	12.30	14.00	1.03	3.81	4.56	4.48	16.57	19.83	3.23	A++	6.60	12.30	652	•	•
	9	9	9	12	18	1.94	1.94	1.94	2.59	3.88	4.18	12.30	14.00	1.03	3.81	4.56	4.48	16.57	19.83	3.23	A++	6.60	12.30	652	•	•
	9	9	12	12	12	2.05	2.05	2.73	2.73	2.73	4.18	12.30	14.00	1.03	3.81	4.56	4.48	16.57	19.83	3.23	A++	6.60	12.30	652	•	•
	9	12	12	12	12	1.94	2.59	2.59	2.59	2.59	4.18	12.30	14.00	1.03	3.81	4.56	4.48	16.57	19.83	3.23	A++	6.60	12.30	652	•	•

Configurazione di efficienza energetica testata con unità interne ISAX-R32. Pd=Pdesign. CEA=Consumo Energetico Annuo. Valore di EER e COP misurato secondo la norma armonizzata EN14511. Valore di SEER e SCOP misurato secondo la norma armonizzata EN14825. Regolamento UE N.206/2012. Consumo di energia (kWh/anno) in base ai risultati di prove standard. Il consumo effettivo dipende dalle modalità di utilizzo dell'apparecchio e dal luogo in cui è installato. EER/COP dichiarati solo al fine delle detrazioni fiscali in vigore all'atto della realizzazione di questa pubblicazione. Per maggiori informazioni far riferimento alle schede tecniche. Per la politica di continuo miglioramento dei prodotti perseguita da IDEMA®. le caratteristiche sopra riportate sono soggette a modifiche senza alcun obbligo di preavviso.

TABELLE DI RESA

DETRAZIONI FISCALI €

CONTO TERMICO

5MIZ-125-R32

RISCALDAMENTO

UNITÀ ESTERNA	COMBINAZIONI (x1000 btu)					CAPACITÀ NOMINALE (kW)					CAPACITÀ RISCALDAMENTO (kW)			POTENZA ASSORBITA (kW)			CORRENTE ASSORBITA (A)			COP	EFFICIENZA STAGIONALE			CEA (kWh)	DETRAZIONI	
	A	B	C	D	E	A	B	C	D	E	Min.	Nom.	Max.	Min.	Nom.	Max.	Min.	Nom.	Max.		Classe	SCOP	PdH		D.FISC.	C.T.
5MIZ-125-R32 (1x1)	7	—	—	—	—	2.50	—	—	—	—	1.66	2.50	2.90	0.45	0.67	0.84	1.96	2.91	3.65	3.73	—	—	—	—	•	•
	9	—	—	—	—	3.00	—	—	—	—	1.66	3.00	3.20	0.45	0.81	1.01	1.96	3.51	4.39	3.71	—	—	—	—	•	•
	12	—	—	—	—	3.80	—	—	—	—	1.66	3.80	3.90	0.45	1.02	1.23	1.96	4.43	5.35	3.73	—	—	—	—	•	•
	18	—	—	—	—	5.20	—	—	—	—	1.85	5.20	7.00	0.58	1.40	1.61	2.52	6.09	7.00	3.71	—	—	—	—	•	•
	24	—	—	—	—	7.20	—	—	—	—	2.09	7.20	8.50	0.70	1.94	2.04	3.04	8.43	8.87	3.71	—	—	—	—	•	•
5MIZ-125-R32 (1x2)	7	7	—	—	—	2.50	2.50	—	—	—	2.34	5.00	7.38	0.56	1.35	1.91	2.43	5.86	8.30	3.71	A	3.60	5.10	1983	•	•
	7	9	—	—	—	2.45	3.15	—	—	—	2.34	5.60	7.63	0.56	1.51	2.04	2.43	6.57	8.87	3.71	A	3.60	5.70	2217	•	•
	7	12	—	—	—	2.21	3.79	—	—	—	2.34	6.00	8.00	0.56	1.62	2.21	2.43	7.03	9.61	3.71	A	3.60	6.20	2411	•	•
	7	18	—	—	—	2.24	5.76	—	—	—	2.34	8.00	9.84	0.56	2.16	2.34	2.43	9.37	10.17	3.71	A	3.60	8.10	3150	•	•
	7	24	—	—	—	2.21	7.59	—	—	—	2.34	9.80	11.69	0.56	2.64	2.64	2.43	11.48	11.48	3.71	A	3.60	8.80	3422	•	•
	9	9	—	—	—	3.00	3.00	—	—	—	2.34	6.00	8.00	0.56	1.62	2.21	2.43	7.03	9.61	3.71	A	3.60	6.20	2411	•	•
	9	12	—	—	—	2.91	3.89	—	—	—	2.34	6.80	8.61	0.56	1.83	2.24	2.43	7.96	9.74	3.72	A	3.60	6.80	2644	•	•
	9	18	—	—	—	2.93	5.87	—	—	—	2.34	8.80	11.07	0.56	2.37	2.47	2.43	10.30	10.74	3.71	A	3.60	8.80	3422	•	•
	9	24	—	—	—	2.78	7.42	—	—	—	2.34	10.20	12.30	0.56	2.75	2.80	2.43	11.96	12.17	3.71	A	3.60	9.00	3500	•	•
	12	12	—	—	—	3.75	3.75	—	—	—	2.34	7.50	9.23	0.56	2.02	2.34	2.43	8.78	10.17	3.71	A	3.60	7.30	2839	•	•
	12	18	—	—	—	3.76	5.64	—	—	—	2.34	9.40	11.69	0.56	2.53	2.70	2.43	11.00	11.74	3.72	A	3.80	8.80	3242	•	•
	12	24	—	—	—	3.50	7.00	—	—	—	2.34	10.50	12.30	0.56	2.83	2.97	2.43	12.30	12.91	3.71	A	3.80	9.30	3426	•	•
	18	18	—	—	—	5.50	5.50	—	—	—	2.34	11.00	12.30	0.56	2.96	2.97	2.43	12.87	12.91	3.72	A	3.80	9.30	3426	•	•
	18	24	—	—	—	4.93	6.57	—	—	—	2.34	11.50	12.50	0.56	3.10	2.97	2.43	13.48	12.91	3.71	A	3.80	9.50	3500	•	•
5MIZ-125-R32 (1x3)	7	7	7	—	—	2.50	2.50	2.50	—	—	2.89	7.50	8.61	0.69	2.02	2.64	3.00	8.78	11.48	3.71	A	3.60	7.30	2839	•	•
	7	7	9	—	—	2.37	2.37	3.05	—	—	2.89	7.80	9.23	0.69	2.10	2.80	3.00	9.13	12.17	3.71	A	3.60	7.40	2878	•	•
	7	7	12	—	—	2.29	2.29	3.92	—	—	2.89	8.50	9.84	0.69	2.29	2.97	3.00	9.96	12.91	3.71	A	3.60	7.50	2917	•	•
	7	7	18	—	—	2.52	2.52	6.47	—	—	2.89	11.50	12.30	0.69	3.10	3.12	3.00	13.48	13.57	3.71	A	3.50	8.90	3560	•	•
	7	7	24	—	—	2.21	2.21	7.58	—	—	2.89	12.00	12.92	0.69	3.23	3.30	3.00	14.04	14.35	3.72	A	3.40	9.30	3829	•	•
	7	9	9	—	—	2.38	3.06	3.06	—	—	2.89	8.50	9.84	0.69	2.29	2.90	3.00	9.96	12.61	3.71	A	3.60	7.50	2917	•	•
	7	9	12	—	—	2.50	3.21	4.29	—	—	2.89	10.00	12.30	0.69	2.70	3.03	3.00	11.72	13.17	3.71	A	3.60	8.00	3111	•	•
	7	9	18	—	—	2.37	3.04	6.09	—	—	2.89	11.50	12.30	0.69	3.10	3.23	3.00	13.48	14.04	3.71	A	3.50	9.00	3600	•	•
	7	9	24	—	—	2.10	2.70	7.20	—	—	2.89	12.00	12.92	0.69	3.23	3.43	3.00	14.04	14.91	3.72	A	3.60	9.40	3656	•	•
	7	12	12	—	—	2.48	4.26	4.26	—	—	2.89	11.00	12.30	0.69	2.96	3.13	3.00	12.87	13.61	3.72	A	3.60	8.80	3422	•	•
	7	12	18	—	—	2.18	3.73	5.59	—	—	2.89	11.50	12.30	0.69	3.10	3.30	3.00	13.48	14.35	3.71	A	3.60	9.30	3617	•	•
	7	12	24	—	—	1.95	3.35	6.70	—	—	2.89	12.00	12.92	0.69	3.23	3.43	3.00	14.04	14.91	3.72	A	3.40	9.50	3912	•	•
	7	18	18	—	—	1.95	5.02	5.02	—	—	2.89	12.00	12.92	0.69	3.23	3.43	3.00	14.04	14.91	3.72	A	3.40	9.50	3912	•	•
	9	9	9	—	—	3.33	3.33	3.33	—	—	2.89	10.00	12.30	0.69	2.70	3.30	3.00	11.72	14.35	3.71	A	3.60	8.70	3383	•	•
	9	9	12	—	—	3.30	3.30	4.40	—	—	2.89	11.00	12.30	0.69	2.96	3.13	3.00	12.87	13.61	3.72	A	3.60	8.80	3422	•	•
	9	9	18	—	—	2.88	2.88	5.75	—	—	2.89	11.50	12.30	0.69	3.10	3.30	3.00	13.48	14.35	3.71	A	3.50	9.30	3720	•	•
	9	9	24	—	—	2.57	2.57	6.86	—	—	2.89	12.00	12.92	0.69	3.23	3.43	3.00	14.04	14.91	3.72	A	3.40	9.50	3912	•	•
	9	12	12	—	—	3.14	4.18	4.18	—	—	2.89	11.50	12.30	0.69	3.10	3.13	3.00	13.48	13.61	3.71	A	3.40	9.00	3706	•	•
	9	12	18	—	—	2.77	3.69	5.54	—	—	2.89	12.00	12.92	0.69	3.23	3.30	3.00	14.04	14.35	3.72	A	3.50	9.30	3720	•	•
	9	12	24	—	—	2.40	3.20	6.40	—	—	2.89	12.00	12.92	0.69	3.23	3.43	3.00	14.04	14.91	3.72	A	3.40	9.50	3912	•	•
	9	18	18	—	—	2.40	4.80	4.80	—	—	2.89	12.00	12.92	0.69	3.23	3.43	3.00	14.04	14.91	3.72	A	3.50	9.50	3800	•	•
	12	12	12	—	—	3.83	3.83	3.83	—	—	2.89	11.50	12.30	0.69	3.10	3.23	3.00	13.48	14.04	3.71	A	3.50	9.30	3720	•	•
	12	12	18	—	—	3.43	3.43	5.14	—	—	2.89	12.00	12.92	0.69	3.23	3.43	3.00	14.04	14.91	3.72	A	3.50	9.50	3800	•	•
	12	12	24	—	—	3.00	3.00	6.00	—	—	2.89	12.00	12.92	0.69	3.23	3.43	3.00	14.04	14.91	3.72	A	3.40	9.50	3912	•	•
	12	18	18	—	—	3.00	4.50	4.50	—	—	3.69	12.00	12.92	0.69	3.23	3.43	3.00	14.04	14.91	3.72	A	3.40	9.50	3912	•	•
	12	18	24	—	—	2.67	4.00	5.33	—	—	3.69	12.00	12.92	0.69	3.23	3.43	3.00	14.04	14.91	3.72	A	3.40	9.50	3912	•	•
	18	18	18	—	—	4.00	4.00	4.00	—	—	3.69	12.00	12.92	0.69	3.23	3.43	3.00	14.04	14.91	3.72	A	3.50	9.50	3800	•	•
5MIZ-125-R32 (1x4)	7	7	7	7	—	2.50	2.50	2.50	2.50	—	3.69	10.00	12.67	0.79	2.70	2.97	3.43	11.72	12.91	3.71	A	3.80	8.70	3205	•	•
	7	7	7	9	—	2.57	2.57	2.57	3.30	—	3.69	11.00	12.92	0.79	2.96	3.13	3.43	12.87	13.61	3.72	A	3.80	8.80	3242	•	•
	7	7	7	12	—	2.50	2.50	2.50	4.29	—	3.69	11.80	13.53	0.79	3.18	3.23	3.43	13.83	14.04	3.71	A	3.70	9.00	3405	•	•
	7	7	7	18	—	2.15	2.15	2.15	5.54	—	3.69	12.00	13.53	0.79	3.23	3.63	3.43	14.04	15.78	3.72	A	3.60	9.30	3617	•	•
	7	7	7	24	—	1.91	1.91	1.91	6.56	—	3.69	12.30	13.53	0.79	3.32	3.79	3.43	14.41	16.48	3.71	A	3.40	9.50	3912	•	•
	7	7	9	9	—	2.63	2.63	3.38	3.38	—	3.69	12.00	13.53	0.79	3.23	3.23	3.43	14.04	14.04	3.72	A	3.60	7.90	3072	•	•
	7	7	9	12	—	2.40	2.40	3.09	4.11	—	3.69	12.00	13.53	0.79	3.23	3.63	3.43	14.04	15.78	3.72	A	3.60	9.20	3578	•	•
	7	7	9	18	—	2.05	2.05	2.63	5.27	—	3.69	12.00	13.53	0.79	3.23	3.63	3.43	14.04	15.78	3.72	A	3.50	9.40	3760	•	•
	7	7	9	24	—	1.83	1.83	2.36	6.28	—	3.69	12.30	13.53	0.79	3.32	3.79	3.43	14.41	16.48	3.71	A	3.40	9.50	3912	•	•
	7	7	12	12	—	2.21	2.21	3.79	3.79	—	3.69	12.00	13.53	0.79	3.23	3.63	3.43	14.04	15.78	3.72	A	3.60	9.30	3617	•	•
	7	7	12	18	—	1.91	1.91	3.27	4.91	—	3.69	12.00	13.53	0.79	3.23	3.63	3.43	14.04	15.78	3.72	A	3.50	9.50	3800	•	•
	7	7	12	24	—	1.72	1.72	2.95	5.90	—	3.69	12.30	13.53	0.79	3.32	3.79	3.43	14.41	16.48	3.71	A	3.40	9.50	3912	•	•
	7	7	18	18	—	1.68	1.68	4.32	4.32	—	3.69	12.00	13.53	0.79	3.23	3.79	3.43	14.04	16.48	3.72	A	3.40	9.50	3912	•	•
	7	7	18	24	—	1.54	1.54	3.95	5.27	—	3.69	12.30	13.53	0.79	3.32	3.79	3.43	14.41	16.48	3.71	A	3.40	9.50	3912	•	•
	7	9	9	9	—	2.47	3.18	3.18	3.18	—	3.69	12.00	13.53	0.79	3.23	3.63	3.43	14.04	15.78	3.72	A	3.70	9.10	3443	•	•
	7	9	9	12	—	2.27	2.92	2.92	3.89	—	3.69	12.00	13.53	0.79	3.23	3.63	3.43	14.04	15.78	3.72	A	3.50	9.30	3720	•	•
	7	9	9	18	—	1.95	2.51	2.51	5.02	—	3.69	12.00	13.53	0.79	3.23	3.63	3.43	14.04	15.78	3.72	A	3.50	9.50	3800	•	•
	7	9	9	24	—	1.76	2.26	2.26	6.02	—	3.69	12.30	13.53	0.79	3.32	3.79	3.43	14.41	16.48	3.71	A	3.40	9.50	3912	•	•
	7	9	12	12	—	2.10	2.70	3.60	3.60	—	3.69	12.00	13.53	0.79	3.23	3.63	3.43	14.04	15.78	3.72	A	3.40	9.40	3871	•	•
	7	9	12	18	—	1.83	2.35	3.13	4.70	—	3.69	12.00	13.53	0.79	3.23	3.79	3.43	14.04	16.48	3.72	A	3.50	9.50	3800	•	•
	7	9	12	24	—	1.66	2.13	2.84	5.68	—	3.69	12.30	13.53	0.79	3.32	3.79	3.43	14.41	16.48	3.71	A	3.40	9.50	3912	•	•
	7	9	18	18	—	1.62	2.08	4.15	4.15	—	3.69	12.00	13.53	0.79	3.23	3.79	3.43	14.04	16.48	3.72	A	3.50	9.50	3800	•	•
	7	9	18	24	—	1.48	1.91	3.82	5.09	—	3.69	12.30	13.53	0.79	3.32	3.79	3.43	14.41	16.48	3.71	A	3.50	9.50	3800	•	•
	7	12	12	12	—	1.95	3.35	3.35	3.35	—	3.69	12.00	13.53	0.79	3.23	3.63	3.43	14.04	15.78	3.72	A	3.40	9.50	3912	•	•
	7	12	12	18	—	1.71	2.94	2.94	4.41	—	3.69	12.00	13.53	0.79	3.23	3.79	3.43	14.04	16.48	3.72	A	3.50	9.50	3800	•	•
	7	12	12	24	—	1.57	2.68	2.68	5.37	—	3.69	12.30	13.53	0.79	3.32	3.79	3.43	14.41	16.48	3.71	A	3.50	9.50	3800	•	•
	7	12	18	18	—	1.53	2.62	3.93	3.93	—	3.69	12.00	13.53	0.79	3.23	3.79	3.43	14.04	16.48	3.72	A	3.40	9.50	3912	•	•
	9	9	9	9	—	3.00	3.00	3.00	3.00	—	3.69	12.00	13.53	0.79	3.23	3.63	3.43	14.04	15.78	3.72	A	3.80	9.30	3426	•	•
	9	9	9	12	—	2.77	2.77	2.77	3.69	—	3.69	12.00	13.53	0.79	3.23	3.63	3.43	14.04	15.78	3.72	A	3.70	9.40	3557	•	•
	9	9	9	18	—	2.40	2.40	2.40	4.80	—	3.69	12.00	13.53	0.79	3.23	3.79	3.43	14.04	16.48	3.72	A	3.60	9.50	3694	•	•
	9	9	9	24	—	2.17	2.17	2.17	5.79	—	3.69	12.30	13.53	0.79	3.32	3.79	3.43	14.41	16.48	3.71	A	3.40	9.50	3912	•	•
	9	9	12	12	—	2.57	2.57	3.43	3.43	—	3.69	12.00	13.53	0.79	3.23	3.63	3.43	14.04	15.78	3.72	A	3.50	9.50	3800	•	•
	9	9	12	18	—	2.25	2.25	3.00	4.50	—	3.69	12.00	13.53	0.79	3.23	3.79	3.43	14.04	16.48	3.72	A	3.50	9.50	3800	•	•
	9	9	12	24	—	2.05	2.05	2.73	5.47	—	3.69	12.30	13.53	0.79	3.32	3.79	3.43	14.41	16.48	3.71	A	3.40	9.50	3912	•	•
	9	9	18	18	—	2.00	2.00	4.00	4.00	—	3.69	12.00	13.53	0.79	3.23	3.79	3.43	14.04	16.48	3.72	A	3.50	9.50	3800	•	•
	9	12	12	12	—	2.40	3.20	3.20	3.20	—	3.69	12.00	13.53	0.79	3.23	3.63	3.43	14.04	15.78	3.72	A	3.60	9.50	3694	•	•
	9	12	12	18	—	2.12	2.82	2.82	4.24	—	3.69	12.00	13.53	0.79	3.23	3.79	3.43	14.04	16.48	3.72	A	3.50	9.50	3800	•	•
	9	12	12	24	—	1.94	2.59	2.59	5.18	—	3.69	12.30	13.53	0.79	3.32	3.79	3.43	14.41	16.48	3.71	A	3.40	9.50	3912	•	•
	9	12	18	18	—	1.89	2.53	3.79	3.79	—	3.69	12.00	13.53	0.79	3.23	3.79	3.43	14.04	16.48	3.72	A	3.40	9.50	3912	•	•
	12	12	12	12	—	3.00	3.00	3.00	3.00	—	3.69	12.00	13.53	0.79	3.23	3.63	3.43	14.04	15.78	3.72	A	3.60	9.50	3694	•	•
	12	12	12	18	—	2.67	2.67	2.67	4.00	—	3.69	12.00	13.53	0.79	3.23	3.79	3.43	14.04	16.48	3.72	A	3.50	9.50	3800	•	•

Configurazione di efficienza energetica testata con unità interne ISAX-R32. Pd=Pdesign. CEA=Consumo Energetico Annuo. Valore di EER e COP misurato secondo la norma armonizzata EN14511. Valore di SEER e SCOP misurato secondo la norma armonizzata EN14825. Regolamento UE N.206/2012. Consumo di energia (kWh/anno) in base ai risultati di prove standard. Il consumo effettivo dipende dalle modalità di utilizzo dell'apparecchio e dal luogo in cui è installato. EER/COP dichiarati solo al fine delle detrazioni fiscali in vigore all'atto della realizzazione di questa pubblicazione. Per maggiori informazioni far riferimento alle schede tecniche. Per la politica di continuo miglioramento dei prodotti perseguita da IDEMA®. le caratteristiche sopra riportate sono soggette a modifiche senza alcun obbligo di preavviso.

TABELLE DI RESA

5MIZ-125-R32

DETRAZIONI FISCALI €

CONTO TERMICO

RISCALDAMENTO

UNITÀ ESTERNA	COMBINAZIONI (x1000 btu)					CAPACITÀ NOMINALE (kW)					CAPACITÀ RISCALDAMENTO (kW)			POTENZA ASSORBITA (kW)			CORRENTE ASSORBITA (A)			COP	EFFICIENZA STAGIONALE			CEA (kWh)	DETRAZIONI	
	A	B	C	D	E	A	B	C	D	E	Min.	Nom.	Max.	Min.	Nom.	Max.	Min.	Nom.	Max.		Classe	SCOP	PdH		D.FISC.	C.T.
5MIZ-125-R32 (1x5)	7	7	7	7	7	2.46	2.46	2.46	2.46	2.46	4.18	12.30	14.94	0.89	3.32	4.12	3.87	14.41	17.91	3.71	A	3.80	9.50	3500	•	•
	7	7	7	7	9	2.33	2.33	2.33	2.33	2.99	4.18	12.30	14.94	0.89	3.32	4.12	3.87	14.41	17.91	3.71	A	3.80	9.50	3500	•	•
	7	7	7	7	12	2.15	2.15	2.15	2.15	3.69	4.18	12.30	14.94	0.89	3.32	4.12	3.87	14.41	17.91	3.71	A	3.80	9.50	3500	•	•
	7	7	7	7	18	1.87	1.87	1.87	1.87	4.81	4.18	12.30	14.94	0.89	3.30	4.12	3.87	14.35	17.91	3.73	A	3.80	9.50	3500	•	•
	7	7	7	7	24	1.66	1.66	1.66	1.66	5.68	4.18	12.30	14.94	0.89	3.21	4.12	3.87	13.96	17.91	3.83	A	3.80	9.50	3500	•	•
	7	7	7	9	9	2.21	2.21	2.21	2.84	2.84	4.18	12.30	14.94	0.89	3.32	4.12	3.87	14.41	17.91	3.71	A	3.80	9.50	3500	•	•
	7	7	7	9	12	2.05	2.05	2.05	2.64	3.51	4.18	12.30	14.94	0.89	3.32	4.12	3.87	14.41	17.91	3.71	A	3.80	9.50	3500	•	•
	7	7	7	9	18	1.79	1.79	1.79	2.31	4.61	4.18	12.30	14.94	0.89	3.25	4.12	3.87	14.13	17.91	3.78	A	3.80	9.50	3500	•	•
	7	7	7	9	24	1.59	1.59	1.59	2.05	5.47	4.18	12.30	14.94	0.89	3.21	4.12	3.87	13.96	17.91	3.83	A	3.80	9.50	3500	•	•
	7	7	7	12	12	1.91	1.91	1.91	3.28	3.28	4.18	12.30	14.94	0.89	3.32	4.12	3.87	14.41	17.91	3.71	A	3.80	9.50	3500	•	•
	7	7	7	12	18	1.69	1.69	1.69	2.89	4.34	4.18	12.30	14.94	0.89	3.25	4.12	3.87	14.13	17.91	3.78	A	3.80	9.50	3500	•	•
	7	7	7	12	24	1.51	1.51	1.51	2.59	5.18	4.18	12.30	14.94	0.89	3.21	4.12	3.87	13.96	17.91	3.83	A	3.80	9.50	3500	•	•
	7	7	7	18	18	1.51	1.51	1.51	3.88	3.88	4.18	12.30	14.94	0.89	3.21	4.12	3.87	13.96	17.91	3.83	A	3.80	9.50	3500	•	•
	7	7	9	9	9	2.10	2.10	2.70	2.70	2.70	4.18	12.30	14.94	0.89	3.32	4.12	3.87	14.41	17.91	3.71	A	3.80	9.50	3500	•	•
	7	7	9	9	12	1.96	1.96	2.52	2.52	3.35	4.18	12.30	14.94	0.89	3.32	4.12	3.87	14.41	17.91	3.71	A	3.80	9.50	3500	•	•
	7	7	9	9	18	1.72	1.72	2.21	2.21	4.43	4.18	12.30	14.94	0.89	3.25	4.12	3.87	14.13	17.91	3.78	A	3.80	9.50	3500	•	•
	7	7	9	9	24	1.54	1.54	1.98	1.98	5.27	4.18	12.30	14.94	0.89	3.21	4.12	3.87	13.96	17.91	3.83	A	3.80	9.50	3500	•	•
	7	7	9	12	12	1.83	1.83	2.36	3.14	3.14	4.18	12.30	14.94	0.89	3.30	4.12	3.87	14.35	17.91	3.73	A	3.80	9.50	3500	•	•
	7	7	9	12	18	1.62	1.62	2.09	2.78	4.18	4.18	12.30	14.94	0.89	3.30	4.12	3.87	14.35	17.91	3.73	A	3.80	9.50	3500	•	•
	7	7	9	18	18	1.46	1.46	1.88	3.75	3.75	4.18	12.30	14.94	0.89	3.21	4.12	3.87	13.96	17.91	3.83	A	3.80	9.50	3500	•	•
	7	7	12	12	12	1.72	1.72	2.95	2.95	2.95	4.18	12.30	14.94	0.89	3.30	4.12	3.87	14.35	17.91	3.73	A	3.80	9.50	3500	•	•
	7	7	12	12	18	1.54	1.54	2.64	2.64	3.95	4.18	12.30	14.94	0.89	3.21	4.12	3.87	13.96	17.91	3.83	A	3.80	9.50	3500	•	•
	7	9	9	9	9	2.00	2.57	2.57	2.57	2.57	4.18	12.30	14.94	0.89	3.32	4.12	3.87	14.41	17.91	3.71	A	3.80	9.50	3500	•	•
	7	9	9	9	12	1.87	2.41	2.41	2.41	3.21	4.18	12.30	14.94	0.89	3.30	4.12	3.87	14.35	17.91	3.73	A	3.80	9.50	3500	•	•
	7	9	9	9	18	1.66	2.13	2.13	2.13	4.26	4.18	12.30	14.94	0.89	3.21	4.12	3.87	13.96	17.91	3.83	A	3.80	9.50	3500	•	•
	7	9	9	9	24	1.48	1.91	1.91	1.91	5.09	4.18	12.30	14.94	0.89	3.21	4.12	3.87	13.96	17.91	3.83	A	3.80	9.50	3500	•	•
	7	9	9	12	12	1.76	2.26	2.26	3.01	3.01	4.18	12.30	14.94	0.89	3.30	4.12	3.87	14.35	17.91	3.73	A	3.80	9.50	3500	•	•
	7	9	9	12	18	1.57	2.01	2.01	2.68	4.03	4.18	12.30	14.94	0.89	3.21	4.12	3.87	13.96	17.91	3.83	A	3.80	9.50	3500	•	•
	7	9	12	12	12	1.66	2.13	2.84	2.84	2.84	4.18	12.30	14.94	0.89	3.25	4.12	3.87	14.13	17.91	3.78	A	3.80	9.50	3500	•	•
	7	9	12	12	18	1.48	1.91	2.54	2.54	3.82	4.18	12.30	14.94	0.89	3.21	4.12	3.87	13.96	17.91	3.83	A	3.80	9.50	3500	•	•
	7	12	12	12	12	1.57	2.68	2.68	2.68	2.68	4.18	12.30	14.94	0.89	3.25	4.12	3.87	14.13	17.91	3.78	A	3.80	9.50	3500	•	•
	9	9	9	9	9	2.46	2.46	2.46	2.46	2.46	4.18	12.30	14.94	0.89	3.30	4.12	3.87	14.35	17.91	3.73	A	3.80	9.50	3500	•	•
	9	9	9	9	12	2.31	2.31	2.31	2.31	3.08	4.18	12.30	14.94	0.89	3.30	4.12	3.87	14.35	17.91	3.73	A	3.80	9.50	3500	•	•
	9	9	9	9	18	2.05	2.05	2.05	2.05	4.10	4.18	12.30	14.94	0.89	3.21	4.12	3.87	13.96	17.91	3.83	A	3.80	9.50	3500	•	•
	9	9	9	12	12	2.17	2.17	2.17	2.89	2.89	4.18	12.30	14.94	0.89	3.25	4.12	3.87	14.13	17.91	3.78	A	3.80	9.50	3500	•	•
	9	9	9	12	18	1.94	1.94	1.94	2.59	3.88	4.18	12.30	14.94	0.89	3.21	4.12	3.87	13.96	17.91	3.83	A	3.80	9.50	3500	•	•
	9	9	12	12	12	2.05	2.05	2.73	2.73	2.73	4.18	12.30	14.94	0.89	3.25	4.12	3.87	14.13	17.91	3.78	A	3.80	9.50	3500	•	•
	9	12	12	12	12	1.94	2.59	2.59	2.59	2.59	4.18	12.30	14.94	0.89	3.21	4.12	3.87	13.96	17.91	3.83	A	3.80	9.50	3500	•	•

Configurazione di efficienza energetica testata con unità interne ISAX-R32. Pd=Pdesign. CEA=Consumo Energetico Annuo. Valore di EER e COP misurato secondo la norma armonizzata EN14511. Valore di SEER e SCOP misurato secondo la norma armonizzata EN14825. Regolamento UE N.206/2012. Consumo di energia (kWh/anno) in base ai risultati di prove standard. Il consumo effettivo dipende dalle modalità di utilizzo dell'apparecchio e dal luogo in cui è installato. EER/COP dichiarati solo al fine delle detrazioni fiscali in vigore all'atto della realizzazione di questa pubblicazione. Per maggiori informazioni far riferimento alle schede tecniche. Per la politica di continuo miglioramento dei prodotti perseguita da IDEMA®. le caratteristiche sopra riportate sono soggette a modifiche senza alcun obbligo di preavviso.

NOTE

IDEMA®
Climatizzatori d'aria

SERIE MIT

UNITÀ INTERNE

DC INVERTER INDOOR | ERP | R-32

UNITÀ INTERNE PER SISTEMI MULTI SPLIT RESIDENZIALI DC INVERTER IN POMPA DI CALORE SERIE MIT-R32. **ATTENZIONE IN CASO DI COMBINAZIONI CON UNITÀ INTERNE INSTALLATE A PAVIMENTO, VERIFICARE SEMPRE I LIMITI DI CONCENTRAZIONE DI GAS REFRIGERANTE R32**.

CODICE SERIE	IMMAGINE	CODICE PRODOTTO E PREZZO LISTINO UNITÀ INTERNA						
		20	25	35	48	50	53	70
ISPT-R32			ISPT-25UI-R32	ISPT-35UI-R32		ISPT-50UI-R32		
IQZZI-R32			IQZZI-25-R32 T-MBQ4-03BZI (*)	IQZZI-35-R32 T-MBQ4-03BZI (*)			IQZI-53-R32 T-MBQ4-03BZI (*)	
IFZI-R32			IFZI-25-R32	IFZI-35-R32	IFZI-48-R32			
IUZI-R32							IUZI-53-R32	
ITZI-R32 **FINO AD ESAURIMENTO SCORTE**			ITZI-25-R32	ITZI-35-R32			ITZI-53-R32	
ITXI-R32 NEW!	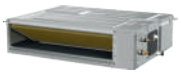		ITXI-25-R32	ITXI-35-R32			ITXI-53-R32 **INSTALLAZIONE ORIZZ. E VERT.**	

(*) Pannello per unità cassetta 4 vie 600x600 (accessorio obbligatorio) T-MBQ4-03BZI per il modello IQZZI-R32. Le immagini dei prodotti sono da considerarsi come puramente indicative. Per maggiori informazioni far riferimento alle schede tecniche. Per la politica di continuo miglioramento dei prodotti perseguita da IDEMA®, le caratteristiche sopra riportate sono soggette a modifiche senza alcun obbligo di preavviso.

SERIE MIZ

UNITÀ INTERNE

DC INVERTER INDOOR | ERP | R-32

UNITÀ INTERNE PER SISTEMI MULTI SPLIT RESIDENZIALI DC INVERTER IN POMPA DI CALORE SERIE MIZ-R32. **ATTENZIONE IN CASO DI COMBINAZIONI CON UNITÀ INTERNE INSTALLATE A PAVIMENTO, VERIFICARE SEMPRE I LIMITI DI CONCENTRAZIONE DI GAS REFRIGERANTE R32**.

CODICE SERIE	IMMAGINE	CODICE PRODOTTO E PREZZO LISTINO UNITÀ INTERNA						
		20	25	35	48	50	53	70
ISAX-R32		ISAX-20UI-R32	ISAX-25UI-R32	ISAX-35UI-R32		ISAX-50UI-R32		ISAX-70UI-R32
ISZZ-R32		ISZZ-20UI-R32	ISZZ-25UI-R32	ISZZ-35UI-R32		ISZZ-50UI-R32		ISZZ-70UI-R32
IQZZI-R32			IQZZI-25-R32 T-MBQ4-03BZI (*)	IQZZI-35-R32 T-MBQ4-03BZI (*)			IQZI-53-R32 T-MBQ4-03BZI (*)	
IFZI-R32			IFZI-25-R32	IFZI-35-R32	IFZI-48-R32			
IUZI-R32							IUZI-53-R32	
ITZI-R32 **FINO AD ESAURIMENTO SCORTE**			ITZI-25-R32	ITZI-35-R32			ITZI-53-R32	
ITXI-R32 NEW!	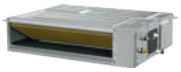		ITXI-25-R32	ITXI-35-R32			ITXI-53-R32 **INSTALLAZIONE ORIZZ. E VERT.**	

(*) Pannello per unità cassetta 4 vie 600x600 (accessorio obbligatorio) T-MBQ4-03BZI per il modello IQZZI-R32. Le immagini dei prodotti sono da considerarsi come puramente indicative. Per maggiori informazioni far riferimento alle schede tecniche. Per la politica di continuo miglioramento dei prodotti perseguita da IDEMA®, le caratteristiche sopra riportate sono soggette a modifiche senza alcun obbligo di preavviso.

ISPT-R32

DC INVERTER INDOOR · ERP · WiFi · R-32 · GARANZIA 10 ANNI 5+5

UNITÀ INTERNA A PARETE SERIE ISPT-R32 CON SENSORE DI PRESENZA INCORPORATO NEL PANNELLO, **DISPOSITIVO WI-FI DI SERIE**, ALETTE ORIZZONTALI E VERTICALI MOTORIZZATE E FUNZIONE ACTIVE CLEAN AD ALTA TEMPERATURA PER PURIFICAZIONE L'ARIA DA POLVERE E BATTERI.PER SISTEMI MULTI SPLIT DC INVERTER IN POMPA DI CALORE SERIE MIT-R32.

- Sensore di presenza incorporato
- Modalità super-silenziosa
- Unità interne Mono & Multi Split universali e compatibili
- Funzione d'emergenza
- Doppio scarico condensa
- Auto-pulizia
- Purificazione dell'aria ad alta temperatura (active clean)
- Alette bi-direzionali motorizzate
- Funzione anti aria fredda in pompa di calore
- Facilità di installazione e manutenzione
- Funzione turbo
- Telecomando ad infrarossi
- Regolazione ottimale del flusso d'aria (breeze away)
- Dispositivo Wi-Fi di serie
- Follow Me (termostato ambiente)
- Memorizzazione orientamento alette
- Display digitale
- Filtro agli ioni negativi
- Contatto pulito tramite scheda elettronica (opzionale)
- Modalità anti-gelo
- Staffa di fissaggio ad alta tenuta
- Oscuramento del display
- Dimensioni compatte dell'unità interna
- 1 W Stand-by
- 12 livelli di velocità del ventilatore interno
- Funzione notturna
- Controllo di condensazione (low ambient cooling)
- Disattivazione del "beep" acustico
- Autodiagnosi
- Riavvio automatico
- Oscillazione automatica delle alette
- Allarme perdite di gas

CODICE PRODOTTO		U.I.	ISPT-25UI-R32	ISPT-35UI-R32	ISPT-50UI-R32
Alimentazione elettrica		V/Ph/Hz	220-240V/1Ph/50Hz	220-240V/1Ph/50Hz	220-240V/1Ph/50Hz
Raffreddamento (Min~Max)	Capacità	Btu/h	9000	12000	17000
		kW	2.64	3.52	4.99
	Potenza assorbita nominale	W	20	20	20
	Corrente assorbita nominale	A	0,10	0,10	0,10
Riscaldamento (Min~Max)	Capacità	Btu/h	13000	13000	19000
		kW	3.81	3.81	5.57
	Potenza assorbita nominale	W	20	20	20
	Corrente assorbita nominale	A	0,10	0,10	0,10
Unità interna	Dimensioni (LxPxA)	mm	895x248x298	895x248x298	895x248x298
	Imballo (LxPxA)	mm	985x370x350	985x370x350	985x370x350
	Peso netto/Peso lordo	Kg	12,6/17,3	12,6/17,3	12,5/17,3
Portata aria (Max/Med/Min)		m^3/h	548/489/383	548/489/383	710/500/400
Livello pressione sonora (Max/Med/Min/Si)		dB(A)	42,5/35/22/20	42,5/35/22/20	43/36,5/33/21
Livello potenza sonora		dB(A)	59	59	59
Tubazione frigorifera	Lato liquido	mm (inch)	Ø6,35 (1/4")	Ø6,35 (1/4")	Ø6,35 (1/4")
	Lato gas	mm (inch)	Ø9,52 (3/8")	Ø9,52 (3/8")	Ø12,7 (1/2")
Diametro tubazioni drenaggio acqua		mm	OD Ø16	OD Ø16	OD Ø16
Tipo di controllo			Telecomando	Telecomando	Telecomando
Temperature di esercizio		°C	+17~+30	+17~+30	+17~+30

CODICE PRODOTTO	DESCRIZIONE	ACCESSORIO
RG10L1(G2HS)	TELECOMANDO AD INFRAROSSI	**INCLUSO**
EU-OSK109	CHIAVETTA USB WI-FI PER IL CONTROLLO E IL MONITORAGGIO GESTIBILE TRAMITE UN'APPLICAZIONE PER SMARTPHONE E TABLET (COMPATIBILE CON AMAZON ALEXA E GOOGLE HOME)	**INCLUSO**
12100206A00018	FILTRO AGLI IONI NEGATIVI	**INCLUSO**
KJR-120G1/TFBG-E (*)	COMANDO REMOTO A PARETE CON SENSORE DI TEMPERATURA E PROGRAMMAZIONE SETTIMANALE	**OPZIONALE**
T-WACC-RC01 (*)	SCHEDA DI COLLEGAMENTO PER COMANDO REMOTO A PARETE KJR-120G1/TFBG-E	**OPZIONALE**

(*) Utilizzando l'adattatore T-WACC-RC01 è possibile attivare un contatto per collegare il comando remoto a parete KJR-120G1/TFBG-E (accessorio opzionale) o un controllo centralizzato o un contatto ON/OFF (contatto finestra) per accendere e spegnere l'unità interna. Tali funzioni disattivano il sistema Wi-Fi. Consumo di energia in base ai risultati di prove standard. Il consumo effettivo dipende dalle modalità di utilizzo dell'apparecchio e dal luogo in cui è installato. La perdita di refrigerante contribuisce al cambiamento climatico. In caso di rilascio nell'atmosfera. i refrigeranti con un potenziale di riscaldamento globale (GWP) più basso contribuiscono in misura minore al riscaldamento globale rispetto a quelli con un GWP più elevato. Questo apparecchio contiene un fluido refrigerante con un GWP di 675. Se 1 Kg di questo fluido refrigerante fosse rilasciato nell'atmosfera. quindi. l'impatto sul riscaldamento globale sarebbe 675 volte più elevato rispetto a 1 Kg di CO2. per un periodo di 100 anni. In nessun caso l'utente deve cercare di intervenire sul circuito refrigerante o di disassemblare il prodotto. In caso di necessità occorre sempre rivolgersi a personale qualificato. I livelli sonori sono misurati in una camera semi-anecoica. in una posizione di 1 m davanti all'unità e 1.3 m dal pavimento. Le immagini dei prodotti sono da considerarsi come puramente indicative. Per maggiori informazioni far riferimento alle schede tecniche. Per la politica di continuo miglioramento dei prodotti perseguita da IDEMA®, le caratteristiche sopra riportate sono soggette a modifiche senza alcun obbligo di preavviso.

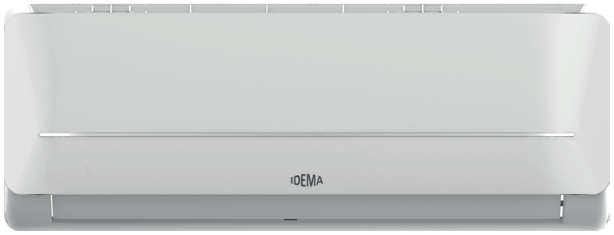

ISAX-R32

DC INVERTER INDOOR · ERP · WiFi · R-32 · GARANZIA 5 ANNI

UNITÀ INTERNA A PARETE SERIE ISAX-R32 CON **DISPOSITIVO WI-FI DI SERIE**, ALETTE ORIZZONTALI E VERTICALI MOTORIZZATE E FILTRO SUPER IONIZZATORE GERMICIDA PER SISTEMI MULTI SPLIT DC INVERTER IN POMPA DI CALORE SERIE MIZ-R32.

- Filtro SUPER ionizzatore
- Dispositivo Wi-Fi di serie
- Funzione anti aria fredda in pompa di calore
- Funzione d'emergenza
- Oscillazione automatica delle alette
- Controllo di condensazione (low ambient cooling)
- Dimensioni compatte dell'unità interna
- Contatto pulito tramite scheda elettronica (opzionale)
- Follow Me (termostato ambiente)
- Facilità di installazione e manutenzione
- Doppio scarico condensa
- Allarme perdite di gas
- Disattivazione del "beep" acustico
- 1 W Stand-by
- Modalità anti-gelo
- Memorizzazione orientamento alette
- Funzione turbo
- Auto-pulizia
- Modalità super-silenziosa
- Autodiagnosi
- 12 livelli di velocità del ventilatore interno
- Staffa di fissaggio ad alta tenuta
- Display digitale
- Telecomando ad infrarossi
- Alette bi-direzionali motorizzate
- Unità interne Mono & Multi Split universali e compatibili
- Riavvio automatico
- Funzione notturna
- Oscuramento del display

CODICE PRODOTTO		U.I.	ISAX-20UI-R32	ISAX-25UI-R32	ISAX-35UI-R32	ISAX-50UI-R32	ISAX-70UI-R32
Alimentazione elettrica		V/Ph/Hz	220-240V/1Ph/50Hz	220-240V/1Ph/50Hz	220-240V/1Ph/50Hz	220-240V/1Ph/50Hz	220-240V/1Ph/50Hz
Raffreddamento (Min~Max)	Capacità	Btu/h	7000 (2700~8500)	9000 (3500~10900)	12000 (2800~14200)	18000 (5900~21200)	25000 (8800~28800)
		kW	2.05 (0.79~2.50)	2.64 (1.03~3.19)	3.52 (0.82~4.16)	5.27 (1.73~6.21)	7.33 (2.58~8.44)
	Potenza assorbita nominale	W	23	23	23	34	62
	Corrente assorbita nominale	A	0.10	0.10	0.10	0.15	0.28
Riscaldamento (Min~Max)	Capacità	Btu/h	8000 (2250~9200)	10000 (3000~12500)	13000 (2900~16300)	19000 (3600~23800)	26000 (5200-32200)
		kW	2.34 (0.66~2.69)	2.93 (0.88~3.66)	3.81 (0.85~4.78)	5.57 (1.06~6.98)	7.62 (1.52~9.44)
	Potenza assorbita nominale	W	23	23	23	34	62
	Corrente assorbita nominale	A	0.10	0.10	0.10	0.15	0.28
Unità interna	Dimensioni (LxPxA)	mm	802x189x297	802x189x297	802x189x297	965x215x319	1080x226x335
	Imballo (LxPxA)	mm	875x285x380	875x285x380	875x285x380	1045x305x410	1155x415x320
	Peso netto/Peso lordo	Kg	8.6/11.1	8.6/11.1	8.6/11.1	10.9/14.2	13.7/17.3
Portata aria (Max/Med/Min)		m^3/h	483/362/303	483/362/303	584/477/395	730/500/420	1020/830/640
Livello pressione sonora (Max/Med/Min/Si)		dB(A)	36.5/29/24/19	36.5/29/24/19	39.5/33/25/21	43/33.5/28/24	47/41.5/30.5/25
Livello potenza sonora		dB(A)	55	55	55	57	63
Tubazione frigorifera	Lato liquido	mm (inch)	Ø6.35 (1/4")	Ø6.35 (1/4")	Ø6.35 (1/4")	Ø6.35 (1/4")	Ø9.52 (3/8")
	Lato gas	mm (inch)	Ø9.52 (3/8")	Ø9.52 (3/8")	Ø9.52 (3/8")	Ø12.7 (1/2")	Ø15.9 (5/8")
Diametro tubazioni drenaggio acqua		mm	OD Ø16	OD Ø16	OD Ø16	OD Ø16	OD Ø16
Tipo di controllo			Telecomando	Telecomando	Telecomando	Telecomando	Telecomando
Temperature di esercizio		°C	+17~+30	+17~+30	+17~+30	+17~+30	+17~+30

CODICE PRODOTTO	DESCRIZIONE	ACCESSORIO
RG10A5(E)	TELECOMANDO AD INFRAROSSI	**INCLUSO**
-	FILTRO SUPER IONIZZATORE GERMICIDA	**INCLUSO**
EU-OSK105	CHIAVETTA USB WI-FI PER IL CONTROLLO E IL MONITORAGGIO GESTIBILE TRAMITE UN'APPLICAZIONE PER SMARTPHONE E TABLET (COMPATIBILE CON AMAZON ALEXA E GOOGLE HOME)	**INCLUSO**
KJR-120G1/TFBG-E (*)	COMANDO REMOTO A PARETE CON SENSORE DI TEMPERATURA E PROGRAMMAZIONE SETTIMANALE	**OPZIONALE**
T-WACC-RC01 (*)	SCHEDA DI COLLEGAMENTO PER COMANDO REMOTO A PARETE KJR-120G1/TFBG-E	**OPZIONALE**

(*) Utilizzando l'adattatore T-WACC-RC01 è possibile attivare un contatto per collegare il comando remoto a parete KJR-120G1/TFBG-E (accessorio opzionale) o un controllo centralizzato o un contatto ON/OFF (contatto finestra) per accendere e spegnere l'unità interna. Tali funzioni disattivano il sistema Wi-Fi. Consumo di energia in base ai risultati di prove standard. Il consumo effettivo dipende dalle modalità di utilizzo dell'apparecchio e dal luogo in cui è installato. La perdita di refrigerante contribuisce al cambiamento climatico. In caso di rilascio nell'atmosfera. i refrigeranti con un potenziale di riscaldamento globale (GWP) più basso contribuiscono in misura minore al riscaldamento globale rispetto a quelli con un GWP più elevato. Questo apparecchio contiene un fluido refrigerante con un GWP di 675. Se 1 Kg di questo fluido refrigerante fosse rilasciato nell'atmosfera. quindi. l'impatto sul riscaldamento globale sarebbe 675 volte più elevato rispetto a 1 Kg di CO2. per un periodo di 100 anni. In nessun caso l'utente deve cercare di intervenire sul circuito refrigerante o di disassemblare il prodotto. In caso di necessità occorre sempre rivolgersi a personale qualificato. I livelli sonori sono misurati in una camera semi-anecoica. in una posizione di 1 m davanti all'unità e 1.3 m dal pavimento. Le immagini dei prodotti sono da considerarsi come puramente indicative. Per maggiori informazioni far riferimento alle schede tecniche. Per la politica di continuo miglioramento dei prodotti perseguita da IDEMA®, le caratteristiche sopra riportate sono soggette a modifiche senza alcun obbligo di preavviso.

ISZZ-R32

DC INVERTER INDOOR · ERP · WiFi READY · R-32 · GARANZIA 5 ANNI

UNITÀ INTERNA A PARETE SERIE ISZZ-R32 CON PREDISPOSIZIONE WI-FI PER SISTEMI MULTI SPLIT DC INVERTER IN POMPA DI CALORE SERIE MIZ-R32.

- Dimensioni compatte dell'unità interna
- Unità interne Mono & Multi Split universali e compatibili
- Riavvio automatico
- Funzione notturna
- Oscuramento del display
- Disattivazione del "beep" acustico
- Funzione anti aria fredda in pompa di calore
- Funzione d'emergenza
- Oscillazione automatica delle alette
- Controllo di condensazione (low ambient cooling)
- Predisposizione Wi-Fi
- Follow Me (termostato ambiente)
- Facilità di installazione e manutenzione
- Doppio scarico condensa
- Allarme perdite di gas
- 1 W Stand-by
- Modalità anti-gelo
- Memorizzazione orientamento alette
- Funzione turbo
- Auto-pulizia
- Autodiagnosi
- 12 livelli di velocità del ventilatore interno
- Staffa di fissaggio ad alta tenuta
- Display digitale
- Telecomando ad infrarossi

CODICE PRODOTTO		U.I.	ISZZ-20UI-R32	ISZZ-25UI-R32	ISZZ-35UI-R32	ISZZ-50UI-R32	ISZZ-70UI-R32
Alimentazione elettrica		V/Ph/Hz	220-240V/1Ph/50Hz	220-240V/1Ph/50Hz	220-240V/1Ph/50Hz	220-240V/1Ph/50Hz	220-240V/1Ph/50Hz
Raffreddamento (Min~Max)	Capacità	Btu/h	7000 (2800~10400)	9000 (3100~11600)	12000 (3800~14200)	18000 (6200~20900)	24000 (7100~27100)
		kW	2.00 (0.81~2.90)	2.64 (0.91~3.40)	3.51 (1.11~4.16)	5.27 (1.82~6.12)	7.03 (2.08~7.94)
	Potenza assorbita nominale	W	20	20	20	34	48
	Corrente assorbita nominale	A	0.09	0.09	0.09	0.15	0.21
Riscaldamento (Min~Max)	Capacità	Btu/h	8000 (2800~11500)	10000 (2800~11500)	13000 (3000~14400)	19000 (4700~23000)	25000 (5500~30000)
		kW	2.83 (0.72~2.90)	2.93 (0.82~3.37)	3.81 (0.88~4.22)	5.56 (1.38~6.74)	7.32 (1.61~8.79)
	Potenza assorbita nominale	W	20	20	20	34	48
	Corrente assorbita nominale	A	0.09	0.09	0.09	0.15	0.21
Unità interna	Dimensioni (LxPxA)	mm	805x194x285	805x194x285	805x194x285	957x213x302	1040x220x327
	Imballo (LxPxA)	mm	870x270x360	870x270x360	870x270x360	1035x295x380	1120x310x405
	Peso netto/Peso lordo	Kg	7.9/9.8	7.5/9.7	7.5/9.7	10/13	12.3/15.8
Portata aria (Max/Med/Min)		m^3/h	520/460/360	520/460/360	600/500/360	840/680/540	980/817/662
Livello pressione sonora (Max/Med/Min/Si)		dB(A)	40/34/26/21	40/30/26/21	40/34/26/22	44/37/30/25	44.5/42/34.5/28
Livello potenza sonora		dB(A)	54	54	53	55	59
Tubazione frigorifera	Lato liquido	mm (inch)	Ø6.35 (1/4")	Ø6.35 (1/4")	Ø6.35 (1/4")	Ø6.35 (1/4")	Ø9.52 (3/8")
	Lato gas	mm (inch)	Ø9.52 (3/8")	Ø9.52 (3/8")	Ø9.52 (3/8")	Ø12.7 (1/2")	Ø15.9 (5/8")
Diametro tubazioni drenaggio acqua		mm	OD Ø16	OD Ø16	OD Ø16	OD Ø16	OD Ø16
Tipo di controllo			Telecomando	Telecomando	Telecomando	Telecomando	Telecomando
Temperature di esercizio		°C	+17~+30	+17~+30	+17~+30	+17~+30	+17~+30

CODICE PRODOTTO	DESCRIZIONE	ACCESSORIO
RG10A4(E)	TELECOMANDO AD INFRAROSSI	**INCLUSO**
EU-OSK105	CHIAVETTA USB WI-FI PER IL CONTROLLO E IL MONITORAGGIO GESTIBILE TRAMITE UN'APPLICAZIONE PER SMARTPHONE E TABLET (COMPATIBILE CON AMAZON ALEXA E GOOGLE HOME)	**OPZIONALE**

Consumo di energia in base ai risultati di prove standard. Il consumo effettivo dipende dalle modalità di utilizzo dell'apparecchio e dal luogo in cui è installato. La perdita di refrigerante contribuisce al cambiamento climatico. In caso di rilascio nell'atmosfera. i refrigeranti con un potenziale di riscaldamento globale (GWP) più basso contribuiscono in misura minore al riscaldamento globale rispetto a quelli con un GWP più elevato. Questo apparecchio contiene un fluido refrigerante con un GWP di 675. Se 1 Kg di questo fluido refrigerante fosse rilasciato nell'atmosfera. quindi. l'impatto sul riscaldamento globale sarebbe 675 volte più elevato rispetto a 1 Kg di CO2. per un periodo di 100 anni. In nessun caso l'utente deve cercare di intervenire sul circuito refrigerante o di disassemblare il prodotto. In caso di necessità occorre sempre rivolgersi a personale qualificato. I livelli sonori sono misurati in una camera semi-anecoica. in una posizione di 1 m davanti all'unità e 1.3 m dal pavimento. Le immagini dei prodotti sono da considerarsi come puramente indicative. Per maggiori informazioni far riferimento alle schede tecniche. Per la politica di continuo miglioramento dei prodotti perseguita da IDEMA®, le caratteristiche sopra riportate sono soggette a modifiche senza alcun obbligo di preavviso.

IQZZI-R32

DC INVERTER INDOOR · ERP · WiFi READY · R-32 · GARANZIA 2 ANNI

UNITÀ INTERNA A CASSETTA 4 VIE COMPATTA (600X600) DA CONTROSOFFITTO CON POMPA DI SCARICO CONDENSA PER SISTEMI MULTI SPLIT DC INVERTER IN POMPA DI CALORE SERIE MIZ-R32.

- Predisposizione Wi-Fi
- Follow Me (termostato ambiente) (*)
- Memorizzazione orientamento alette
- Controllo di condensazione (low ambient cooling)
- Distribuzione del flusso d'aria a 360°
- Telecomando ad infrarossi
- 1 W Stand-by
- 12 livelli di velocità del ventilatore interno
- Funzione notturna
- Allarme perdite di gas
- Presa immissione aria esterna
- Predisposizione per comando remoto con timer settimanale
- Autodiagnosi
- Riavvio automatico
- Oscillazione automatica delle alette
- Sbrinamento automatico
- Contatto ON/OFF
- Predisposizione per comando centralizzato
- Funzione anti aria fredda in pompa di calore
- Funzione d'emergenza
- Funzione turbo
- Pompa di scarico condensa
- Allarme remoto

CODICE PRODOTTO		U.I.	IQZZI-25-R32	IQZZI-35-R32	IQZZI-53-R32
Alimentazione elettrica		V/Ph/Hz	220-240V/1Ph/50Hz	220-240V/1Ph/50Hz	220-240V/1Ph/50Hz
Raffreddamento (Min~Max)	Capacità	Btu/h	9000 (3500~11000)	12000 (2100~15000)	18000 (2700~21000)
		kW	2.64 (1.02~3.22)	3.52 (0.62~4.40)	5,28 (0,79~6,15)
	Potenza assorbita nominale	W	40	40	102
	Corrente assorbita nominale	A	0.18	0.18	0.44
Riscaldamento (Min~Max)	Capacità	Btu/h	10000 (2800~11500)	14000 (2100~17500)	19000 (3000~24000)
		kW	2.93 (0.82~3.37)	4.10 (0.62~5.13)	5.57 (0,88~7,03)
	Potenza assorbita nominale	W	40	40	102
	Corrente assorbita nominale	A	0.18	0.18	0.44
Unità interna	Dimensioni (LxPxA)	mm	570x570x245	570x570x245	570x570x245
	Dimensioni panello (LxPxA)	mm	715x640x295	715x640x295	715x640x295
	Imballo (LxPxA)	mm	620x620x50	620x620x50	620x620x50
	Imballo pannello (LxPxA)	mm	715x700x115	715x700x115	715x700x115
	Peso netto/Peso lordo	Kg	16.1/18.8	16.1/18.8	16.2/19
	Peso netto/Peso lordo pannello	Kg	2.7/4.3	2.7/4.3	2.7/4.3
Portata aria unità (Max/Med/Min)		m^3/h	500/460/400	620/520/330	660/540/300
Livello pressione sonora (Max/Med/Min)		dB(A)	37/35.5/33	42/38.5/31.5	44/41/31.5
Livello potenza sonora		dB(A)	52	55	59
Tubazione frigorifera	Lato liquido	mm (inch)	Ø6.35 (1/4")	Ø6.35 (1/4")	Ø6.35 (1/4")
	Lato gas	mm (inch)	Ø9.52 (3/8")	Ø9.52 (3/8")	Ø12.7 (1/2")
Diametro tubazioni drenaggio acqua		mm	OD Ø25	OD Ø25	OD Ø25
Tipo di controllo			Telecomando	Telecomando	Telecomando
Temperature di esercizio		°C	+17~+30	+17~+30	+17~+30

CODICE PRODOTTO	DESCRIZIONE	ACCESSORIO
RG10A(B2S)	TELECOMANDO AD INFRAROSSI	**INCLUSO**
T-MBQ4-03BZI (**)	PANNELLO DECORATIVO/GRIGLIA 600X600 (ACCESSORIO OBBLIGATORIO)	**/**
-	POMPA SCARICO CONDENSA	**INCLUSO**
NEW! **4W-KJR-120N (*)**	COMANDO REMOTO A A PARETE CON 2 O 4 FILI CON SENSORE DI TEMPERATURA, PROGRAMMAZIONE SETTIMANALE, FUNZIONE FOLLOW ME E CONNETTIVITA' WI-FI PER IL CONTROLLO E IL MONITORAGGIO GESTIBILE ATTRAVERSO UN'APPLICAZIONE PER SMARTPHONE E TABLET (COMPATIBILE CON AMAZON ALEXA E GOOGLE HOME)	**OPZIONALE**

(*) Per l'attivazione della funzione Follow Me è necessario acquistare il comado remoto a parete opzionale 4W-KJR-120N. (**) Pannello per unità cassetta 4 vie 600x600 (accessorio obbligatorio) T-MBQ4-03BZI per il modello IQZZI-R32. Consumo di energia in base ai risultati di prove standard. Il consumo effettivo dipende dalle modalità di utilizzo dell'apparecchio e dal luogo in cui è installato. La perdita di refrigerante contribuisce al cambiamento climatico. In caso di rilascio nell'atmosfera. i refrigeranti con un potenziale di riscaldamento globale (GWP) più basso contribuiscono in misura minore al riscaldamento globale rispetto a quelli con un GWP più elevato. Questo apparecchio contiene un fluido refrigerante con un GWP di 675. Se 1 Kg di questo fluido refrigerante fosse rilasciato nell'atmosfera. quindi. l'impatto sul riscaldamento globale sarebbe 675 volte più elevato rispetto a 1 Kg di CO2. per un periodo di 100 anni. In nessun caso l'utente deve cercare di intervenire sul circuito refrigerante o di disassemblare il prodotto. In caso di necessità occorre sempre rivolgersi a personale qualificato. I livelli sonori sono misurati in una camera semi-anecoica. in una posizione di 1 m davanti all'unità e 1.3 m dal pavimento. Le immagini dei prodotti sono da considerarsi come puramente indicative. Per maggiori informazioni far riferimento alle schede tecniche. Per la politica di continuo miglioramento dei prodotti perseguita da IDEMA®, le caratteristiche sopra riportate sono soggette a modifiche senza alcun obbligo di preavviso.

IFZI-R32

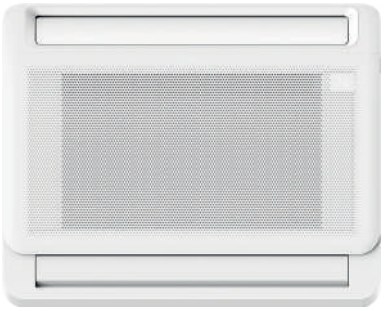

DC INVERTER INDOOR · ERP · WiFi READY · R-32 · GARANZIA 2 ANNI

UNITÀ INTERNA CONSOLE A PAVIMENTO PER SISTEMI MULTI SPLIT DC INVERTER
IN POMPA DI CALORE SERIE MIT-R32 E SERIE MIZ-R32.

- Predisposizione Wi-Fi
- Follow Me (termostato ambiente) (*)
- Funzione notturna
- Allarme perdite di gas
- Telecomando ad infrarossi
- 1 W Stand-by
- 12 livelli di velocità del ventilatore interno
- Oscillazione automatica delle alette
- Sbrinamento automatico
- Predisposizione per comando remoto con timer settimanale
- Autodiagnosi
- Riavvio automatico
- Funzione turbo
- Contatto ON/OFF (**)
- Predisposizione per comando centralizzato
- Funzione anti aria fredda in pompa di calore
- Funzione d'emergenza
- Controllo di condensazione (low ambient cooling)
- Allarme remoto (**)

CODICE PRODOTTO		U.I.	IFZI-25-R32	IFZI-35-R32	IFZI-48-R32
Alimentazione elettrica		V/Ph/Hz	220-240V/1Ph/50Hz	220-240V/1Ph/50Hz	220-240V/1Ph/50Hz
Raffreddamento (Min~Max)	Capacità	Btu/h	9000 (1570~11800)	12000 (2600~14500)	17000 (9000~19000)
		kW	2.64 (0.46~3.46)	3.52 (0.76~4.25)	4.98 (2.64~5.57)
	Potenza assorbita nominale	W	40	40	42
	Corrente assorbita nominale	A	0.17	0.17	0.18
Riscaldamento (Min~Max)	Capacità	Btu/h	10000 (1450~13200)	13000 (1550~16000)	18000 (7500~21500)
		kW	2.92 (0.42~3.87)	3.81 (0.45~4.69)	5.28 (2.20~6.30)
	Potenza assorbita nominale	W	48	48	50
	Corrente assorbita nominale	A	0.21	0.21	0.22
Unità interna	Dimensioni (LxPxA)	mm	794x206x621	794x200x621	794x200x621
	Imballo (LxPxA)	mm	865x280x719	865x280x719	865x280x719
	Peso netto/Peso lordo	Kg	14.9/18.8	14.9/18.8	14.9/18.8
Portata aria (Max/Med/Min)		m^3/h	580/500/450	650/580/490	780/690/600
Livello pressione sonora (Max/Med/Min/Si)		dB(A)	36/33/25	37/34/27	41/38/32
Livello potenza sonora		dB(A)	52	54	55
Tubazione frigorifera	Lato liquido	mm (inch)	Ø6.35 (1/4")	Ø6.35 (1/4")	Ø6.35 (1/4")
	Lato gas	mm (inch)	Ø9.52 (3/8")	Ø9.52 (3/8")	Ø12.7 (1/2")
Diametro tubazione drenaggio acqua		mm	OD Ø16	OD Ø16	OD Ø16
Tipo di controllo			Telecomando	Telecomando	Telecomando
Temperature di esercizio		°C	+17~+30	+17~+30	+17~+30

CODICE PRODOTTO	DESCRIZIONE	ACCESSORIO
RG10A(E2S)	TELECOMANDO AD INFRAROSSI	**INCLUSO**
EU-OSK105	CHIAVETTA USB WI-FI PER IL CONTROLLO E IL MONITORAGGIO GESTIBILE TRAMITE UN'APPLICAZIONE PER SMARTPHONE E TABLET (COMPATIBILE CON AMAZON ALEXA E GOOGLE HOME)	**OPZIONALE**
KJR-120C1/BTF-E (*)	COMANDO REMOTO A PARETE CON DISPLAY RETROILLUMINATO CON SENSORE DI TEMPERATURA, PROGRAMMAZIONE SETTIMANALE E FUNZIONE FOLLOW ME	**OPZIONALE**
17122000A14525 (**)	SCHEDA MULTIFUNZIONE DOTATA DI CONTATTO ON/OFF, CONTATTO DI ALLARME E PER IL COLLEGAMENTO DI UN CONTROLLO CENTRALIZZATO	**OPZIONALE**
17401204A02994 (**)	CAVO DI COLLEGAMENTO PER SCHEDA MULTIFUNZIONE	**OPZIONALE**

(*) Per l'attivazione della funzione Follow Me è necessario acquistare il comado remoto a parete opzionale KJR-120C1/BTF-E. (**) Utilizzando la scheda multifunzione 17122000A14525 è possibile attivare un contatto per collegare un comando remoto a parete o un controllo centralizzato, un contatto ON/OFF (contatto finestra) per accendere e spegnere l'unità interna, un contatto di allarme e abilitare la funzione Follow Me. Consumo di energia in base ai risultati di prove standard. Il consumo effettivo dipende dalle modalità di utilizzo dell'apparecchio e dal luogo in cui è installato. La perdita di refrigerante contribuisce al cambiamento climatico. In caso di rilascio nell'atmosfera. i refrigeranti con un potenziale di riscaldamento globale (GWP) più basso contribuiscono in misura minore al riscaldamento globale rispetto a quelli con un GWP più elevato. Questo apparecchio contiene un fluido refrigerante con un GWP di 675. Se 1 Kg di questo fluido refrigerante fosse rilasciato nell'atmosfera. quindi. l'impatto sul riscaldamento globale sarebbe 675 volte più elevato rispetto a 1 Kg di CO2. per un periodo di 100 anni. In nessun caso l'utente deve cercare di intervenire sul circuito refrigerante o di disassemblare il prodotto. In caso di necessità occorre sempre rivolgersi a personale qualificato. I livelli sonori sono misurati in una camera semi-anecoica. in una posizione di 1 m davanti all'unità e 1.3 m dal pavimento. Le immagini dei prodotti sono da considerarsi come puramente indicative. Per maggiori informazioni far riferimento alle schede tecniche. Per la politica di continuo miglioramento dei prodotti perseguita da IDEMA®, le caratteristiche sopra riportate sono soggette a modifiche senza alcun obbligo di preavviso.

IUZI-R32

UNITÀ INTERNA SOFFITTO/PAVIMENTO PER SISTEMI MULTI SPLIT DC INVERTER IN POMPA DI CALORE SERIE MIT-R32 E SERIE MIZ-R32.

- Predisposizione Wi-Fi
- Follow Me (termostato ambiente) (*)
- Memorizzazione orientamento alette
- Controllo di condensazione (low ambient cooling)
- Installazione flessibile
- Telecomando ad infrarossi
- 1 W Stand-by
- 12 livelli di velocità del ventilatore interno
- Funzione notturna
- Allarme perdite di gas
- Contatto ON/OFF
- Predisposizione per comando remoto con timer settimanale
- Autodiagnosi
- Riavvio automatico
- Doppio scarico condensa
- Sbrinamento automatico
- Allarme remoto
- Predisposizione per comando centralizzato
- Funzione anti aria fredda in pompa di calore
- Funzione d'emergenza
- Funzione turbo
- Flusso multidirezionale
- Presa immissione aria esterna

CODICE PRODOTTO		U.I.	IUZI-53-R32
Alimentazione elettrica		V/Ph/Hz	220-240V/1Ph/50Hz
Raffreddamento (Min~Max)	Capacità	Btu/h	18000 (4400~21000)
		kW	5.28 (1.29~6.15)
	Potenza assorbita nominale	W	96
	Corrente assorbita nominale	A	0.44
Riscaldamento (Min~Max)	Capacità	Btu/h	19000 (6000~24000)
		kW	5.57 (1.76~7.03)
	Potenza assorbita nominale	W	96
	Corrente assorbita nominale	A	0.44
Unità interna	Dimensioni (LxPxA)	mm	1068x235x675
	Imballo (LxPxA)	mm	1145x313x755
	Peso netto/Peso lordo	Kg	25/30
Portata aria (Max/Med/Min)		m^3/h	900/750/600
Livello pressione sonora (Max/Med/Min/Si)		dB(A)	48/43/38
Livello potenza sonora		dB(A)	56
Tubazione frigorifera	Lato liquido	mm (inch)	Ø6.35 (1/4")
	Lato gas	mm (inch)	Ø12.7 (1/2")
Diametro tubazione drenaggio acqua		mm	OD Ø25
Tipo di controllo			Telecomando
Temperature di esercizio		°C	+17~+30

CODICE PRODOTTO	DESCRIZIONE	ACCESSORIO
RG10A(E2S)	TELECOMANDO AD INFRAROSSI	**INCLUSO**
KJR-120C1/BTF-E (*)	COMANDO REMOTO A PARETE CON DISPLAY RETROILLUMINATO CON SENSORE DI TEMPERATURA, PROGRAMMAZIONE SETTIMANALE E FUNZIONE FOLLOW ME	**OPZIONALE**
WF-60A1-C (**)	INTERFACCIA WI-FI VIA CAVO PER IL CONTROLLO E IL MONITORAGGIO GESTIBILE ATTRAVERSO UN'APPLICAZIONE PER SMARTPHONE E TABLET (COMPATIBILE CON AMAZON ALEXA E GOOGLE HOME)	**OPZIONALE**

(*) Per l'attivazione della funzione Follow Me è necessario acquistare il comado remoto a parete opzionale KJR-120C1/BTF-E. (**) Per l'attivazione della funzione Wi-Fi è necessario acquistare l'accessorio opzionale WF-60A1-C. Utilizzando l'interfaccia Wi-Fi WF-60A1-C sarà comunque possibile connettere il comando remoto a parete KJR-120C1/BTF-E. Consumo di energia in base ai risultati di prove standard. Il consumo effettivo dipende dalle modalità di utilizzo dell'apparecchio e dal luogo in cui è installato. La perdita di refrigerante contribuisce al cambiamento climatico. In caso di rilascio nell'atmosfera. i refrigeranti con un potenziale di riscaldamento globale (GWP) più basso contribuiscono in misura minore al riscaldamento globale rispetto a quelli con un GWP più elevato. Questo apparecchio contiene un fluido refrigerante con un GWP di 675. Se 1 Kg di questo fluido refrigerante fosse rilasciato nell'atmosfera. quindi. l'impatto sul riscaldamento globale sarebbe 675 volte più elevato rispetto a 1 Kg di CO2. per un periodo di 100 anni. In nessun caso l'utente deve cercare di intervenire sul circuito refrigerante o di disassemblare il prodotto. In caso di necessità occorre sempre rivolgersi a personale qualificato. I livelli sonori sono misurati in una camera semi-anecoica. in una posizione di 1 m davanti all'unità e 1.3 m dal pavimento. Le immagini dei prodotti sono da considerarsi come puramente indicative. Per maggiori informazioni far riferimento alle schede tecniche. Per la politica di continuo miglioramento dei prodotti perseguita da IDEMA®, le caratteristiche sopra riportate sono soggette a modifiche senza alcun obbligo di preavviso.

FINO AD ESAURIMENTO SCORTE

ITZI-R32

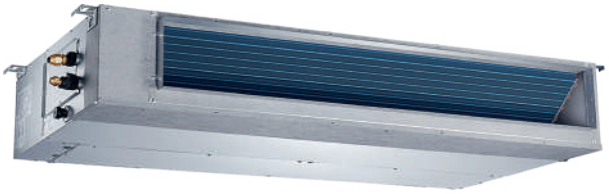

DC INVERTER INDOOR · ERP · WiFi READY · R-32 · GARANZIA 2 ANNI

UNITÀ INTERNA CANALIZZABILE IN CONTROSOFFITTO CON POMPA DI SCARICO CONDENSA PER SISTEMI MULTI SPLIT DC INVERTER IN POMPA DI CALORE SERIE MIT-R32 E SERIE MIZ-R32.

- Predisposizione Wi-Fi
- Follow Me (termostato ambiente) (*)
- Funzione notturna
- Pompa di scarico condensa
- Prevalenza statica utile modificabile
- 1 W Stand-by
- 12 livelli di velocità del ventilatore interno
- Controllo di condensazione (low ambient cooling)
- Contatto ON/OFF
- Telecomando ad infrarossi
- Autodiagnosi
- Riavvio automatico
- Allarme perdite di gas
- Allarme remoto
- Comando remoto con timer settimanale
- Funzione anti aria fredda in pompa di calore
- Funzione d'emergenza
- Sbrinamento automatico
- Presa immissione aria esterna
- Predisposizione per comando centralizzato

CODICE PRODOTTO		U.I.	ITZI-25-R32	ITZI-35-R32	ITZI-53-R32
Alimentazione elettrica		V/Ph/Hz	220-240V/1Ph/50Hz	220-240V/1Ph/50Hz	220-240V/1Ph/50Hz
Raffreddamento (Min~Max)	Capacità	Btu/h	9000 (3500~11000)	12000 (2100~15000)	18000 (2700~21000)
		kW	2.64 (1.02~3.22)	3.52 (0.62~4.98)	5.28 (0.79~6.15)
	Potenza assorbita nominale	W	180	185	200
	Corrente assorbita nominale	A	1.10	1.10	1.30
Riscaldamento (Min~Max)	Capacità	Btu/h	10000 (2800~11500)	13000 (2100~17000)	19000 (3000~24000)
		kW	2.93 (0.82~3.37)	3.81 (0.62~4.98)	5.57 (0.88~7.03)
	Potenza assorbita nominale	W	180	185	200
	Corrente assorbita nominale	A	1.10	1.10	1.30
Unità interna	Dimensioni (LxPxA)	mm	700x506x200	700x506x200	880x674x210
	Imballo (LxPxA)	mm	860x540x275	860x540x275	1070x725x270
	Peso netto/Peso lordo	Kg	18/22	18/22	24.3/29.6
Portata aria (Max/Med/Min)		m^3/h	500/340/230	600/480/300	880/650/350
Pressione statica utile		Pa	25 (0~40)	25 (0~60)	25 (0~100)
Livello pressione sonora (Max/Med/Min/Si)		dB(A)	40/34.5/27.5	40/34.5/27.5	41.5/38/33
Livello potenza sonora		dB(A)	58	59	59
Tubazione frigorifera	Lato liquido	mm (inch)	Ø6.35 (1/4")	Ø6.35 (1/4")	Ø6.35 (1/4")
	Lato gas	mm (inch)	Ø9.52 (3/8")	Ø9.52 (3/8")	Ø12.7 (1/2")
Diametro tubazione drenaggio acqua		mm	OD Ø25	OD Ø25	OD Ø25
Tipo di controllo			Telecomando / Comando remoto	Telecomando / Comando remoto	Telecomando / Comando remoto
Temperature di esercizio		°C	+17~+30	+17~+30	+17~+30

CODICE PRODOTTO	DESCRIZIONE	ACCESSORIO
RG10A(E2S)	TELECOMANDO AD INFRAROSSI (CON RICEVITORE E PROLUNGA)	**INCLUSO**
-	FILTRO E PORTA FILTRO	**INCLUSO**
-	POMPA SCARICO CONDENSA	**INCLUSO**
KJR-120C1/BTF-E (*)	COMANDO REMOTO A PARETE CON DISPLAY RETROILLUMINATO CON SENSORE DI TEMPERATURA, PROGRAMMAZIONE SETTIMANALE E FUNZIONE FOLLOW ME	**INCLUSO**
WF-60A1-C (**)	INTERFACCIA WI-FI VIA CAVO PER IL CONTROLLO E IL MONITORAGGIO GESTIBILE ATTRAVERSO UN'APPLICAZIONE PER SMARTPHONE E TABLET (COMPATIBILE CON AMAZON ALEXA E GOOGLE HOME)	**OPZIONALE**

(*) Per l'attivazione della funzione Follow Me è necessario acquistare il comado remoto a parete opzionale KJR-120C1/BTF-E. (**) Per l'attivazione della funzione Wi-Fi è necessario acquistare l'accessorio opzionale WF-60A1-C. Utilizzando l'interfaccia Wi-Fi WF-60A1-C sarà comunque possibile connettere il comando remoto a parete KJR-120C1/BTF-E. Consumo di energia in base ai risultati di prove standard. Il consumo effettivo dipende dalle modalità di utilizzo dell'apparecchio e dal luogo in cui è installato. La perdita di refrigerante contribuisce al cambiamento climatico. In caso di rilascio nell'atmosfera. i refrigeranti con un potenziale di riscaldamento globale (GWP) più basso contribuiscono in misura minore al riscaldamento globale rispetto a quelli con un GWP più elevato. Questo apparecchio contiene un fluido refrigerante con un GWP di 675. Se 1 Kg di questo fluido refrigerante fosse rilasciato nell'atmosfera. quindi. l'impatto sul riscaldamento globale sarebbe 675 volte più elevato rispetto a 1 Kg di CO2. per un periodo di 100 anni. In nessun caso l'utente deve cercare di intervenire sul circuito refrigerante o di disassemblare il prodotto. In caso di necessità occorre sempre rivolgersi a personale qualificato. I livelli sonori sono misurati in una camera semi-anecoica. in una posizione di 1 m davanti all'unità e 1.3 m dal pavimento. Le immagini dei prodotti sono da considerarsi come puramente indicative. Per maggiori informazioni far riferimento alle schede tecniche. Per la politica di continuo miglioramento dei prodotti perseguita da IDEMA®, le caratteristiche sopra riportate sono soggette a modifiche senza alcun obbligo di preavviso.

ITXI-R32

DC INVERTER INDOOR · ERP · WiFi READY · R-32 · GARANZIA 2 ANNI · NEW!

UNITÀ INTERNA CANALIZZABILE IN CONTROSOFFITTO CON POMPA DI SCARICO CONDENSA PER SISTEMI MULTI SPLIT DC INVERTER IN POMPA DI CALORE SERIE MIT-R32 E SERIE MIZ-R32 **(INSTALLAZIONE ORIZZONTALE E VERTICALE SOLO PER IL MODELLO ITXI-53-R32)**.

- Predisposizione Wi-Fi
- Follow Me (termostato ambiente) (*)
- Funzione notturna
- Pompa di scarico condensa
- Presa immissione aria esterna
- Predisposizione per comando centralizzato
- 1 W Stand-by
- 12 livelli di velocità del ventilatore interno
- Controllo di condensazione (low ambient cooling)
- Installazione flessibile (solo il modello ITXI-53-R32)
- Prevalenza statica utile modificabile
- Autodiagnosi
- Riavvio automatico
- Allarme perdite di gas
- Contatto ON/OFF
- Telecomando ad infrarossi
- Funzione anti aria fredda in pompa di calore
- Funzione d'emergenza
- Sbrinamento automatico
- Allarme remoto
- Comando remoto con timer settimanale

CODICE PRODOTTO		U.I.	ITXI-25-R32	ITXI-35-R32	ITXI-53-R32
Alimentazione elettrica		V/Ph/Hz	220-240V/1Ph/50Hz	220-240V/1Ph/50Hz	220-240V/1Ph/50Hz
Raffreddamento (Min~Max)	Capacità	Btu/h	9000 (1200~13000)	12000 (1800~13400)	18000 (4500~21000)
		kW	2.64 (0.35~3.80)	3.51 (0.52~3.90)	5.30 (1.31~6.15)
	Potenza assorbita nominale	W	88	91	172
	Corrente assorbita nominale	A	0.80	0.80	1.30
Riscaldamento (Min~Max)	Capacità	Btu/h	10000 (3200~12000)	13000 (3400~15300)	20500 (5200~21500)
		kW	2.93 (0.82~3.37)	3.81 (0.99~4.47)	6.00 (1.50~6.30)
	Potenza assorbita nominale	W	88	91	172
	Corrente assorbita nominale	A	0.80	0.80	1.30
Unità interna	Dimensioni (LxPxA)	mm	700x506x200	700x506x200	700x750x245
	Imballo (LxPxA)	mm	860x540x285	860x540x285	925x850x298
	Peso netto/Peso lordo	Kg	16.6/19.8	16.6/19.8	24.4/29
Portata aria (Max/Med/Min)		m^3/h	620/540/450	660/570/470	900/780/650
Pressione statica utile		Pa	25 (0~80)	25 (0~100)	25 (0~160)
Livello pressione sonora (Max/Med/Min/Si)		dB(A)	35/33/31	35/33/31	36.5/34/31
Livello potenza sonora		dB(A)	52	52	53
Tubazione frigorifera	Lato liquido	mm (inch)	Ø6.35 (1/4")	Ø6.35 (1/4")	Ø6.35 (1/4")
	Lato gas	mm (inch)	Ø9.52 (3/8")	Ø9.52 (3/8")	Ø12.7 (1/2")
Diametro tubazione drenaggio acqua		mm	OD Ø25	OD Ø25	OD Ø25
Tipo di controllo			Telecomando / Comando remoto	Telecomando / Comando remoto	Telecomando / Comando remoto
Temperature di esercizio		°C	+16~+30	+16~+30	+16~+30

CODICE PRODOTTO	DESCRIZIONE	ACCESSORIO
RG10R(E2S)	TELECOMANDO AD INFRAROSSI (CON RICEVITORE E PROLUNGA)	**INCLUSO**
-	FILTRO E PORTA FILTRO	**INCLUSO**
-	POMPA SCARICO CONDENSA	**INCLUSO**
NEW! **4W-KJR-120N (*)**	COMANDO REMOTO A A PARETE CON 2 O 4 FILI CON SENSORE DI TEMPERATURA, PROGRAMMAZIONE SETTIMANALE, FUNZIONE FOLLOW ME E CONNETTIVITA' WI-FI PER IL CONTROLLO E IL MONITORAGGIO GESTIBILE ATTRAVERSO UN'APPLICAZIONE PER SMARTPHONE E TABLET (COMPATIBILE CON AMAZON ALEXA E GOOGLE HOME)	**INCLUSO**

(*) Per l'attivazione della funzione Follow Me è necessario acquistare il comado remoto a parete opzionale 4W-KJR-120N. Consumo di energia in base ai risultati di prove standard. Il consumo effettivo dipende dalle modalità di utilizzo dell'apparecchio e dal luogo in cui è installato. La perdita di refrigerante contribuisce al cambiamento climatico. In caso di rilascio nell'atmosfera. i refrigeranti con un potenziale di riscaldamento globale (GWP) più basso contribuiscono in misura minore al riscaldamento globale rispetto a quelli con un GWP più elevato. Questo apparecchio contiene un fluido refrigerante con un GWP di 675. Se 1 Kg di questo fluido refrigerante fosse rilasciato nell'atmosfera. quindi. l'impatto sul riscaldamento globale sarebbe 675 volte più elevato rispetto a 1 Kg di CO_2. per un periodo di 100 anni. In nessun caso l'utente deve cercare di intervenire sul circuito refrigerante o di disassemblare il prodotto. In caso di necessità occorre sempre rivolgersi a personale qualificato. I livelli sonori sono misurati in una camera semi-anecoica. in una posizione di 1 m davanti all'unità e 1.3 m dal pavimento. Le immagini dei prodotti sono da considerarsi come puramente indicative. Per maggiori informazioni far riferimento alle schede tecniche. Per la politica di continuo miglioramento dei prodotti perseguita da IDEMA®, le caratteristiche sopra riportate sono soggette a modifiche senza alcun obbligo di preavviso.

ACCESSORI

SERIE ISPT-R32

CODICE PRODOTTO	DESCRIZIONE
KJR-120G1/TFBG-E (*)	COMANDO REMOTO A PARETE CON SENSORE DI TEMPERATURA E PROGRAMMAZIONE SETTIMANALE
T-WACC-RC01 (*)	SCHEDA DI COLLEGAMENTO PER COMANDO REMOTO A PARETE KJR-120G1/TFBG-E
SMUV-101	LAMPADA A LED UVA/UVC GERMICIDA PER DISINFEZIONE A RAGGI ULTRAVIOLETTI

SERIE ISAX-R32

CODICE PRODOTTO	DESCRIZIONE
KJR-120G1/TFBG-E (*)	COMANDO REMOTO A PARETE CON SENSORE DI TEMPERATURA E PROGRAMMAZIONE SETTIMANALE
T-WACC-RC01 (*)	SCHEDA DI COLLEGAMENTO PER COMANDO REMOTO A PARETE KJR-120G1/TFBG-E
12100206A00018	FILTRO AGLI IONI NEGATIVI
SMUV-101	LAMPADA A LED UVA/UVC GERMICIDA PER DISINFEZIONE A RAGGI ULTRAVIOLETTI

SERIE WTMC-R32

CODICE PRODOTTO	DESCRIZIONE
YXE-C02U1(E)	COMANDO REMOTO A PARETE CON SENSORE DI TEMPERATURA E PROGRAMMAZIONE SETTIMANALE

SERIE ISZZ-R32

CODICE PRODOTTO	DESCRIZIONE
EU-OSK105	CHIAVETTA USB WI-FI PER IL CONTROLLO E IL MONITORAGGIO GESTIBILE TRAMITE UN'APPLICAZIONE PER SMARTPHONE E TABLET (COMPATIBILE CON AMAZON ALEXA E GOOGLE HOME)
SMUV-101	LAMPADA A LED UVA/UVC GERMICIDA PER DISINFEZIONE A RAGGI ULTRAVIOLETTI

SERIE WTZ-R32

CODICE PRODOTTO	DESCRIZIONE
AEH-W41H1	INTERFACCIA WI-FI VIA CAVO PER IL CONTROLLO E IL MONITORAGGIO GESTIBILE TRAMITE UN'APPLICAZIONE PER SMARTPHONE E TABLET (COMPATIBILE CON AMAZON ALEXA E GOOGLE HOME
YXE-C02U1(E)	COMANDO REMOTO A PARETE CON SENSORE DI TEMPERATURA E PROGRAMMAZIONE SETTIMANALE

SERIE IQZZI-R32 E ITX(I)

CODICE PRODOTTO	DESCRIZIONE
NEW! **4W-KJR-120N**	COMANDO REMOTO A A PARETE CON 2 O 4 FILI CON SENSORE DI TEMPERATURA, PROGRAMMAZIONE SETTIMANALE, FUNZIONE FOLLOW ME E CONNETTIVITA' WI-FI PER IL CONTROLLO E IL MONITORAGGIO GESTIBILE ATTRAVERSO UN'APPLICAZIONE PER SMARTPHONE E TABLET (COMPATIBILE CON AMAZON ALEXA E GOOGLE HOME)

SERIE IFZI-R32

CODICE PRODOTTO	DESCRIZIONE
EU-OSK105	CHIAVETTA USB WI-FI PER IL CONTROLLO E IL MONITORAGGIO GESTIBILE TRAMITE UN'APPLICAZIONE PER SMARTPHONE E TABLET (COMPATIBILE CON AMAZON ALEXA E GOOGLE HOME)
KJR-120C1/BTF-E	COMANDO REMOTO A PARETE CON DISPLAY RETROILLUMINATO CON SENSORE DI TEMPERATURA, PROGRAMMAZIONE SETTIMANALE E FUNZIONE FOLLOW ME
17122000A14525 (***)	SCHEDA MULTIFUNZIONE DOTATA DI CONTATTO ON/OFF, CONTATTO DI ALLARME E PER IL COLLEGAMENTO DI UN CONTROLLO CENTRALIZZATO
17401204A02994 (***)	CAVO DI COLLEGAMENTO PER SCHEDA MULTIFUNZIONE

SERIE ICZ, IUZ(I) E ITZ(I)

CODICE PRODOTTO	DESCRIZIONE
KJR-120C1/BTF-E	COMANDO REMOTO A PARETE CON DISPLAY RETROILLUMINATO CON SENSORE DI TEMPERATURA, PROGRAMMAZIONE SETTIMANALE E FUNZIONE FOLLOW ME
WF-60A1-C (**)	INTERFACCIA WI-FI VIA CAVO PER IL CONTROLLO E IL MONITORAGGIO GESTIBILE ATTRAVERSO UN'APPLICAZIONE PER SMARTPHONE E TABLET (COMPATIBILE CON AMAZON ALEXA E GOOGLE HOME)

GESTIONE DA REMOTO E SISTEMI BMS

CODICE PRODOTTO	DESCRIZIONE
CCM15	INTERFACCIA WI-FI (MASSIMO 64 UNITÀ INTERNE) COLLEGABILE TRAMITE CAVO LAN E CONTATTI X,Y,E PER CONTROLLO DA REMOTO ATTRAVERSO UN'INTERFACCIA WEB PER PC O TRAMITE SMARTPHONE E TABLET
INKNXMID001I000	INTERFACCIA MODBUS PER SINGOLA UNITÀ INTERNA PARETE SERIE ISAX-R32 E ISPT-R32 (DA ABBINARE OBBLIGATORIAMENTE A SCHEDA DI COLLEGAMENTO T-WACC-RC01), UNITÀ INTERNE MODELLO IFZI (DA ABBINARE OBBLIGATORIAMENTE A SCHEDA MULTIFUNZIONE 17122000A14525), UNITÀ INTERNE MODELLO IQZZI, ICZ, IUZ(I), ITZ(I) E ITX(I)
INMBSMID001I000	INTERFACCIA MODBUS PER SINGOLA UNITÀ INTERNA PARETE SERIE ISAX-R32 E ISPT-R32 (DA ABBINARE OBBLIGATORIAMENTE A SCHEDA DI COLLEGAMENTO T-WACC-RC01), UNITÀ INTERNE MODELLO IFZI (DA ABBINARE OBBLIGATORIAMENTE A SCHEDA MULTIFUNZIONE 17122000A14525), UNITÀ INTERNE MODELLO IQZZI, ICZ, IUZ(I), ITZ(I) E ITX(I)

(*) Utilizzando l'adattatore T-WACC-RC01 è possibile attivare un contatto per collegare il comando remoto a parete KJR-120G1/TFBG-E (accessorio opzionale) o un controllo centralizzato o un contatto ON/OFF (contatto finestra) per accendere e spegnere l'unità interna. Tali funzioni disattivano il sistema Wi-Fi. (**) Utilizzando l'interfaccia Wi-Fi WF-60A1-C sarà comunque possibile connettere il comando remoto a parete KJR-120C1/BTF-E. (***) Utilizzando la scheda multifunzione 17122000A14525 è possibile attivare un contatto per collegare un comando remoto a parete o un controllo centralizzato, un contatto ON/OFF (contatto finestra) per accendere e spegnere l'unità interna, un contatto di allarme e abilitare la funzione Follow Me.

NOTE

IDEMA®
Climatizzatori d'aria

DIMENSIONALI

ISPT-UI-R32 | ISAX-UI-R32 | ISZZ-UI-R32

CODICE PRODOTTO
ISPT-25UI-R32 / ISPT-35UI-R32 / ISPT-50UI-R32

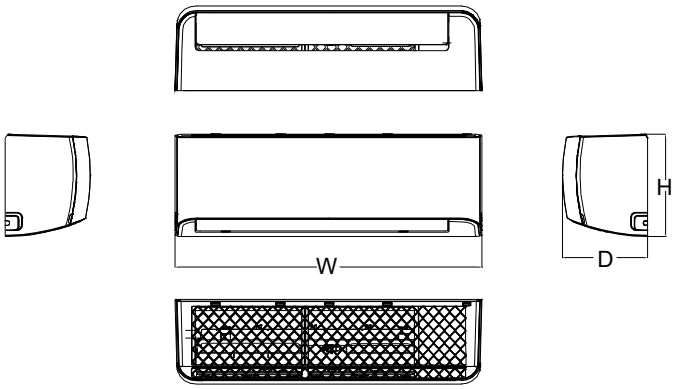

Unità di misura: mm

CODICE PRODOTTO	W	D	H
ISPT-25UI-R32 / ISPT-35UI-R32 / ISPT-50UI-R32	895	248	298

CODICE PRODOTTO
ISAX-20UI-R32 / ISAX-25UI-R32 / ISAX-35UI-R32 / ISAX-50UI-R32 / ISAX-70UI-R32

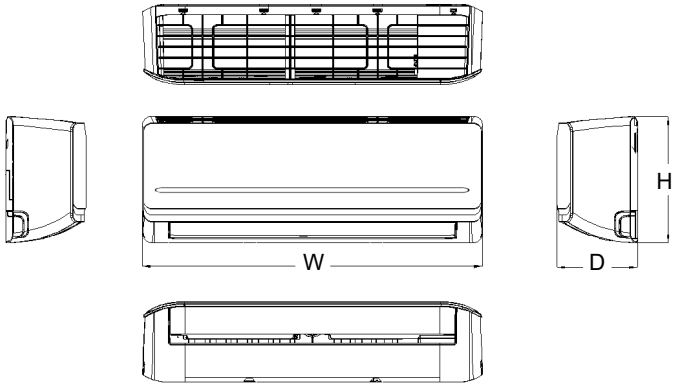

Unità di misura: mm

CODICE PRODOTTO	W	D	H
ISAX-20UI-R32 / ISAX-25UI-R32 / ISAX-35UI-R32	802	189	297
ISAX-50UI-R32	965	215	319
ISAX-70UI-R32	1080	226	335

CODICE PRODOTTO
ISZZ-20UI-R32 / ISZZ-25UI-R32 / ISZZ-35UI-R32 / ISZZ-50UI-R32 / ISZZ-70UI-R32

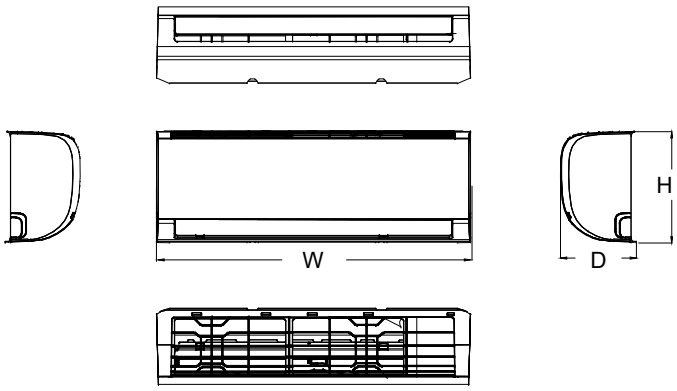

Unità di misura: mm

CODICE PRODOTTO	W	D	H
ISZZ-20UI-R32 / ISZZ-25UI-R32 / ISZZ-35UI-R32	805	194	285
ISZZ-50UI-R32	957	213	302
ISZZ-70UI-R32	1040	220	327

Le immagini dei prodotti sono da considerarsi come puramente indicative. Per maggiori informazioni far riferimento alle schede tecniche. Per la politica di continuo miglioramento dei prodotti perseguita da IDEMA®, le caratteristiche sopra riportate sono soggette a modifiche senza alcun obbligo di preavviso.

DIMENSIONALI

IQZZI-R32 | IFZI-R32

CODICE PRODOTTO
IQZZI-25-R32 / IQZZI-35-R32 / IQZZI-53-R32

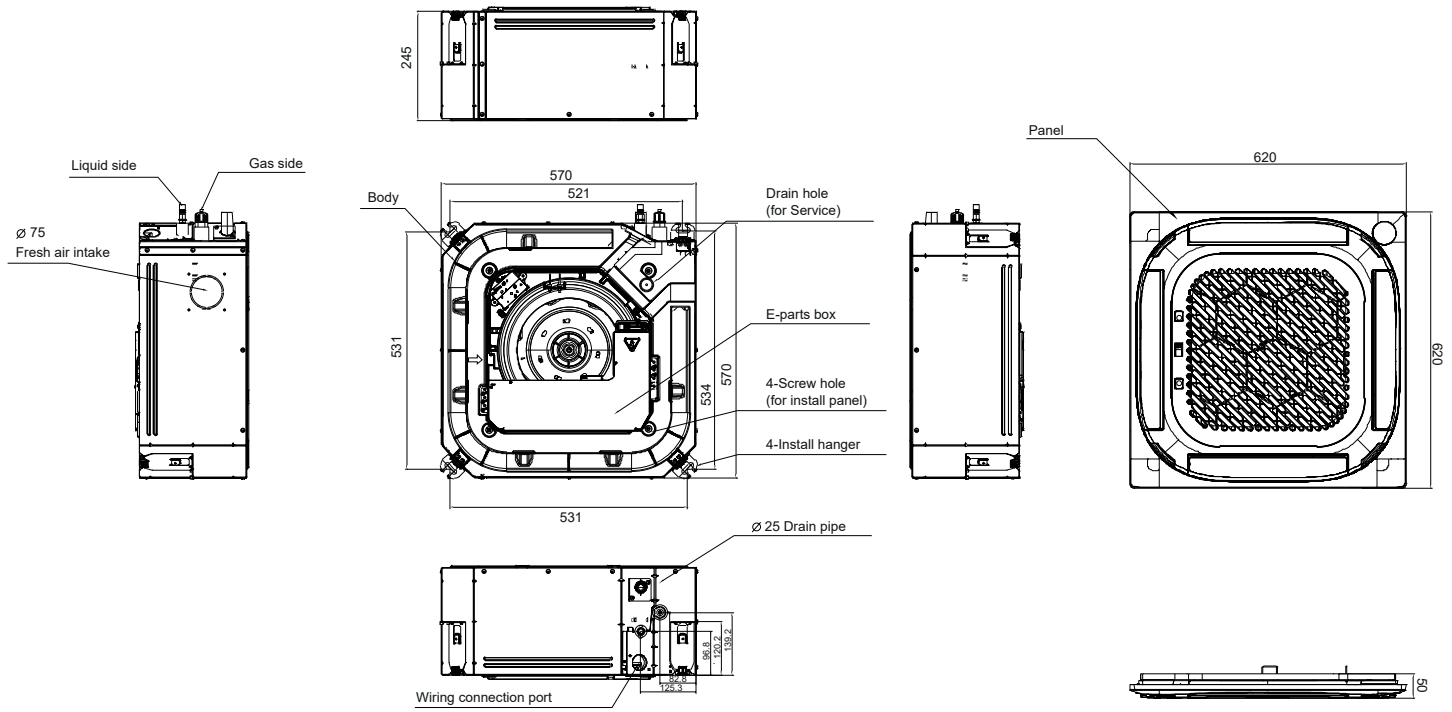

Unità di misura: mm

CODICE PRODOTTO
IFZI-25-R32 / IFZI-35-R32 / IFZI-48-R32

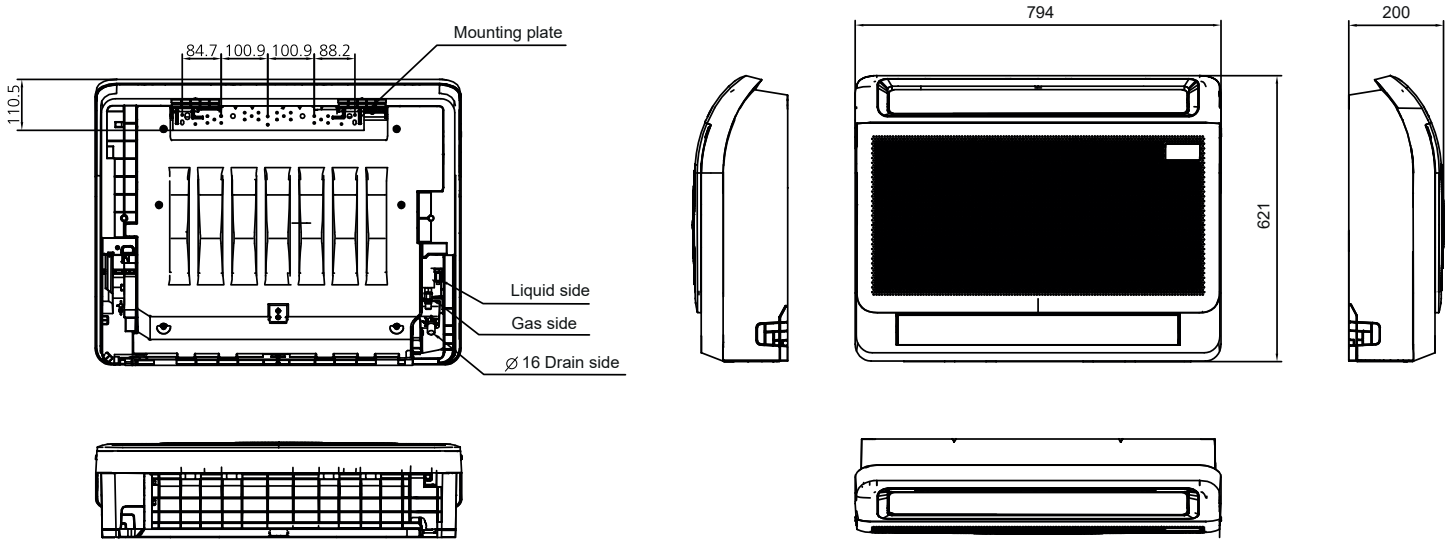

Unità di misura: mm

DIMENSIONALI

IUZI-R32 | ITZI-R32

CODICE PRODOTTO
IUZI-53-R32

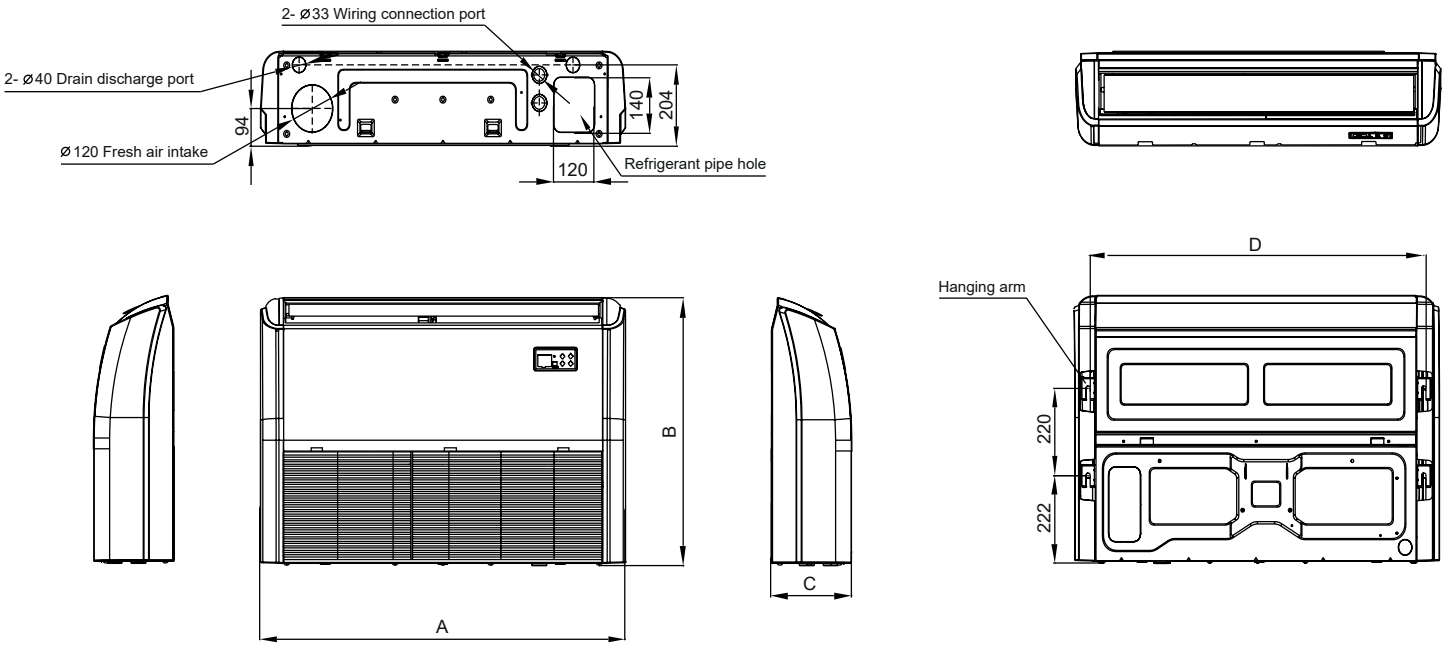

Unità di misura: mm

CODICE PRODOTTO	A	B	C	D
IUZI-53-R32	1068	675	235	983

CODICE PRODOTTO
ITZI-25-R32 / ITZI-35-R32 / ITZI-53-R32 / ITZ-70-R32

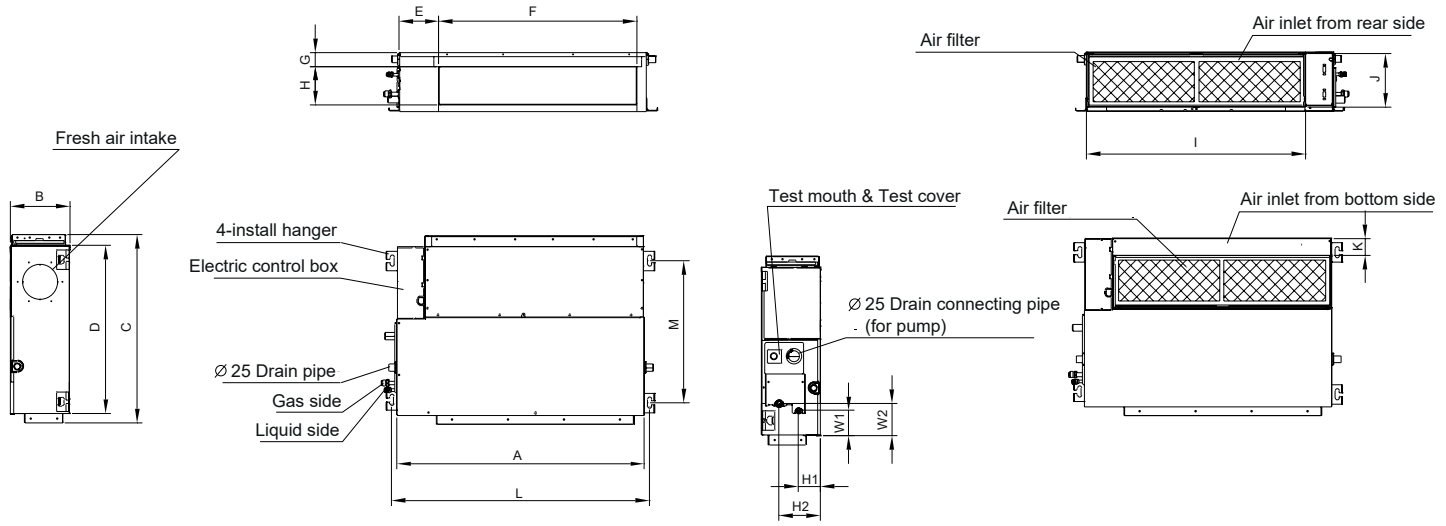

Unità di misura: mm

CODICE PRODOTTO	A	B	C	D	E	F	G	H	I	J	K	L	M	H1	H2	W1	W2
ITZI-25-R32 / ITZI-35-R32	700	200	506	450	137	537	30	152	599	186	50	741	360	84	140	84	84
ITZI-53-R32	880	210	674	600	140	706	50	136	782	190	40	920	508	78	148	88	112

Le immagini dei prodotti sono da considerarsi come puramente indicative. Per maggiori informazioni far riferimento alle schede tecniche. Per la politica di continuo miglioramento dei prodotti perseguita da IDEMA®, le caratteristiche sopra riportate sono soggette a modifiche senza alcun obbligo di preavviso.

DIMENSIONALI

ITXI-R32

CODICE PRODOTTO
ITXI-25-R32 / ITXI-35-R32

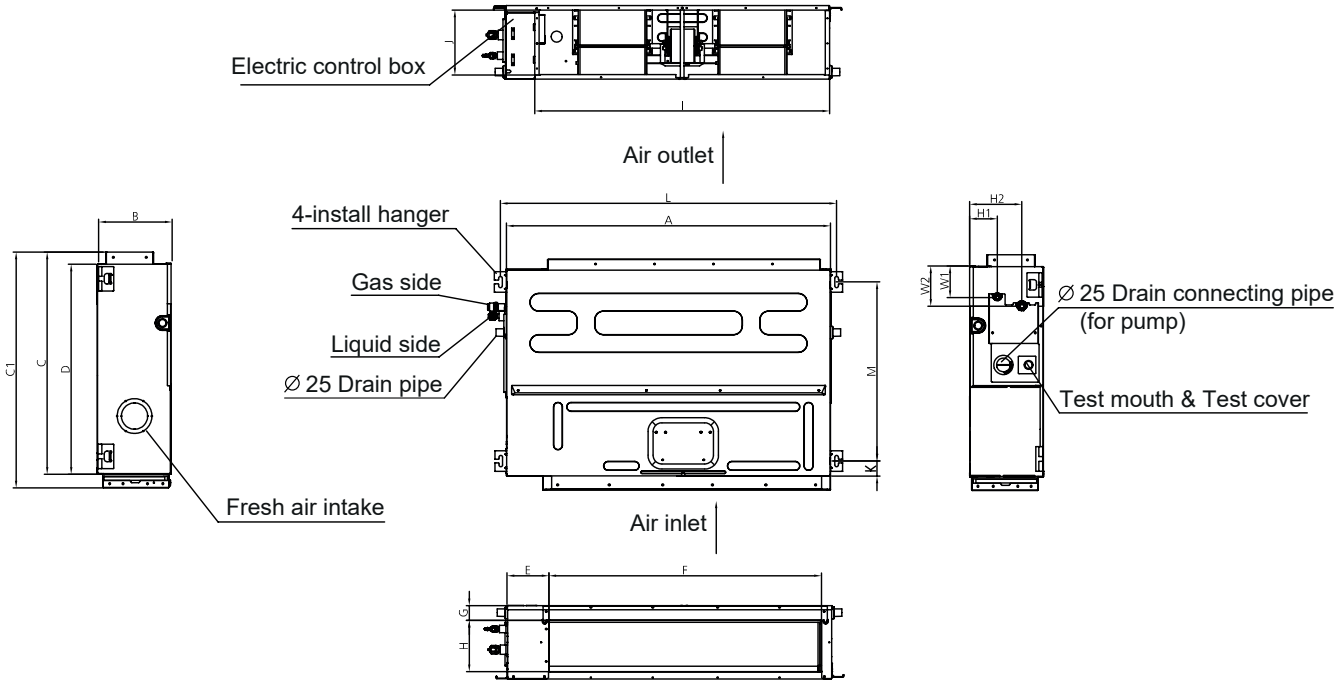

Unità di misura: mm

CODICE PRODOTTO	A	B	C	C1	D	E	F	G	H	I	J	K	L	M	H1	H2	W1	W2
ITXI-25-R32 / ITXI-35-R32	700	200	470	506	450	137	537	30	152	599	186	50	741	360	84	140	82	84

CODICE PRODOTTO
ITXI-53-R32

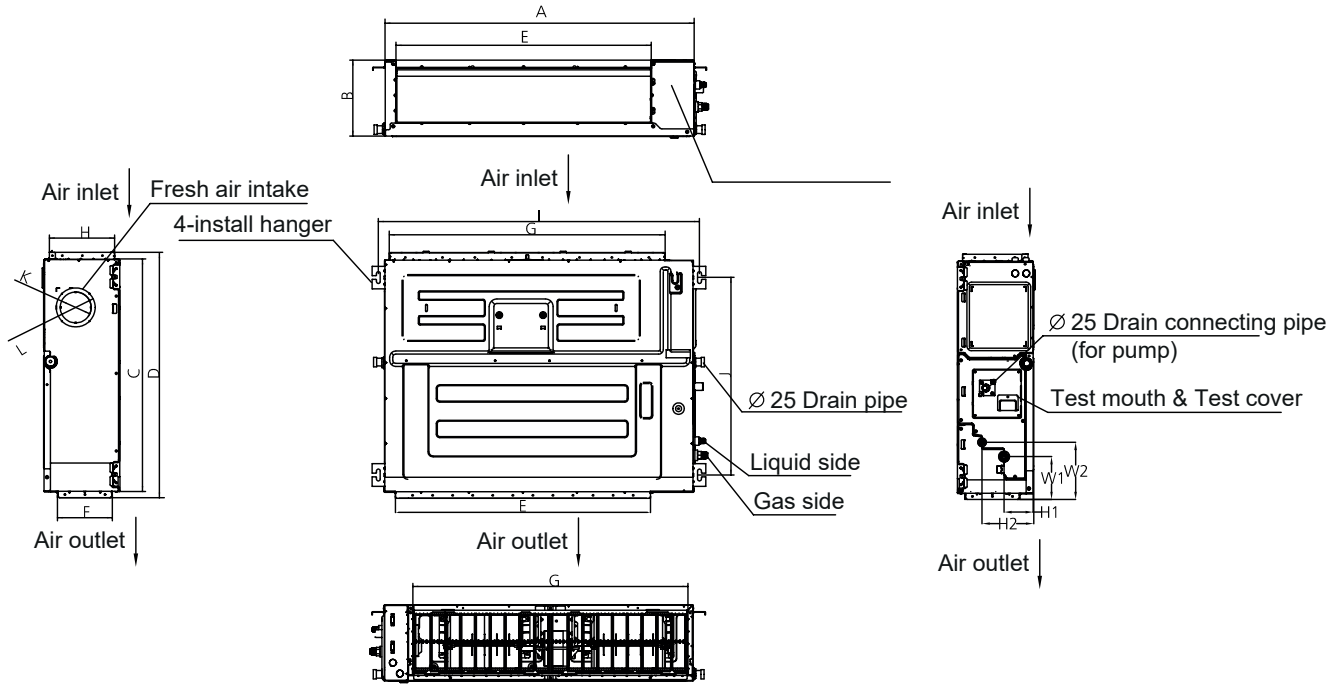

Unità di misura: mm

CODICE PRODOTTO	A	B	C	D	E	F	G	H	I	J	K	L	H1	H2	W1	W2
ITXI-53-R32	700	245	750	795	527	178	592	212	740	640	100	126	72	144	120	165

Le immagini dei prodotti sono da considerarsi come puramente indicative. Per maggiori informazioni far riferimento alle schede tecniche. Per la politica di continuo miglioramento dei prodotti perseguita da IDEMA®, le caratteristiche sopra riportate sono soggette a modifiche senza alcun obbligo di preavviso.

DIMENSIONALI

2MIT-50-R32 | 3MIT-78-R32

CODICE PRODOTTO
2MIT-50-R32

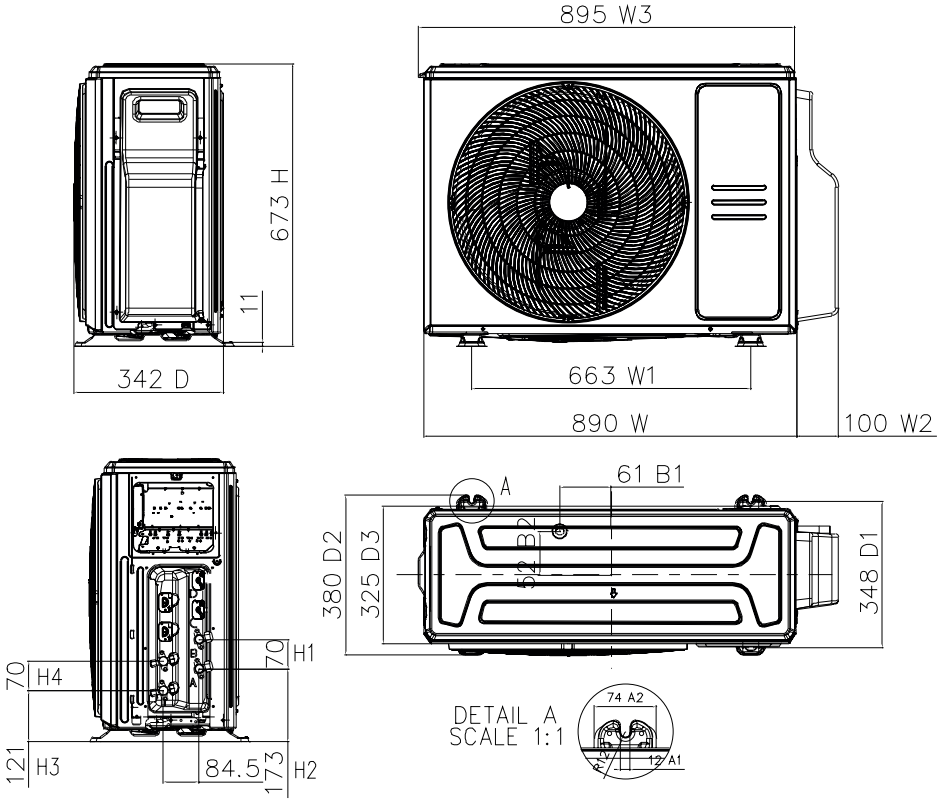

Unità di misura: mm

CODICE PRODOTTO
3MIT-78-R32

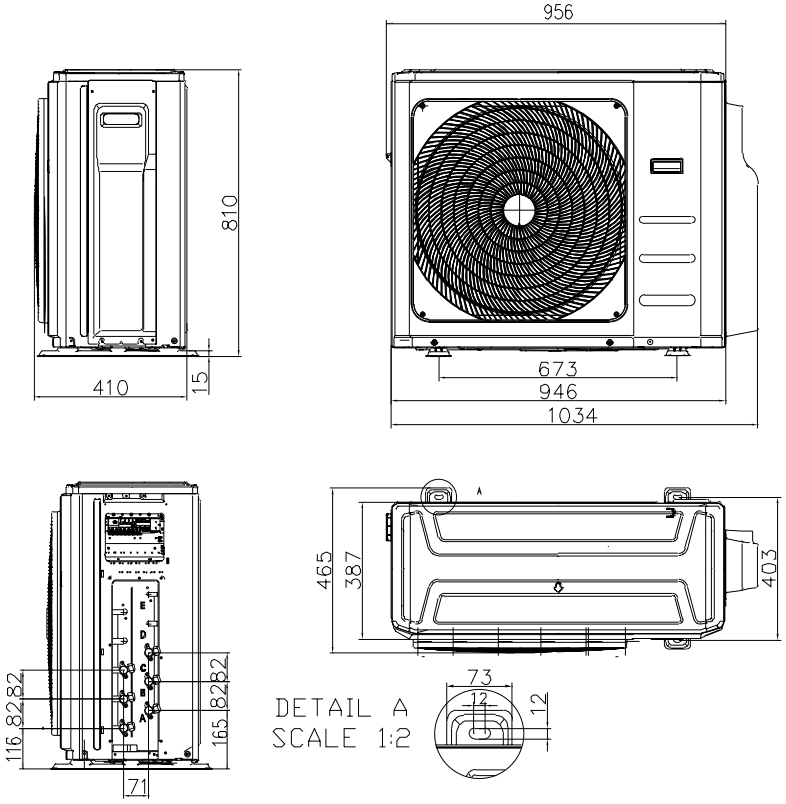

Unità di misura: mm

Le immagini dei prodotti sono da considerarsi come puramente indicative. Per maggiori informazioni far riferimento alle schede tecniche. Per la politica di continuo miglioramento dei prodotti perseguita da IDEMA®, le caratteristiche sopra riportate sono soggette a modifiche senza alcun obbligo di preavviso.

DIMENSIONALI

2MIZ-40/50-R32 | 3MIZ-50-R32 | 3MIZ-62/78-R32

CODICE PRODOTTO
2MIZ-40-R32 / 2MIZ-50-R32 / 3MIZ-50-R32

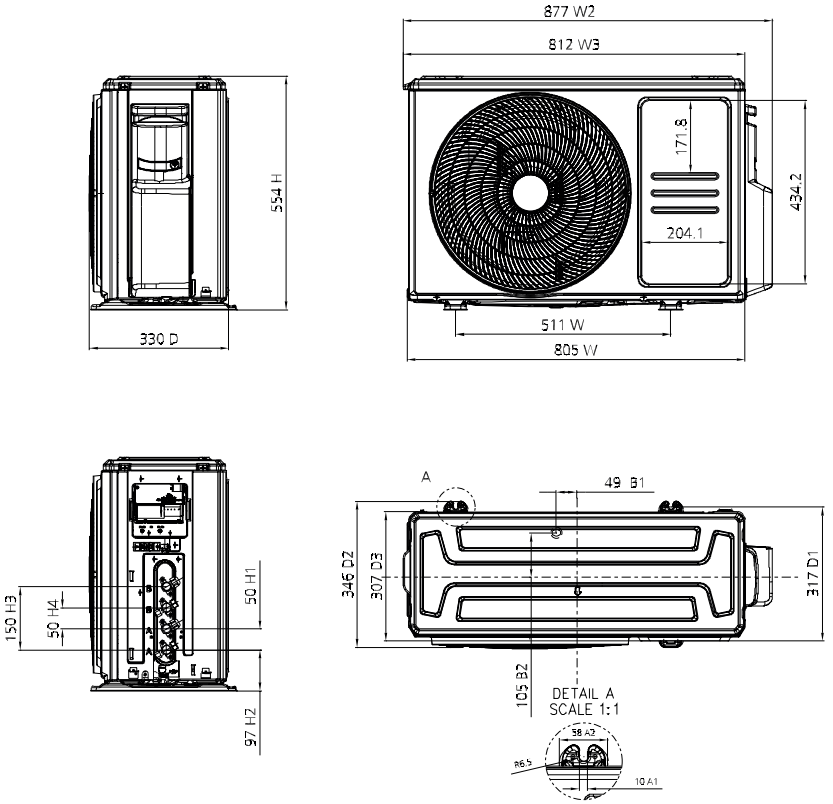

Unità di misura: mm

CODICE PRODOTTO
3MIZ-62-R32 / 3MIZ-78-R32

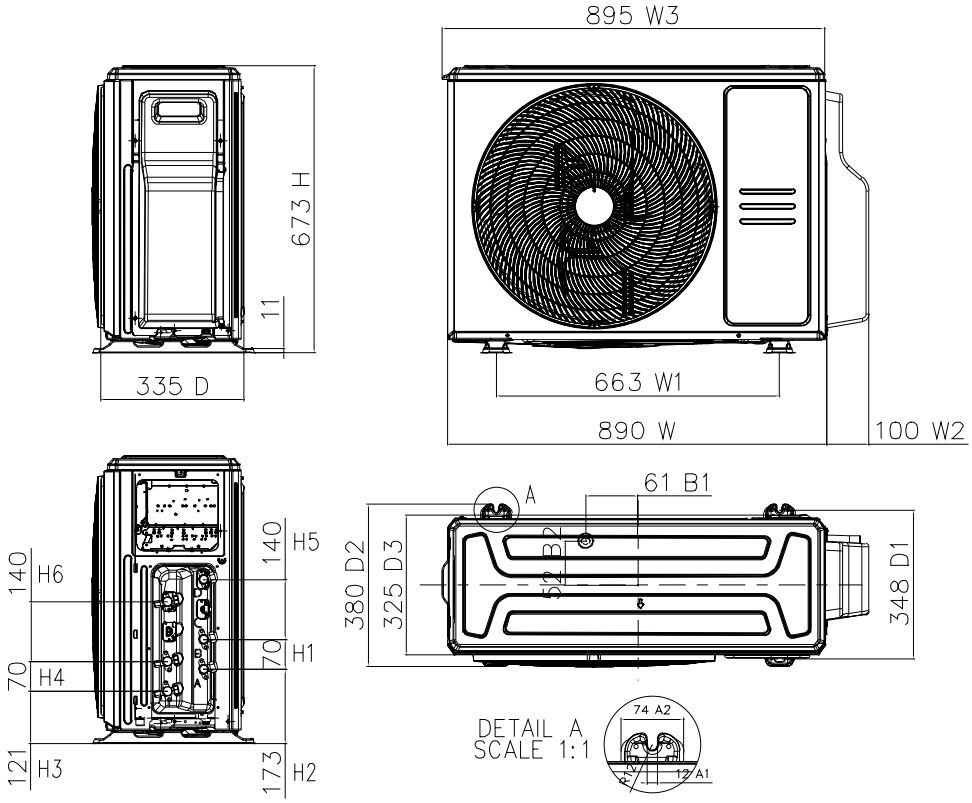

Unità di misura: mm

DIMENSIONALI

4MIZ-82/105-R32 | 5MIZ-125-R32

CODICE PRODOTTO
4MIZ-82-R32 / 4MIZ-105-R32

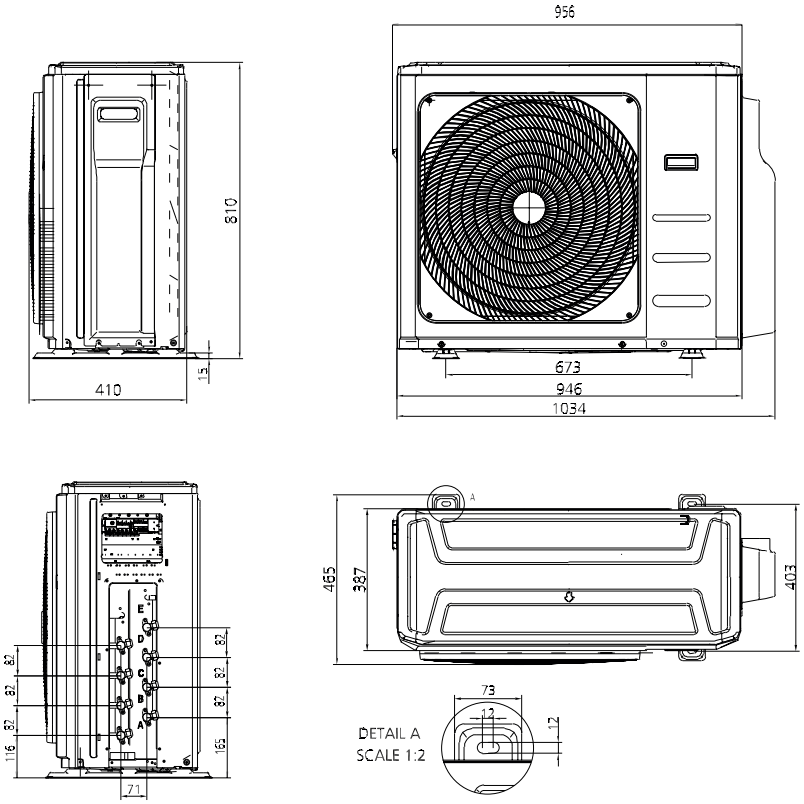

Unità di misura: mm

CODICE PRODOTTO
5MIZ-125-R32

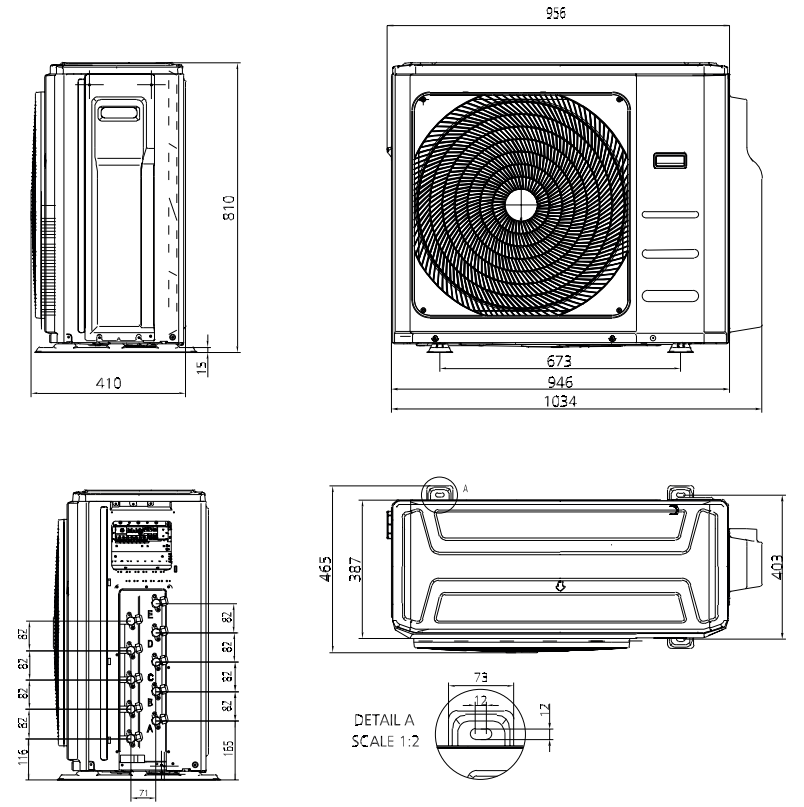

Unità di misura: mm

Le immagini dei prodotti sono da considerarsi come puramente indicative. Per maggiori informazioni far riferimento alle schede tecniche. Per la politica di continuo miglioramento dei prodotti perseguita da IDEMA®, le caratteristiche sopra riportate sono soggette a modifiche senza alcun obbligo di preavviso.

NOTE

IDEMA®
Climatizzatori d'aria

PLENUM COMPLETO DI CANOTTI

• Plenum mandata macchina. • Materiale PAL. • Canotti in plastica. • Su misura per canalizzati. • Il pannello è certificato e omologato, in Italia, in classe R.F. 0-1 secondo il D.M. 26.06.84. • Attacchi frontali o laterali.

TUBO FLESSIBILE TES

• Tubazione flessibile realizzata in fogli di alluminio rinforzati. • Film di poliestere. • Struttura a spirale in filo d'acciaio. • Materassino in lana di vetro (spessore 25 mm 16 kg/mc). • Rivestimento esterno anticondensa in tessuto di alluminio.

GRIGLIA DI RIPRESA CON FILTRO

• Griglia di ripresa porta filtro ad alette fisse inclinate di 45°. • In alluminio anodizzato bianco RAL 9016. • Impiego a parete/soffitto. • In ripresa altezza di installazione: 2.5 - 3.1 m. • Chiusura mediante viti (con calamite a richiesta).

FASCETTE STRINGITUBO

• Veryflex fascette stringitubo inox per tubazioni flessibili. • Norme DIN 3017 - AISI 430

BOCCHETTE STANDARD

• Bocchetta di mandata con 2 ordini di alette orientabili singolarmente (orizzontale e verticale). • Alluminio verniciate bianco RAL 9016. • Fissaggio a clips, a richiesta fori per viti. • Serranda di taratura in acciaio zincato (SC). • Installazioni a parete o a canale in mandata.

PORTA BOCCHETTA

• Plenum per bocchetta di mandata. • Materiale : poliuretano espanso rigido e lamina di alluminio, colorazione nera. • Tappi laterali in ABS bianco. • Attacco per vmc del Ø 75 mm laterale.

DIFFUSORI LINEARI STANDARD

• In alluminio anodizzato verniciato bianco RAL 9016. • Con deflettori neri (standard), disponibile con deflettori bianchi. • Impiego a soffitto, in mandata e ripresa. • Fissaggio mediante viti frontali o con molle all'interno del plenum.

PORTA DIFFUSORE

• Plenum per diffusori lineari in poliuretano espanso completo di collare/i per giunzione tubazioni flessibili. • Attacco posteriore.

CAVALLETTO PER DIFFUSORE

• Kit staffe per fissaggio diffusore lineare.

FERITOIA A SCOMPARSA

IDEALE PER INSTALLAZIONE SU CARTONGESSO (*)

• Feritoia di mandata a scomparsa • in PAL spesso 12 mm • Profilo a scomparsa • Nuovo modello di design • Installabile a soffitto e a parete sia in muratura che in cartongesso • A richiesta con possibilità di realizzarla su misura.
(*) *richiedi codici per installazione a muro.*

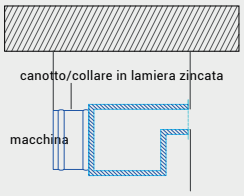

SEZIONE VERTICALE CON VISTA LATERALE DELLA FERITOIA A SCOMPARSA

BOCCHETTA A SCOMPARSA

• Bocchetta di mandata a scomparsa • In PAL spesso 12 mm. • Alette orientabili verniciate bianco RAL 9016 semilucido. • Profilo a scomparsa. • Nuovo modello di design. • Installabile a soffitto e a parete sia in muratura che in cartongesso. • A richiesta con possibilità di realizzarla su misura.

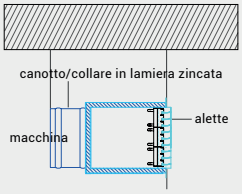

SEZIONE VERTICALE CON VISTA LATERALE DELLA BOCCHETTA A SCOMPARSA

DIFFUSORE A SCOMPARSA

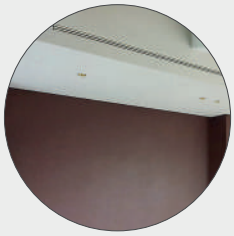

IDEALE PER INSTALLAZIONE SU CARTONGESSO (*)

• Diffusore di mandata a scomparsa • In PAL spesso 12 mm • Alette orientabili verniciate bianco RAL 9016 semilucido • Profilo a scomparsa • Nuovo modello di design • Installabile a soffitto e a parete
(*) *richiedi codici per installazione a muro.*

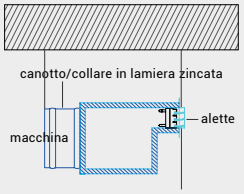

SEZIONE VERTICALE CON VISTA LATERALE DEL DIFFUSORE A SCOMPARSA

Le immagini dei prodotti sono da considerarsi come puramente indicative. Per maggiori informazioni far riferimento alle schede tecniche. Per la politica di continuo miglioramento dei prodotti perseguita da IDEMA®, le caratteristiche sopra riportate sono soggette a modifiche senza alcun obbligo di preavviso.

CENTRALINA RADIO

866 MHz

• Uscita BUS KOOLNOVA. Due fili senza polarità per il collegamento dei diversi elementi motorizzati. • Ingresso per il blocco totale del sistema (allarme incendio o ON/OFF esterno). • Ingresso del sensore di umidità (per il piano di raffreddamento). • Controllo fino a 8 zone d'aria + 8 zone di riscaldamento a pavimento. • Collegamento con termostati RADIO (8 max). • Modulo Wi-Fi per la comunicazione con il cloud KOOLNOVA. • Porte di comunicazione RS485. • Funzione di protezione antigelo. • V.IN: 100~277 VAC 50/60 Hz • I.IN. max: 0.45 Amp. • Capacità di carico AC: 10A/277 VAC. • Capacità di carico DC: 10A/30 VDC. • Classe II. • Peso: 270 g.• Dimensioni: 90x180x61 mm.

COMANDO ETERNAL RADIO

NESSUN CABLAGGIO IN AMBIENTE.

866 MHz

• Montaggio superficiale (incl. base di supporto per installazione a muro). • Selezione della temperatura nominale. • Intervalli di 0.5ºC. • Zona On/Off e arresto del sistema. • Modalità di funzionamento (freddo/caldo/riscaldamento a pavimento e cicli combinati) ed efficienza del sistema. • Lettura temperatura ambiente e umidità relativa della zona. • Gestione della temperatura e della velocità della macchina grazie all'interfaccia di comunicazione. • Funzione SLEEP e programmazione oraria. • 6 lingue (spagnolo, italiano, inglese, francese,portoghese, tedesco). • Funzione di protezione antigelo. • Alimentazione del dispositivo: 5V, 500mA (min). • Portata massima in spazio aperto: 50 m. • Tipo di sonda: IC. • Peso: 180g. • Dimensioni: 83x124x20.5 mm (con supporto).

COMANDI SMART RADIO

NESSUN CABLAGGIO IN AMBIENTE.

866 MHz

• Interfaccia grafica con display OLED da 1.3" e finitura a colori metallici. • Comunicazione radio. • Alimentato batteria ricaricabile agli ioni di litio. • Include una staffa per il montaggio in superficie e un cavo da MicroUSB a USB. • Montaggio in superficie. • Selezione della temperatura nominale. • Controllo della temperatura e della velocità della macchina. • Funzione SLEEP. • 6 lingue (spagnolo, italiano, inglese, francese, portoghese, tedesco). • Dimensioni: 83.5x83.5x19 mm (con supporto).

SERRANDA MOTORIZZATA

866 MHz

• Serranda di condotto motorizzata fabbricata con lamina in acciaio galvanizzato. • Installazioni in cui si desidera controllare il passaggio dell'aria. • In grado di essere gestita in parallelo ad un'altra motorizzazione (1 comando gestisce fino a 2 motori) • Ø150, 200 e 250.

INTERFACCIA INFRAROSSI

866 MHz

• Collegamento BUS. Due fili senza polarità. • AUTOALIMENTATO. Nessuna necessità di alimentazione esterna. • Programmazione tramite comando KOOLNOVA. • Richiede il ricevitore Wireless dell'unità AC.

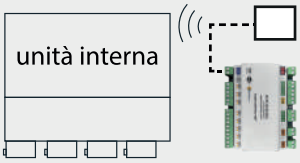

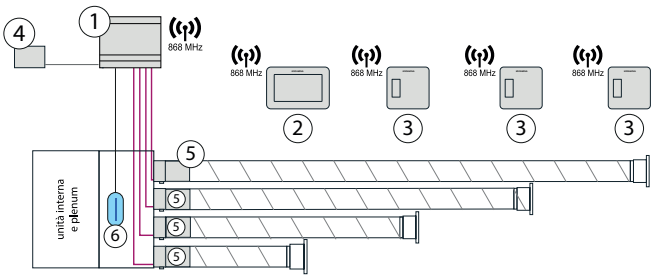

1	CENTRALINA RADIO - FILO UNIVERSALE - APP.
2	COMANDO MASTER RADIO - ETERNAL NERO/BIANCO
3	COMANDO SLAVE RADIO - SMART NERO/BIANCO
4	INTERFACCIA INFRAROSSI UNIVERSALE
5	SERRANDA MOTORIZZATA D150 UNIVERSALE
5	SERRANDA MOTORIZZATA D200 UNIVERSALE
6	KIT DI SANIFICAZIONE ATTIVA FINO 7 kW (OPZIONALE)
6	KIT DI SANIFICAZIONE ATTIVA DA 7-14 kW (OPZIONALE)

Le immagini dei prodotti sono da considerarsi come puramente indicative. Per maggiori informazioni far riferimento alle schede tecniche. Per la politica di continuo miglioramento dei prodotti perseguita da IDEMA®, le caratteristiche sopra riportate sono soggette a modifiche senza alcun obbligo di preavviso.

CONDIZIONI GENERALI DI GARANZIA

LE CONDIZIONI GENERALI DI GARANZIA SOTTO INDICATE SONO DA RITENERSI VALIDE PER I PRODOTTI IDEMA COMMERCIALIZZATI ED INSTALLATI NEI TERRITORI DELLA REPUBBLICA ITALIANA, REPUBBLICA DI SAN MARINO E CITTÀ DEL VATICANO.

- GARANZIA IDEMA CLIMA PER I PRODOTTI DELLA **LINEA RESIDENZIALE E LINEA COMMERCIALE**:

120 MESI 60 MESI DALLA DATA DI ACQUISTO PIÙ ULTERIORI 60 MESI SOLO PREVIA REGISTRAZIONE SUL SITO IDEMA (VALIDA ESCLUSIVAMENTE PER I MODELLI ISPT-R32);

60 MESI DALLA DATA DI ACQUISTO (VALIDA ESCLUSIVAMENTE PER I MODELLI ISAX-R32 E ISZZ-R32);

24 MESI DALLA DATA DI ACQUISTO PIÙ ULTERIORI **36 MESI** SOLO PREVIA REGISTRAZIONE SUL SITO IDEMA (VALIDA ESCLISIVAMENTE PER I MODELLI WTZ-R32, WTMC-R32 E WTMC-BLK-R32).

TUTTI I PRODOTTI IDEMA VENDUTI A REGIME DI PARTITA IVA GODONO DI 24 MESI DI GARANZIA (PER ACQUISTI EFFETTUATI DAL **01/02/2021**).

LA GARANZIA IDEMA CLIMA VIENE COMPROVATA ESCLUSIVAMENTE DAI SEGUENTI DOCUMENTI:

- DOCUMENTO VALIDO AI FINI FISCALI (FATTURA O RICEVUTA FISCALE CON IDENTIFICATIVO DEL PRODOTTO ACQUISTATO);
- DICHIARAZIONE DI CONFORMITÀ DELL'IMPIANTO E ISCRIZIONE ALLA BANCA DATI F-GAS (DA EFFETTUARSI ENTRO E NON OLTRE 30 GIORNI DALLA DATA DI INSTALLAZIONE);
- NUMERO SERIALE DEL PRODOTTO.

RISERVA DI PROPRIETÀ: LA MERCE VIENE CONSEGNATA CON RISERVA DI PROPRIETÀ, SINO ALL'INTEGRALE PAGAMENTO. NEL CASO DI MANCATO PAGAMENTO ANCHE DI UNA SOLA SCADENZA, IL VENDITORE AVRÀ FACOLTÀ DI ESIGERE L'IMMEDIATO PAGAMENTO DI TUTTO IL RESIDUO PREZZO COMPRESI I RATEI NON SCADUTI, OPPURE DI DICHIARARE RISOLTO IL CONTRATTO RIENTRANDO IN POSSESSO DELLA MERCE VENDUTA SALVO IL RISARCIMENTO DEI DANNI, ED OLTRE ALLA CORRESPONSIONE DEGLI INTERESSI DI MORA E LA RIFUSIONE DELLE SPESE.

DANNI DI TERZI: L'ACQUIRENTE NON PUÒ RIVALERE SUL FORNITORE EVENTUALI PENALI A SUO CARICO ADDEBITATEGLI DA TERZI E CAUSATE DA RITARDI DI CONSEGNA CHE NON SIANO STATE EVENTUALMENTE GIÀ CONCORDATE PER ISCRITTO AD INTEGRAZIONE DELLA PRESENTE TRA IL VENDITORE E L'ACQUIRENTE.

- GARANZIA IDEMA CLIMA PER I PRODOTTI DELLA **LINEA INDUSTRIALE**:

24 MESI DALLA DATA DI MESSA IN SERVIZIO, COMPROVATA DAL CERTIFICATO DI PRIMO AVVIAMENTO COMPILATO DA CENTRO ASSISTENZA TECNICA AUTORIZZATO IDEMA CLIMA, CHE DEVE AVVENIRE ENTRO E NON OLTRE 60 GIORNI DALLA DI ACQUISTO (COMPROVATA DALLA FATTURA INTESTATA AL CLIENTE DI IDEMA CLIMA).

TUTTI I PRODOTTI IDEMA VENDUTI A REGIME DI PARTITA IVA GODONO DI **24 MESI** DI GARANZIA (PER ACQUISTI EFFETTUATI DAL **01/02/2021**).

LA GARANZIA IDEMA CLIMA È RELATIVA ALLA RIPARAZIONE E/O SOSTITUZIONE IN FORMA GRATUITA DEI COMPONENTI CON VIZI O DIFETTI DI FABBRICAZIONE. LA PRESENTE GARANZIA VERRÀ ATTIVATA ESCLUSIVAMENTE DALLA CORRETTA COMPILAZIONE E DAL RITORNO IN SEDE DEL RAPPORTO DI MESSA IN SERVIZIO.

PER I REFRIGERATORI È OBBLIGATORIO INSTALLARE UN FILTRO MECCANICO SULLA TUBAZIONE DELL'ACQUA IN INGRESSO DELL'UNITÀ A PROTEZIONE DELLO SCAMBIATORE DI CALORE, PENA DECADIMENTO DELLA GARANZIA.

PER I SISTEMI VRF E MINI VRF È VIETATA L'APERTURA E/O MANOMISSIONE DEI RUBINETTI DI SERVIZIO DEL REFRIGERANTE PRIMA DELL'AVVIAMENTO, PENA DECADIMENTO DELLA GARANZIA.

IDEMA CLIMA, IN QUALSIASI CASO, SI RISERVA DI CONTESTARE LA VALIDITÀ DELLA GARANZIA SE DAI RISCONTRI OGGETTIVI, RISULTI CHE L'APPARECCHIO ABBIA FUNZIONATO PRIMA DELL'AVVIAMENTO ESEGUITO DA UN CENTRO ASSISTENZA TECNICA AUTORIZZATO IDEMA.

IDEMA CLIMA VINCOLA LA CONCESSIONE DELLA GARANZIA PER VIZI E DIFETTI DEI COMPONENTI, ATTRAVERSO UN CENTRO ASSISTENZA TECNICA AUTORIZZATO IDEMA SUL TERRITORIO DI COMPETENZA.

IN CONFORMITÀ CON LA DIRETTIVA 199/44/CE ATTUATA DAL DECRETO LEGISLATIVO N. 24 (2 FEBBRAIO 2020) LA GARANZIA IDEMA CLIMA È APPLICABILE ESCLUSIVAMENTE ALL'APPARECCHIO NON RIENTRANDO NELLE PRESENTI CONDIZIONI ALCUNA PARTE DELL'IMPIANTO.

LA GARANZIA NON È RICONOSCIUTA DA IDEMA CLIMA SE CHI INSTALLA I PRODOTTI IDEMA NON HA L'ABILITAZIONE F-GAS.

SCADUTI I TERMINI DI GARANZIA, I COSTI RELATIVI AI RICAMBI ED ALLA MANODOPERA NECESSARIA PER LA RIPARAZIONE, SONO A CARICO DEL CLIENTE.

SICUREZZA NEI LUOGHI DI LAVORO: IN BASE AL D.LGS. 9 APRILE 2008 N. 81, È RESPONSABILITÀ DEL CLIENTE FINALE METTERE IN SICUREZZA IL LUOGO IN CUI OPERANO I TECNICI AUTORIZZATI IDEMA CLIMA PER EFFETTUARE L'INTERVENTO. I COSTI PER LA MESSA IN SICUREZZA DEL LUOGO DI INTERVENTO E/O IMPIEGO DI CARRELLI ELEVATORI, PONTEGGI, GRU… SONO A TOTALE CARICO DEL CLIENTE. QUALORA I CENTRI ASSISTENZA TECNICA AUTORIZZATI IDEMA DOVESSERO RAVVISARE CRITICITÀ CIRCA LA SICUREZZA DEI LUOGHI, POTRANNO RIFIUTARSI DI EFFETTUARE L'INTERVENTO STESSO ED IL COSTO DELL'USCITA SARÀ A CARICO DEL RICHIEDENTE.

LA GARANZIA IDEMA CLIMA NON OPERA QUALORA I PRODOTTI NON SIANO STATI INTERAMENTE SALDATI, PRECISATO CHE QUALORA SIA PREVISTO IN PIÙ SCADENZE, LA GARANZIA IDEMA CLIMA SARÀ DA SUBITO OPERATIVA PURCHÉ LE SCADENZE DI PAGAMENTO VENGANO TEMPESTIVAMENTE ONORATE.

LA GARANZIA IDEMA CLIMA NON COPRE:

- CONTROLLI, MANUTENZIONE, RIPARAZIONI DOVUTI A NORMALE USURA/OBSOLESCENZA;
- INSTALLAZIONE ERRATA O NON CONFORME (VEDI MANUALE DI INSTALLAZIONE);
- NON CONFORME UTILIZZO DEL PRODOTTO (VEDI MANUALE USO E MANUTENZIONE);
- ALIMENTAZIONE ELETTRICA NON CONFORME AI DATI DI TARGA (VEDI MANUALE DI INSTALLAZIONE);
- DANNI, INTERVENTI, MANIPOLAZIONI O MOVIMENTAZIONE DA PARTE DI PERSONALE NON AUTORIZZATO;
- ATTI VANDALICI E DANNI DA AGENTI ATMOSFERICI.

I DANNI DA TRASPORTO E/O MOVIMENTAZIONE A CURA DEL VETTORE ORGANIZZATO DA IDEMA CLIMA NON SARANNO IN ALCUN MODO RICONOSCIUTI IN DIFETTO DELLE SEGUENTI CONDIZIONI:

- SEGNALAZIONE TEMPESTIVA, **ATTRAVERSO RISERVA IN BOLLA**, DI DANNI OGGETTIVAMENTE VISIBILI ESTERNAMENTE ENTRO LA GIORNATA DELLA CONSEGNA EFFETTIVA DEI BENI;
- SEGNALAZIONE DA EFFETTUARSI ENTRO IL TERMINE INDEROGABILE DI 5 GG DALL'AVVENUTA CONSEGNA DEL MATERIALE.

IDEMA CLIMA, A PROPRIO INSINDACABILE GIUDIZIO, PER ALCUNE TIPOLOGIE DI PRODOTTI/COMPONENTI DENUNCIATI DAL CLIENTE COME DIFETTOSI, NE PUÒ ESIGERE LA RESTITUZIONE.

OGNI RESO RECLAMATO DA IDEMA CLIMA, DOVRÀ OBBLIGATORIAMENTE ESSERE DILIGENTEMENTE IMBALLATO E NEL CASO IN CUI LO STESSO NON POTESSE ESSERE ANALIZZATO, SARÀ CONSIDERATO FUORI GARANZIA.

LA VALIDAZIONE DELLA GARANZIA SARÀ RICONOSCIUTA E SUBORDINATA ALLA DIAGNOSI PRESSO IDEMA CLIMA.

IN CASO DI NON RICONOSCIMENTO DELLA GARANZIA IL CLIENTE POTRÀ, ENTRO 10 GG DALLA COMUNICAZIONE, RICHIEDERE A PROPRIE SPESE LA RESTITUZIONE DEL PRODOTTO/COMPONENTE.

SUPERATO SUDDETTO TERMINE, IN CASO DI NESSUNA COMUNICAZIONE RICEVUTA, IDEMA CLIMA POTRÀ GESTIRE IL MATERIALE COME RITENUTO PIÙ OPPORTUNO.

PER QUALSIASI CONTROVERSIA IL FORO COMPETENTE SARÀ QUELLO DI COMO.

IDEMA®

Climatizzatori d'aria

Idema Clima S.r.l.
S.S. dei Giovi, 31
22070 Vertemate (CO)

+39 031 8881637

www.idemaclima.it

IDEMA CLIMA S.R.L. NON SI ASSUME RESPONSABILITÀ PER EVENTUALI ERRORI O INESATTEZZE NEL CONTENUTO DI QUESTO PROSPETTO E SI RISERVA IL DIRITTO DI APPORTARE AI SUOI PRODOTTI, IN QUALUNQUE MOMENTO E SENZA PREAVVISO, EVENTUALI MODIFICHE RITENUTE OPPORTUNE PER QUALSIASI ESIGENZA DI CARATTERE TECNICO O COMMERCIALE.